ԹԵՐԹԵՐԻ ԱՆՎԱՆԱՑԱՆԿ:

N	ԹԵՐԹԵՐԻ ԱՆՎԱՆՈՒՄԸ	ԹԵՐԹ
1	2	3
1	ԹԵՐԹԵՐԻ ԱՆՎԱՆԱՑԱՆԿ:	ճԵ -1
2	ԲԱՑԱՏՐԱԳԻՐ:	ճԵ -2
3	ԻՐԱՎԻՃԱԿԱՅԻՆ ՀԱՏԱԿԱԳԻԾ:	ԳՀ -1
	ՉՈՐՐՈՐԴ ՀԱՐԿ ԲԺՇԿԱԿԱՆ ՕԳՆՈՒԹՅԱՆ ԵՎ ՄՊԱՍԱՐԿՄԱՆ ԲԱԺԻՆ	
4	ՉՈՐՐՈՐԴ ՀԱՐԿԻ ՀԱՏԱԿԱԳԻԾ /ՀԱՓԱԳՐՈՒԹՅՈՒՆ/:	ճԵ -3
5	ՉՈՐՐՈՐԴ ՀԱՐԿԻ ՀԱՏԱԿԱԳԻԾ /ՆԱԽԱԳԾՎՈՂ/:	ճԵ -4
6	ԿՏՐՎԱԾՔ 1-1 /ՀԱՓԱԳՐՈՒԹՅՈՒՆ/: ԿՏՐՎԱԾՔ 1-1 /ՆԱԽԱԳԾՎՈՂ/:	ճԵ -5
7	ՉՈՐՐՈՐԴ ՀԱՐԿԻ ՔԱՆԴՎՈՂ ՀԱՏԱԿՆԵՐԻ ՀԱՏԱԿԱԳԻԾ:	ճԵ -6
8	ՉՈՐՐՈՐԴ ՀԱՐԿԻ ԿԱՌՈՒՑՎՈՂ ՀԱՏԱԿՆԵՐԻ ՀԱՏԱԿԱԳԻԾ:	ճԵ -7
9	ՀԱՏԱԿՆԵՐԻ ՄԱՄՆԱԳԻՐ: ՊՈԼԻՎԻՆԻԼՔԼՈՐԻԴԵ ՆՅՈՒԹԻՑԻՑ ՇՐԻՇԱԿՆԵՐԻ ՀԱՆԳՈՒՅՑ:	ճԵ -8
10	ԴԱՌՆԵՐԻ ՄԱՄՆԱԳԻՐ: ՔԱՆԴՄԱՆ ԵՎ ԿԱՌՈՒՑՎՈՂ ԱՇԽԱՏԱՆՔՆԵՐԻ ՄԱՄՆԱԳԻՐ:	ճԵ -9
11	ՆԵՐՔԻՆ ՀԱՐԴԱՐՄԱՆ ԱՇԽԱՏԱՆՔՆԵՐԻ ՄԱՄՆԱԳԻՐ /ՍԿԻՋԲ/:	ճԵ -10
12	ՆԵՐՔԻՆ ՀԱՐԴԱՐՄԱՆ ԱՇԽԱՏԱՆՔՆԵՐԻ ՄԱՄՆԱԳԻՐ /ՎԵՐՋ/:	ճԵ -11
13	ՊԱՏԵՐԻ ՋԵՐՄԱՄԵԿՈՒՍԱՑՄԱՆ ՊՐՈՖԻԼՆԵՐԻ ՏԵՂԱԴՐՄԱՆ ՍԽԵՄԱ: ԿՏՐՎԱԾՔ 1-1:	ճԵ -12
14	ԿՏՐՎԱԾՔ 2-2: ՀԱՆԳՈՒՅՑ Ա: ՊԱՏԵՐԻ ՋԵՐՄԱՄԵԿՈՒՍԱՑՄԱՆ ՆՅՈՒԹԵՐԻ ՄԱՄՆԱԳԻՐ:	ճԵ -13
15	ՉՈՐՐՈՐԴ ՀԱՐԿԻ ԱՌԱՍՏԱՂԻ ՀԱՏԱԿԱԳԻԾ:	ճԵ -14
16	ԿԱԽՈՎԻ ԱՌԱՍՏԱՂԻ ՀԱՆԳՈՒՅՑՆԵՐ:	ճԵ -15
17	ԿԱՌՈՒՑՎՈՂ ՄԻՋՆՈՐՄՆԵՐԻ ՀԱՏԱԿԱԳԻԾ 1-2, 6-7 ԱՌԱՆՑՔՆԵՐՈՎ: ԹԵԹԵՎ ԲԵՏՈՆԵ ՍԱԼԵՐՈՎ / 100 մմ / ՄԻՋՆՈՐՄՆԵՐԻ ԱՄԱՐԱՆԱՎՈՐՄԱՆ ԵՎ ԱՄՐԱՑՄԱՆ ՍԽԵՄԱ:	ճԵ -16
18	ԿՏՐՎԱԾՔՆԵՐ 1-1, 2-2, 3-3, 4-4: ԿԱՌՈՒՑՎՈՂ ՄԻՋՆՈՐՄՆԵՐԻ / 100 մմ / ՄԱՄՆԱԳԻՐ:	ճԵ -17
19	ՀԱՏՎԱԾՔ ՀԱՏԱԿԱԳԻԾԻՑ 2-3 ԱՌԱՆՑՔՈՎ /ԳՈՅՈՒԹՅՈՒՆ ՈՒՆԵՑՈՂ/: ՀԱՏՎԱԾՔ ՀԱՏԱԿԱԳԻԾԻՑ 2-3 ԱՌԱՆՑՔՈՎ /ՆԱԽԱԳԾՎՈՂ/: ԴԱՌՆ ԲԱՑՎԱԾՔԻ ԲԱՑՈՒՄ: ԿՏՐՎԱԾՔ 1-1:	ճԵ -18
20	ՀԱՏՎԱԾՔ ՀԱՏԱԿԱԳԻԾԻՑ 6-7 ԱՌԱՆՑՔՈՎ /ԳՈՅՈՒԹՅՈՒՆ ՈՒՆԵՑՈ /: ՀԱՏՎԱԾՔ ՀԱՏԱԿԱԳԻԾԻՑ 6-7 ԱՌԱՆՑՔՈՎ /ՆԱԽԱԳԾՎՈՂ/: ԴԱՌՆ ԲԱՑՎԱԾՔԻ ԲԱՑՈՒՄ: ԿՏՐՎԱԾՔ 2-2:	ճԵ -19
21	ԿՏՐՎԱԾՔՆԵՐ 3-3, 4-4: ԿԱՏԱՐՎՈՂ ԱՇԽԱՏԱՆՔՆԵՐԻ ՄԱՄՆԱԳԻՐ:	ճԵ -20
	ՎԵՑԵՐՈՐԴ ՀԱՐԿ ԼԱԲՈՐԱՏՈՐ ԱԽՏՈՐՈՇՄԱՆ ԲԱԺԻՆ	
22	ՎԵՑԵՐՈՐԴ ՀԱՐԿԻ ՀԱՏԱԿԱԳԻԾ /ՀԱՓԱԳՐՈՒԹՅՈՒՆ/:	ճԵ -21
23	ՎԵՑԵՐՈՐԴ ՀԱՐԿԻ ՀԱՏԱԿԱԳԻԾ /ՆԱԽԱԳԾՎՈՂ/:	ճԵ -22
24	ԿՏՐՎԱԾՔ 1-1 /ՀԱՓԱԳՐՈՒԹՅՈՒՆ/: ԿՏՐՎԱԾՔ 1-1 /ՆԱԽԱԳԾՎՈՂ/:	ճԵ -23
25	ՎԵՑԵՐՈՐԴ ՀԱՐԿԻ ՔԱՆԴՎՈՂ ՀԱՏԱԿՆԵՐԻ ՀԱՏԱԿԱԳԻԾ:	ճԵ -24
26	ՎԵՑԵՐՈՐԴ ՀԱՐԿԻ ԿԱՌՈՒՑՎՈՂ ՀԱՏԱԿՆԵՐԻ ՀԱՏԱԿԱԳԻԾ:	ճԵ -25

N	ԹԵՐԹԵՐԻ ԱՆՎԱՆՈՒՄԸ	ԹԵՐԹ
1	2	3
27	ՀԱՏԱԿՆԵՐԻ ՄԱՄՆԱԳԻՐ: ՊՈԼԻՎԻՆԻԼՔԼՈՐԻԴԵ ՆՅՈՒԹԻՑԻՑ ՇՐԻՇԱԿՆԵՐԻ ՀԱՆԳՈՒՅՑ:	ճԵ -28
28	ԴԱՌՆԵՐԻ ՄԱՄՆԱԳԻՐ:	ճԵ -27
29	ՊԱՏՈՒՀԱՆՆԵՐԻ ՄԱՄՆԱԳԻՐ:	ճԵ -28
30	ՆԵՐՔԻՆ ՀԱՐԴԱՐՄԱՆ ԱՇԽԱՏԱՆՔՆԵՐԻ ՄԱՄՆԱԳԻՐ /ՍԿԻՋԲ/:	ճԵ -29
31	ՆԵՐՔԻՆ ՀԱՐԴԱՐՄԱՆ ԱՇԽԱՏԱՆՔՆԵՐԻ ՄԱՄՆԱԳԻՐ /ՎԵՐՋ/:	ճԵ -30
32	ՔԱՆԴՄԱՆ ԱՇԽԱՏԱՆՔՆԵՐԻ ՄԱՄՆԱԳԻՐ:	ճԵ -31
33	ՊԱՏԵՐԻ ՋԵՐՄԱՄԵԿՈՒՍԱՑՄԱՆ ՊՐՈՖԻԼՆԵՐԻ ՏԵՂԱԴՐՄԱՆ ՍԽԵՄԱ: ԿՏՐՎԱԾՔ 1-1:	ճԵ -32
34	ԿՏՐՎԱԾՔ 2-2: ՀԱՆԳՈՒՅՑ Ա: ՊԱՏԵՐԻ ՋԵՐՄԱՄԵԿՈՒՍԱՑՄԱՆ ՆՅՈՒԹԵՐԻ ՄԱՄՆԱԳԻՐ:	ճԵ -33
35	ՎԵՑԵՐՈՐԴ ՀԱՐԿԻ ԱՌԱՍՏԱՂԻ ՀԱՏԱԿԱԳԻԾ:	ճԵ -34
36	ԿԱԽՈՎԻ ԱՌԱՍՏԱՂԻ ՀԱՆԳՈՒՅՑՆԵՐ:	ճԵ -35
37	ՄԻՋՆՈՐՄՆԵՐԻ ՔԱՆԴՄԱՆ ՀԱՏԱԿԱԳԻԾ:	ճԵ -36
38	ՄԻՋՆՈՐՄՆԵՐԻ ԿԱՌՈՒՑՄԱՆ ՀԱՏԱԿԱԳԻԾ:	ճԵ -37
39	ԹԵԹԵՎ ԲԵՏՈՆԵ ՍԱԼԵՐՈՎ / 100 մմ / ՄԻՋՆՈՐՄՆԵՐԻ ԱՄԱՐԱՆԱՎՈՐՄԱՆ ԵՎ ԱՄՐԱՑՄԱՆ ՍԽԵՄԱ: ԿՏՐՎԱԾՔՆԵՐ 1-1, 2-2, 3-3, 4-4: ԿԱՌՈՒՑՎՈՂ ՄԻՋՆՈՐՄՆԵՐԻ / 100 մմ / ՄԱՄՆԱԳԻՐ:	ճԵ -38
40	ԹԵԹԵՎ ԲԵՏՈՆԵ ԲԼՈԿՆԵՐՈՎ / 200 մմ / ՄԻՋՆՈՐՄՆԵՐԻ ԱՄԱՐԱՆԱՎՈՐՄԱՆ ԵՎ ԱՄՐԱՑՄԱՆ ՍԽԵՄԱ: ԿՏՐՎԱԾՔՆԵՐ 1-1, 2-2, 3-3, 4-4: ԿԱՌՈՒՑՎՈՂ ՄԻՋՆՈՐՄՆԵՐԻ / 200 մմ / ՄԱՄՆԱԳԻՐ:	ճԵ -39
41	ԱՍՏԻՃԱՆԱՎԱՆԴԱԿԻ ՀԱՏԱԿԱԳԻԾ 1-2 ԱՌԱՆՑՔՆԵՐՈՎ /ՀԱՄ ԱՍՏԻՃԱՆԱՎԱՆԴԱԿ/: ԿՏՐՎԱԾՔ 1-1: ՄԱՄՆԱԳԻՐ:	ճԵ -40
42	ԱՍՏԻՃԱՆԱՎԱՆԴԱԿԻ ՀԱՏԱԿԱԳԻԾ 6-7 ԱՌԱՆՑՔՆԵՐՈՎ /ԱՋ ԱՍՏԻՃԱՆԱՎԱՆԴԱԿ/: ԿՏՐՎԱԾՔ 1-1: ՄԱՄՆԱԳԻՐ:	ճԵ -41
43	ՑՈՒՑԱՆԱԿ 1, 2: ՄԱՄՆԱԳՐԵՐ:	ճԵ -42
	ՏԵԽՆՈԼՈԳԻԱԿԱՆ ՄԱՍ	
44	ՉՈՐՐՈՐԴ ՀԱՐԿԻ ՍԱՐՔԱՎՈՐՈՒՄՆԵՐԻ ՏԵՂԱԴՐՄԱՆ ՀԱՏԱԿԱԳԻԾ:	ՏՄ -1
45	ՉՈՐՐՈՐԴ ՀԱՐԿ՝ ՍԱՐՔԵՐԻ ԵՎ ՍԱՐՔԱՎՈՐՈՒՄՆԵՐԻ ՄԱՄՆԱԳԻՐ: ԼԱՄԻՆԱՏ ՊԱՇՏՊԱՆԻՉ ԳՈՏՈՒ ԿԱՌՈՒՑՄԱՆ ԱՇԽԱՏԱՆՔՆԵՐԻ ՄԱՄՆԱԳԻՐ: ԿՏՐՎԱԾՔ 1-1:	ՏՄ -2
46	ՎԵՑԵՐՈՐԴ ՀԱՐԿԻ ՍԱՐՔԱՎՈՐՈՒՄՆԵՐԻ ՏԵՂԱԴՐՄԱՆ ՀԱՏԱԿԱԳԻԾ:	ՏՄ -3
47	ՎԵՑԵՐՈՐԴ ՀԱՐԿ՝ ՍԱՐՔԵՐԻ ԵՎ ՍԱՐՔԱՎՈՐՈՒՄՆԵՐԻ ՄԱՄՆԱԳԻՐ: ԼԱՄԻՆԱՏ ՊԱՇՏՊԱՆԻՉ ԳՈՏՈՒ ԿԱՌՈՒՑՄԱՆ ԱՇԽԱՏԱՆՔՆԵՐԻ ՄԱՄՆԱԳԻՐ: ԿՏՐՎԱԾՔ 1-1:	ՏՄ -4
	ՇԻՆԱՐԱՐՈՒԹՅԱՆ ԿԱԶՄԱԿԵՐՊՄԱՆ ՆԱԽԱԳԻԾ	
48	ԳԼԽԱՑԱՆԿ:	1
49	ՎԵՐԱՆՈՐՈԳՎՈՂ ՄԱՍՆԱՇԵՆՔԻ ԲՆՈՒԹԱԳԻՐ: ՀԻՄՆԱԿԱՆ ԱՇԽԱՏԱՆՔՆԵՐԻ ԱՐՏԱԴՐՈՒԹՅԱՆ ՄԵԹՈԴՆԵՐ: ԱՆՎՏԱՆԳՈՒԹՅԱՆ ՏԵԽՆԻԿԱՅԻ ԵՎ ՀԱԿԱՀՐԴԵՀԱՅԻՆ ՄԻՋՈՑԱՌՈՒՄՆԵՐ:	2
50	ՇՐՋԱԿԱ ՄԻՋԱՎԱՅՐԻ ՊԱՀՊԱՆՈՒԹՅՈՒՆ: ԺԱՄԱՆԱԿԱՎՈՐ ԷԼ. ԷՆԵՐԳԻԱՅԻ ՄՇՈՒՇՈՒՄ ԵՎ ՋՐԱՄԱՏԱԿԱՐԱՐՈՒՄ: ՇԻՆԱՐԱՐՈՒԹՅԱՆ ՕՐԱՑՈՒՅՑԱՅԻՆ ՊԼԱՆ:	3
51	ՆՅՈՒԹԵՐԻ ՏԵԽՆԻԿԱԿԱՆ ՄԱՄՆԱԳԻՐ:	4
52	ԱՇԽԱՏԱՆՔՆԵՐԻ ԺԱՄԱՆԱԿԱՑՈՒՅՑ:	5 / ԵԿ-1

ՆԱԽԱԳԻԾԸ ԿԱՏԱՐՎԵԼ Է ԳՈՐԾՈՂ ՇԻՆԱՐԱՐԱԿԱՆ ՆՈՐՄԵՐԻՆ ԵՎ ԿԱՆՈՆՆԵՐԻՆ ՀԱՄԱՊԱՏԱՍԽԱՆ:

Ն Գ Ի Ա. ՀԱՐՈՒԹՅՈՒՆՅԱՆ

ՏՆՕՐԵՆ	Վ. ՎԵՔԻԼՅԱՆ		ՀՀ ԱՆ «ՀԻՎՀԿ-ի ԿԱՆԽԱՐԳԵԼԱՆ ՀԱՆՐԱՊԵՏԱԿԱՆ ԿԵՆՏՐՈՆ» ՊՈԱԿ-ի ՉՈՐՐՈՐԴ ՀԱՐԿԻ ԲԺՇԿԱԿԱՆ ՕԳՆՈՒԹՅԱՆ ԵՎ ՄՊԱՍԱՐԿՄԱՆ ԲԱԺԻՆ ՎԵՐԱՆՈՐՈԳՈՒՄ, ԵՎ ՎԵՑԵՐՈՐԴ ՀԱՐԿԻ ԼԱԲՈՐԱՏՈՐ ԱԽՏՈՐՈՇՄԱՆ ԲԱԺԻՆ ՀԻՄՆԱՆՈՐՈԳՈՒՄ		
Ն Գ Ի	Ա. ՀԱՐՈՒԹՅՈՒՆՅԱՆ					
ՆԱԽԱԳԾԵՑ	Խ.ԳՐԻԳՈՐՅԱՆ			ՓՈՒԼ	ԹԵՐԹ	ԹԵՐԹԵՐ
ՍՏՈՒԳԵՑ	Ս.ԹԱՂԵՎՈՍՅԱՆ			Ա Ն	ճԵ - 1	
			ԹԵՐԹԵՐԻ ԱՆՎԱՆԱՑԱՆԿ:	ՎՎ ՎԱՆԱՁՈՐԻ ՆԱԽԱԳԻԾ		

ԻՐԱՎԻՃԱԿԱՅԻՆ ՀԱՏԱԿԱԳԻԾ Մ 1:1000

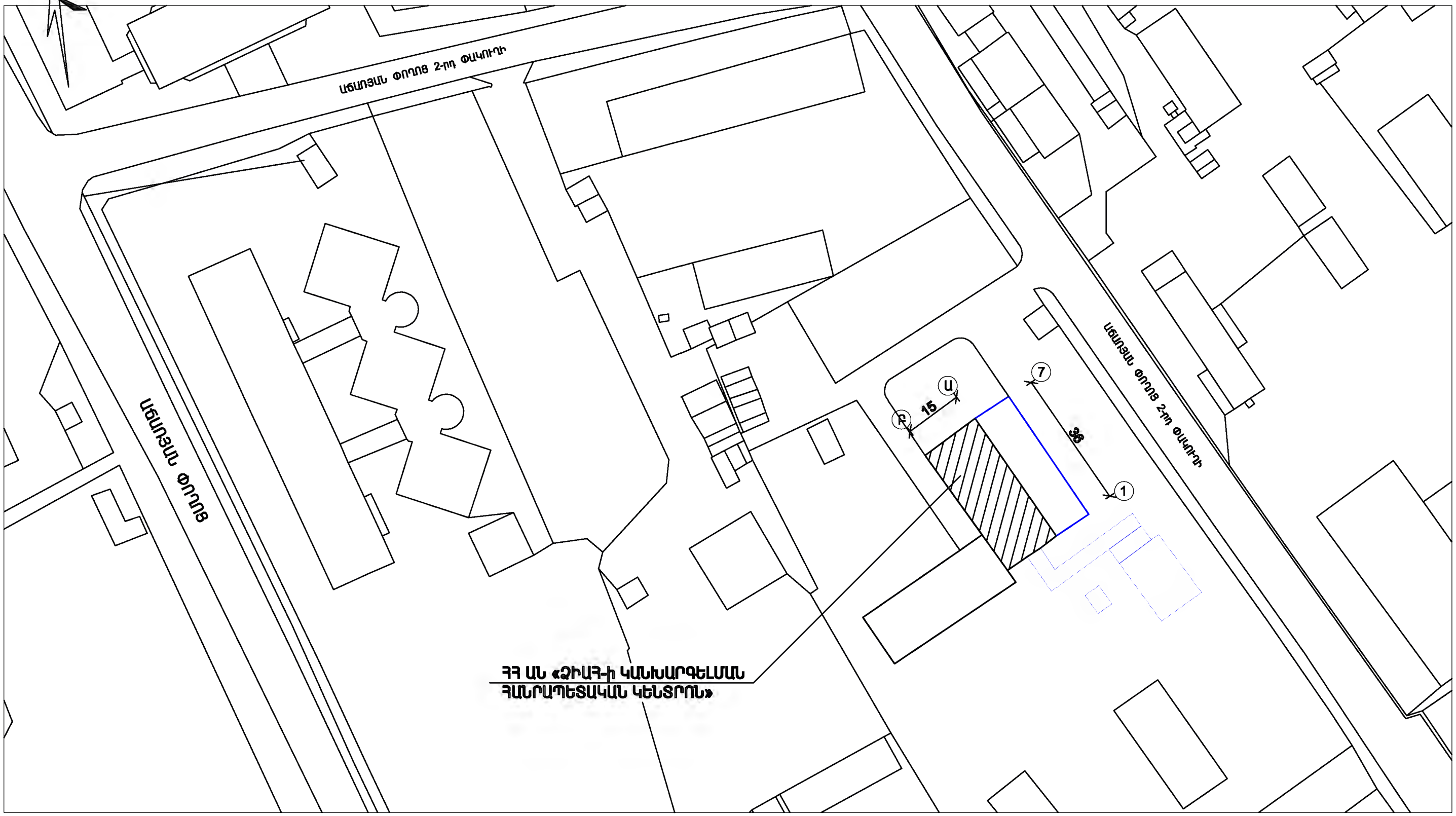

ՀԱՄԱՁԱՅՆԵՑՎԱԾ Է

ԵՐԵՎԱՆԻ ՔԱՂԱՔԱՊԵՏ՝ Տ. ՄԱՐԳԱՐՅԱՆ

ՏՆՕՐԵՆ	Վ. ՎԵՔԻԼՅԱՆ		ՀՀ ԱՆ «ՁԻԱՀ-ի ԿԱՆԽԱՐԳԵԼՄԱՆ ՀԱՆՐԱՊԵՏԱԿԱՆ ԿԵՆՏՐՈՆ» ՊՈԱԿ-ի ՉՈՐՐՈՐԴ ՀԱՐԿԻ ԲԺՇԿԱԿԱՆ ՕԳՆՈՒԹՅԱՆ ԵՎ ՄՊՄԱՄԱԿԱՆ ԲԱԺՆԻ ՎԵՐԱՆՈՐՈԳՈՒՄ, ԵՎ ՎԵՑԵՐՈՐԴ ՀԱՐԿԻ ԼԱԲՈՐԱՏՈՐ ԱԽՏՈՐՈՇՄԱՆ ԲԱԺՆԻ ՀԻՄՆԱՆՈՐՈԳՈՒՄ			
Ն Գ Ի	Ա. ՀԱՐՈՒԹՅՈՒՆՅԱՆ					
ՆԱԽԱԳԾԵՑ	Խ.ԳՐԻԳՈՐՅԱՆ			ՓՈՒԼ	ԹԵՐԹ	ԹԵՐԹԵՐ
ՍՏՈՒԳԵՑ	Ս.ԹԱՊԵՎՈՍՅԱՆ			Ա Ն	ԳՀ - 1	
			ԻՐԱՎԻՃԱԿԱՅԻՆ ՀԱՏԱԿԱԳԻԾ:	[redacted]		

ՉՈՐՐՈՐԴ ՀԱՐԿԻ ՀԱՏԱԿԱԳԻԾ Մ 1:100
/ՀԱՓԱԳՐՈՒԹՅՈՒՆ/

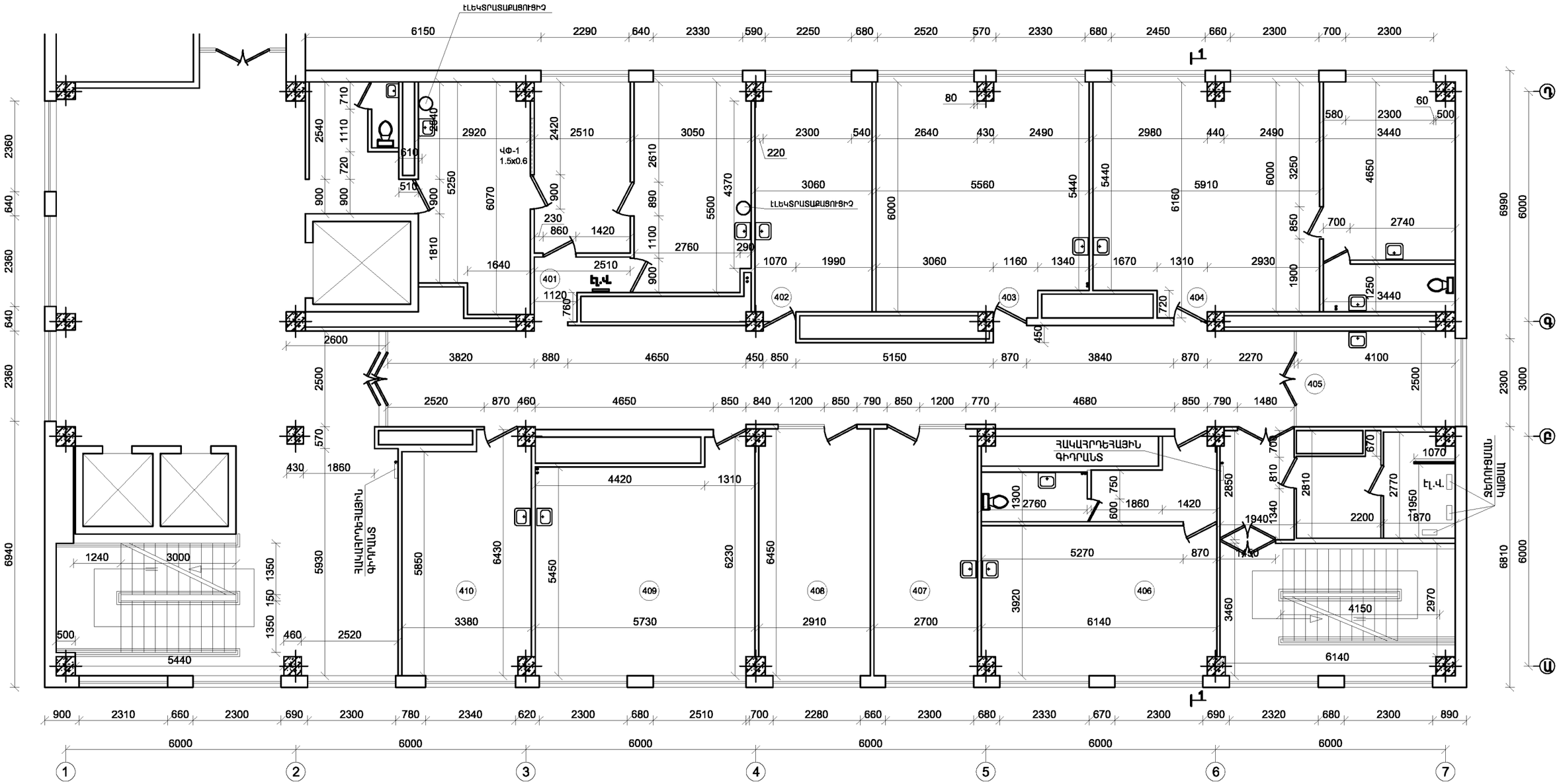

ՍԵՆՅԱԿՆԵՐԻ ԱՆՎԱՆՈՒՄ

403. ԿԵՆՍԱՔԻՄԻԱԿԱՆ ԼԱԲՈՐԱՏՈՐԻԱ
406. ԲԺԻՇԿՆԵՐԻ ՍԵՆՅԱԿ
407. ԲԱԺՆԻ ՎԱՐԻՉԻ ՍԵՆՅԱԿ
408. ԻՄՈՒՆԱԲԱՆԱԿԱՆ ԼԱԲՈՐԱՏՈՐԻԱ
409. ՄԻԱՎ-ի ՀԱՍՏԱՏՄԱՆ ԼԱԲՈՐԱՏՈՐԻԱ

ՏՆՕՐԵՆ	Վ. ՎԵՔԻԼՅԱՆ		ՀՀ ԱՆ «ՀԻԱՀ-ի ԿԱՆԽԱՐԳԵԼՄԱՆ ՀԱՆՐԱՊԵՏԱԿԱՆ ԿԵՆՏՐՈՆ» ՊՈԱԿ-ի ՉՈՐՐՈՐԴ ՀԱՐԿԻ ԲԺՇԿԱԿԱՆ ՕԳՆՈՒԹՅԱՆ ԵՎ ՄՊԱՍԱՐԿՄԱՆ ԲԱԺՆԻ ՎԵՐԱՆՈՐՈԳՈՒՄ, ԵՎ ՎԵՑԵՐՈՐԴ ՀԱՐԿԻ ԼԱԲՈՐԱՏՈՐ ԱԽՏՈՐՈՇՄԱՆ ԲԱԺՆԻ ՀԻՄՆԱՆՈՐՈԳՈՒՄ			
Ն Գ Ի	Ա. ՀԱՐՈՒԹՅՈՒՆՅԱՆ					
ՆԱԽԱԳԾԵՑ	Խ.ԳՐԻԳՈՐՅԱՆ		ՉՈՐՐՈՐԴ ՀԱՐԿ ԲԺՇԿԱԿԱՆ ՕԳՆՈՒԹՅԱՆ ԵՎ ՄՊԱՍԱՐԿՄԱՆ ԲԱԺԻՆ	ՓՈՒԼ	ԹԵՐԹ	ԹԵՐԹԵՐ
ՍՏՈՒԳԵՑ	Ս.ԹԱԴԵՎՈՍՅԱՆ			Ա Ն	ԵՀ - 3	
			ՉՈՐՐՈՐԴ ՀԱՐԿԻ ՀԱՏԱԿԱԳԻԾ /ՀԱՓԱԳՐՈՒԹՅՈՒՆ/			

ՉՈՐՐՈՐԴ ՀԱՐԿԻ ՀԱՏԱԿԱԳԻԾ Մ 1:100
/ՆԱԽԱԳԾՎՈՂ/

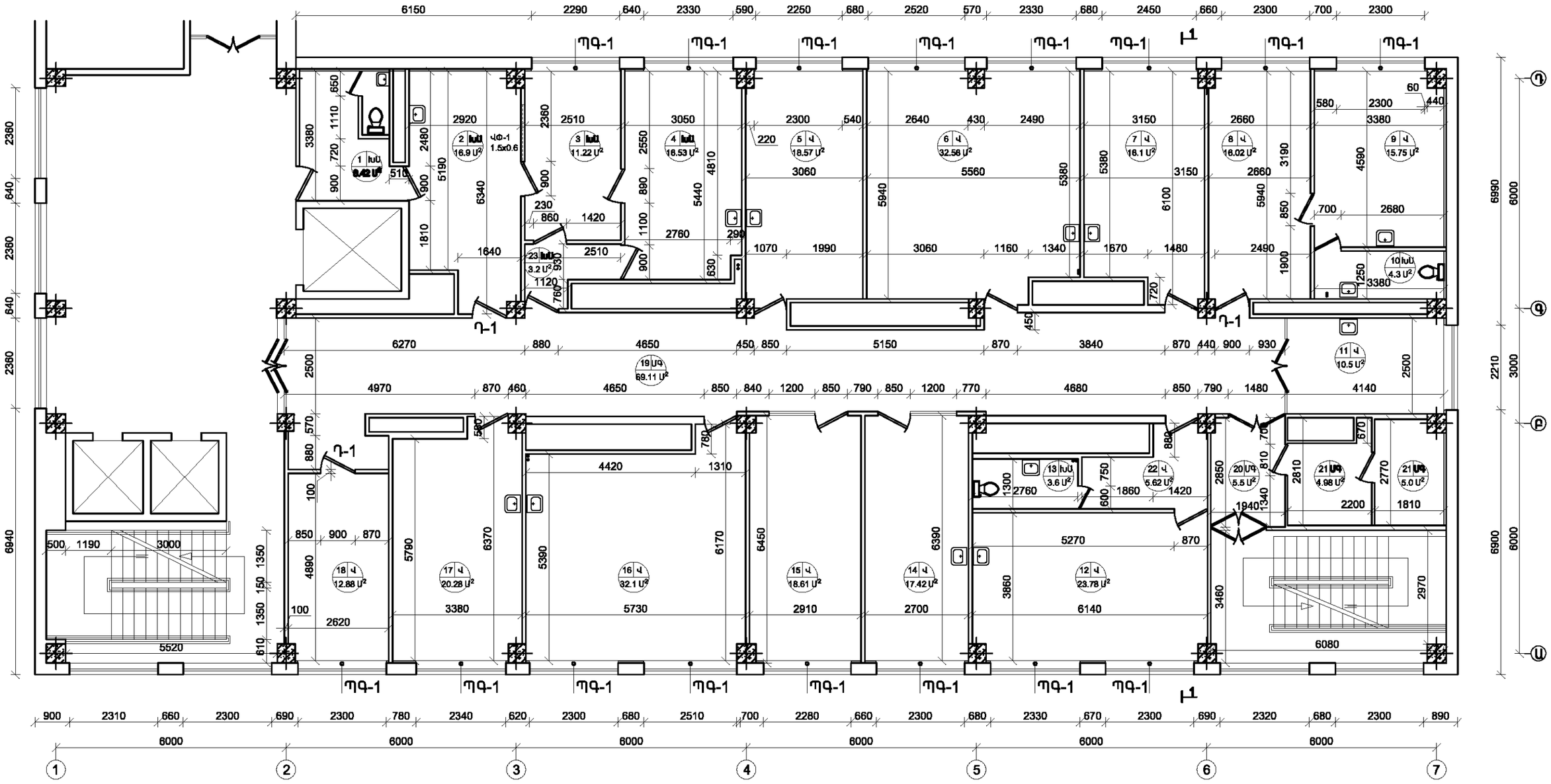

ՊԱՅՄԱՆԱԿԱՆ ՆԵՇԱՆՆԵՐ

ՄԳ - ՄԱՄԼՈԳՐԱՆԻՏԵՆ ՍԱԼԻԿՆԵՐ
ԽՑ - ԽՏՑԵՍԱԼԻԿԵՐ
Վ - ՊՈԼԻՎԻՆԻԼՔԼՈՐԻԴԵ ՆՅՈՒԹԻՑ ՀԱՏԱԿ
Դ-1 - ՆՈՐ ՏԵՂԱԴՐՎՈՂ ՄԵՏԱՂՊԼԱՍՏԵ ԴՈՒՌ
ՊԳ - ՊԼԱՍՏՄԱՍԵ ՊԱՏՈՒՀԱՆԱԳՈԳԵՐ

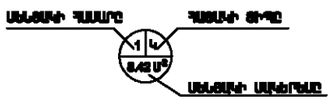

ՍԵՆՅԱԿՆԵՐԻ ԱՆՎԱՆՈՒՄ

1. ՍԱՆՀԱՆԳՈՒՅՑ ԵՎ ՄԻՋԱՆՑՔ
2. ՄԱՏԵՆԱՎՈՐՄԱՆ ՍԵՆՅԱԿ
3. ՁՆՆՄԱՆ ՍԵՆՅԱԿ /1/
4. ՁՆՆՄԱՆ ՍԵՆՅԱԿ /2/
5. ՁՆՆՄԱՆ ՍԵՆՅԱԿ /3/
6. ԲԺԻՇԿՆԵՐԻ ՍԵՆՅԱԿ /1/
7. ԱՎԱԳ ԲՈՒԺՔՐՈՇ ՍԵՆՅԱԿ
8. ԲԱԺՆԻ ՎԱՐԻՉԻ ՍԵՆՅԱԿ
9. ՊՐՈՑԵԴՈՒՐԱՅԻՆ ՍԵՆՅԱԿ /1/
10. ՍԱՆՀԱՆԳՈՒՅՑ
11. ՊՐՈՑԵԴՈՒՐԱՅԻՆ ՍԵՆՅԱԿ /2/
12. ԲԺԻՇԿՆԵՐԻ ՍԵՆՅԱԿ /2/
13. ՍԱՆՀԱՆԳՈՒՅՑ
14. ՁՆՆՄԱՆ ՍԵՆՅԱԿ /4/
15. ԲՈՒԺՔՈՒՅՐԵՐԻ ՍԵՆՅԱԿ
16. ԲԺԻՇԿՆԵՐԻ ՍԵՆՅԱԿ /3/
17. ՊՐՈՑԵԴՈՒՐԱՅԻՆ ՍԵՆՅԱԿ /3/
18. ԴԵՂԵՐԻ ԲԱՑԹՈՂՆՄԱՆ ՍԵՆՅԱԿ
19. ՄԻՋԱՆՑՔ
20. ՄԻՋԱՆՑՔ
21. ՊԱՀԵՍՏԱՅԻՆ ԵՎ ՏԵԽՆԻԿԱԿԱՆ ՍԵՆՅԱԿՆԵՐ
22. ՄԻՋԱՆՑՔ
23. ՄԻՋԱՆՑՔ

ՏՆՕՐԵՆ	Վ. ՎԵՔԻԼՅԱՆ		ՀՀ ԱՆ «ՀԻՎԱՀ-ի ԿԱՆԽԱՐԳԵԼԱՆ ՀԱՆՐԱՊԵՏԱԿԱՆ ԿԵՆՏՐՈՆ» ՊՈԱԿ-ի ՉՈՐՐՈՐԴ ՀԱՐԿԻ ԲԺՇԿԱԿԱՆ ՕԳՆՈՒԹՅԱՆ ԵՎ ՍՊԱՍԱՐԿՄԱՆ ԲԱԺՆԻ ՎԵՐԱՆՈՐՈԳՈՒՄ, ԵՎ ՎԵՑԵՐՈՐԴ ՀԱՐԿԻ ԼԱԲՈՐԱՏՈՐ ԱԽՏՈՐՈՇՄԱՆ ԲԱԺՆԻ ՀԻՄՆԱՆՈՐՈԳՈՒՄ			
Ն Գ Ի	Ա. ՀԱՐՈՒԹՅՈՒՆՅԱՆ					
ՆԱԽԱԳԾԵՑ	Խ.ԳՐԻԳՈՐՅԱՆ		ՉՈՐՐՈՐԴ ՀԱՐԿ ԲԺՇԿԱԿԱՆ ՕԳՆՈՒԹՅԱՆ ԵՎ ՍՊԱՍԱՐԿՄԱՆ ԲԱԺԻՆ	ՓՈՒԼ	ԹԵՐԹ	ԹԵՐԹԵՐ
ՍՏՈՒԳԵՑ	Ս.ԹԱՂԵՎՈՍՅԱՆ			Ա Ն	ԳՀ - 4	
			ՉՈՐՐՈՐԴ ՀԱՐԿԻ ՀԱՏԱԿԱԳԻԾ /ՆԱԽԱԳԾՎՈՂ/:	ՎԵՆԵՏԻԿԻ ՆԱԽԱՐԱՐՈՒԹՅՈՒՆ		

ԿՏՐՎԱԾՔ 1-1 /ՉԱՓԱԳՐՈՒԹՅՈՒՆ/: ԿՏՐՎԱԾՔ 1-1 /ՆԱԽԱԳԾՎՈՂ/:

ԿՏՐՎԱԾՔ 1-1 Մ 1:100
/ՉԱՓԱԳՐՈՒԹՅՈՒՆ/

1. ԳՈՅՈՒԹՅՈՒՆ ՈՒՆԵՑՈՂ ՀԱՏԱԿ
2. ԳՈՅՈՒԹՅՈՒՆ ՈՒՆԵՑՈՂ ՄԻՋՀԱՐԿԱՅԻՆ ԾԱԾԿԻ ՍԱԼ
3. ԳՈՅՈՒԹՅՈՒՆ ՈՒՆԵՑՈՂ ԳԻՊՍԱՍՏՎԱՐԱԹՂԹԵ ԿԱԽՈՎԻ ԱՌԱՋՏԱՂ ՄԵՏԱՂԱԿԱՆ ԿՄՈՂՔՈՎ

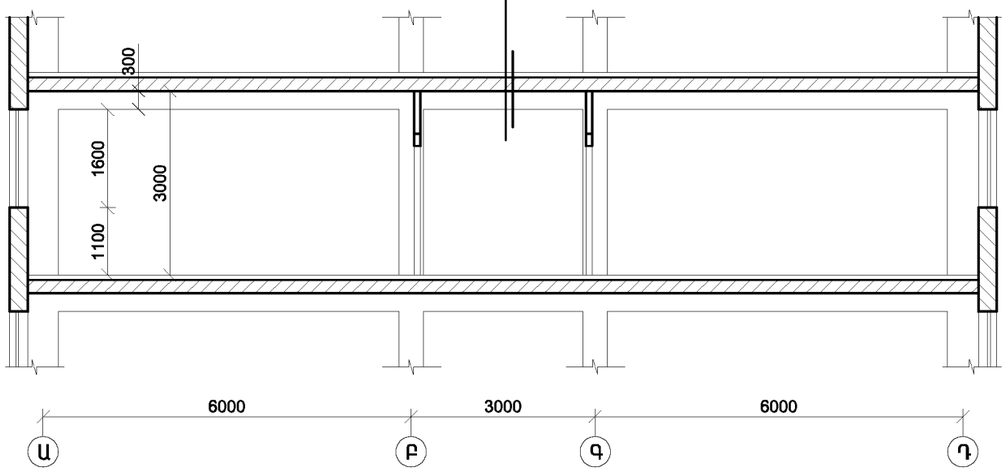

ԿՏՐՎԱԾՔ 1-1 Մ 1:100
/ՆԱԽԱԳԾՎՈՂ/

1. ԳՈՅՈՒԹՅՈՒՆ ՈՒՆԵՑՈՂ ՀԱՏԱԿ
2. ԳՈՅՈՒԹՅՈՒՆ ՈՒՆԵՑՈՂ ՄԻՋՀԱՐԿԱՅԻՆ ԾԱԾԿԻ ՍԱԼ
3. ԼՐԱՑՎՈՂ ԿԱԽՈՎԻ ԱՌԱՋՏԱՂ ՄԵՏԱՂԱԿԱՆ ԿՄՈՂՔՈՎ ԳԻՊՍԱՍՏՎԱՐԱԹՂԹԻՑ / խոնավակայուն, հաստ. 9.5 մմ/

1. ՊՈԼԻՎԻՆԻԼՔԼՈՐԻԴԵ ՆՅՈՒԹԻՑ ՀԱՏԱԿՆԵՐԻ ԻՐԱԿԱՆԱՑՈՒՄ 2 մմ ՀԱՍՏՈՒԹՅԱՆ ԵՆԹԱՇԵՐՏԻ ՀԵՏ ՄԻԱՍԻՆ՝ ԵՐԻՇԱԿՆԵՐԸ ՀԱՏՈՒԿ ԴԵՏԱԼՆԵՐԻ ՏԵՂԱԴՐՄԱՄԲ (ՆԵՐԱՌՈՒՄ Է ԵՐԻՇԱԿՆԵՐԻ ՄԱԿԵՐԵՍԸ, 100 մմ ԲԱՐՁՐՈՒԹՅԱՆ)
2. ԳՈՅՈՒԹՅՈՒՆ ՈՒՆԵՑՈՂ ԲԵՏՈՆԵ
3. ԳՈՅՈՒԹՅՈՒՆ ՈՒՆԵՑՈՂ ՄԻՋՀԱՐԿԱՅԻՆ ԾԱԾԿԻ ՍԱԼ

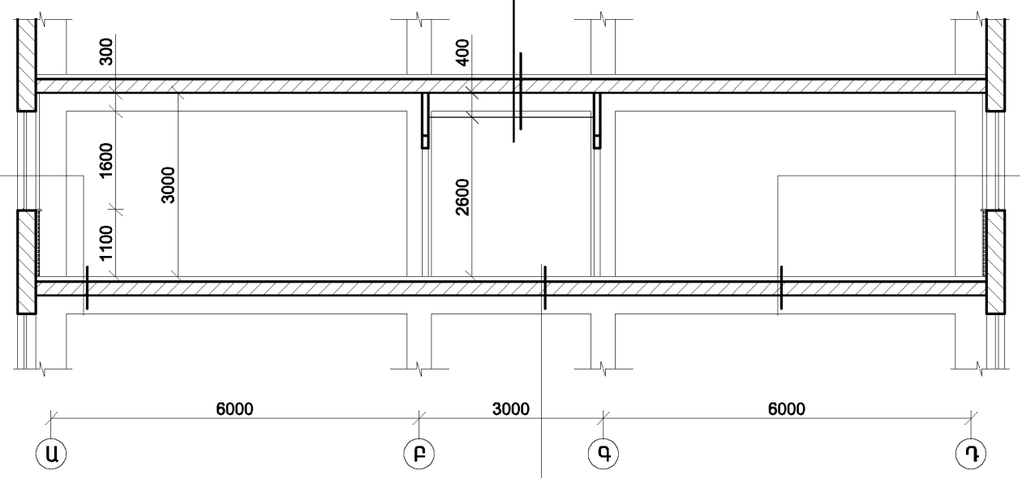

1. ՊՈԼԻՎԻՆԻԼՔԼՈՐԻԴԵ ՆՅՈՒԹԻՑ ՀԱՏԱԿՆԵՐԻ ԻՐԱԿԱՆԱՑՈՒՄ 2 մմ ՀԱՍՏՈՒԹՅԱՆ ԵՆԹԱՇԵՐՏԻ ՀԵՏ ՄԻԱՍԻՆ՝ ԵՐԻՇԱԿՆԵՐԸ ՀԱՏՈՒԿ ԴԵՏԱԼՆԵՐԻ ՏԵՂԱԴՐՄԱՄԲ (ՆԵՐԱՌՈՒՄ Է ԵՐԻՇԱԿՆԵՐԻ ՄԱԿԵՐԵՍԸ, 100 մմ ԲԱՐՁՐՈՒԹՅԱՆ)
2. ԳՈՅՈՒԹՅՈՒՆ ՈՒՆԵՑՈՂ ԲԵՏՈՆԵ
3. ԳՈՅՈՒԹՅՈՒՆ ՈՒՆԵՑՈՂ ՄԻՋՀԱՐԿԱՅԻՆ ԾԱԾԿԻ ՍԱԼ

1. ՊՐԵՍԳՐԱՆԻՏԵ ՍԱԼԻԿՆԵՐ
2. ՑԱՎԱՔՍԱՅԻՆ ՀԱՐԹԵՑՈՒԹԻՒՀ ՇԵՐՏ /հաստ. 30 մմ/
3. ԳՈՅՈՒԹՅՈՒՆ ՈՒՆԵՑՈՂ ԲԵՏՈՆԵ
3. ԳՈՅՈՒԹՅՈՒՆ ՈՒՆԵՑՈՂ ՄԻՋՀԱՐԿԱՅԻՆ ԾԱԾԿԻ ՍԱԼ

ՏՆՕՐԵՆ	Վ. ՎԵՔԻԼՅԱՆ		ՀՀ ԱՆ «ՀԻԱՀ-ի ԿԱՆԽԱՐԳԵԼՄԱՆ ՀԱՆՐԱՊԵՏԱԿԱՆ ԿԵՆՏՐՈՆ» ՊՈԱԿ-ի ՉՈՐՐՈՐԴ ՀԱՐԿԻ ԲԺՇԿԱԿԱՆ ՕԳՆՈՒԹՅԱՆ ԵՎ ՄՊԱՍԱՐԿՄԱՆ ԲԱԺՆԻ ՎԵՐԱՆՈՐՈԳՈՒՄ, ԵՎ ՎԵՑԵՐՈՐԴ ՀԱՐԿԻ ԼԱԲՈՐԱՏՈՐ ԱԽՏՈՐՈՇՄԱՆ ԲԱԺՆԻ ՀԻՄՆԱՆՈՐՈԳՈՒՄ			
Ն Գ Ի	Ա. ՀԱՐՈՒԹՅՈՒՆՅԱՆ					
ՆԱԽԱԳԾԵՑ	Խ.ԳՐԻԳՈՐՅԱՆ		ՉՈՐՐՈՐԴ ՀԱՐԿ ԲԺՇԿԱԿԱՆ ՕԳՆՈՒԹՅԱՆ ԵՎ ՄՊԱՍԱՐԿՄԱՆ ԲԱԺԻՆ	ՓՈՒԼ	ԹԵՐԹ	ԹԵՐԹԵՐ
ՍՏՈՒԳԵՑ	Ս.ԹԱԴԵՎՈՍՅԱՆ			Ա Ն	ՃԸ - 5	
			ԿՏՐՎԱԾՔ 1-1 /ՉԱՓԱԳՐՈՒԹՅՈՒՆ/: ԿՏՐՎԱԾՔ 1-1 /ՆԱԽԱԳԾՎՈՂ/:		ՎԵՆԵՑԻԱՆ ՆԱԽԱԳԻԾ	

ՉՈՐՐՈՐԴ ՀԱՐԿԻ ՔԱՆԴՎՈՂ ՀԱՏԱԿՆԵՐԻ ՀԱՏԱԿԱԳԻԾ Մ 1:100

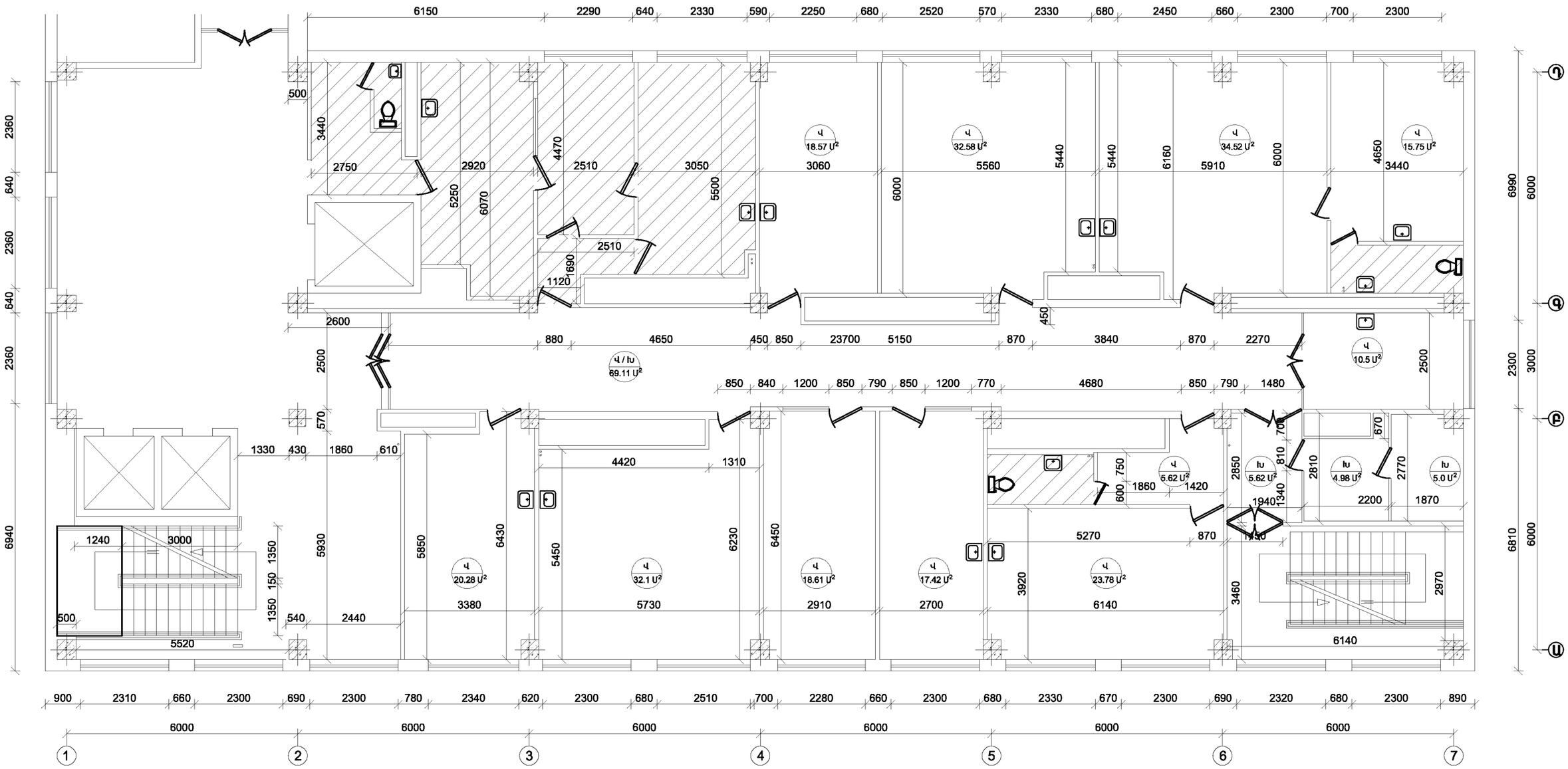

ՊԱՅՄԱՆԱԿԱՆ ՆՇԱՆՆԵՐ

Կ - ՔԱՆԴՎՈՂ ՀԱՏԱԿՆԵՐ ԿԵՐԱՄԻԿԱԿԱՆ ԱԼԻԿՆԵՐԻՑ

Վ - ՔԱՆԴՎՈՂ ՀԱՏԱԿՆԵՐ ՊՈԼԻՎԻՆԻԼՔԼՈՐԻԴԵ ՆՅՈՒԹԻՑ

Խ - ՔԱՆԴՎՈՂ ԽՑԱՆԿԱՐԱՑԻՆ ՀԱՏԱԿՆԵՐ

- ՀԱՏԱԿՆԵՐԸ ՉՔԱՆԴՎՈՂ ՄԵՆՔԵՐ

ՏՆՕՐԵՆ	Վ. ՎԵՔԻԼՅԱՆ		ՀՀ ԱՆ «ՁԻԱԳ-ի ԿԱՆԽԱՐԳԵԼՄԱՆ ՀԱՆՐԱՊԵՏԱԿԱՆ ԿԵՆՏՐՈՆ» ՊՈԱԿ-ի ՉՈՐՐՈՐԴ ՀԱՐԿԻ ԲԺՇԿԱԿԱՆ ՕԳՆՈՒԹՅԱՆ ԵՎ ՍՊԱՍԱՐԿՄԱՆ ԲԱԺՆԻ ՎԵՐԱՆՈՐՈԳՈՒՄ, ԵՎ ՎԵՑԵՐՈՐԴ ՀԱՐԿԻ ԼԱԲՈՐԱՏՈՐ ԱԽՏՈՐՈՇՄԱՆ ԲԱԺՆԻ ՀԻՄՆԱՆՈՐՈԳՈՒՄ			
Ն Գ Ի	Ա. ՀԱՐՈՒԹՅՈՒՆՅԱՆ					
ՆԱԽԱԳԾԵՑ	Խ.ԳՐԻԳՈՐՅԱՆ		ՉՈՐՐՈՐԴ ՀԱՐԿ ԲԺՇԿԱԿԱՆ ՕԳՆՈՒԹՅԱՆ ԵՎ ՍՊԱՍԱՐԿՄԱՆ ԲԱԺԻՆ	ՓՈՒԼ	ԹԵՐԹ	ԹԵՐԹԵՐ
ՍՏՈՒԳԵՑ	Ս.ԹԱՂԵՎՈՍՅԱՆ			Ա Ն	ՃԾ - 6	
			ՉՈՐՐՈՐԴ ՀԱՐԿԻ ՔԱՆԴՎՈՂ ՀԱՏԱԿՆԵՐԻ ՀԱՏԱԿԱԳԻԾ:	ՎԵՆԵՑՈՒՄԻ ՆԱԽԱԳԻԾ		

ՉՈՐՐՈՐԴ ՀԱՐԿԻ ԿԱՌՈՒՑՎՈՂ ՀԱՏԱԿՆԵՐԻ ՀԱՏԱԿԱԳԻԾ Մ 1:100

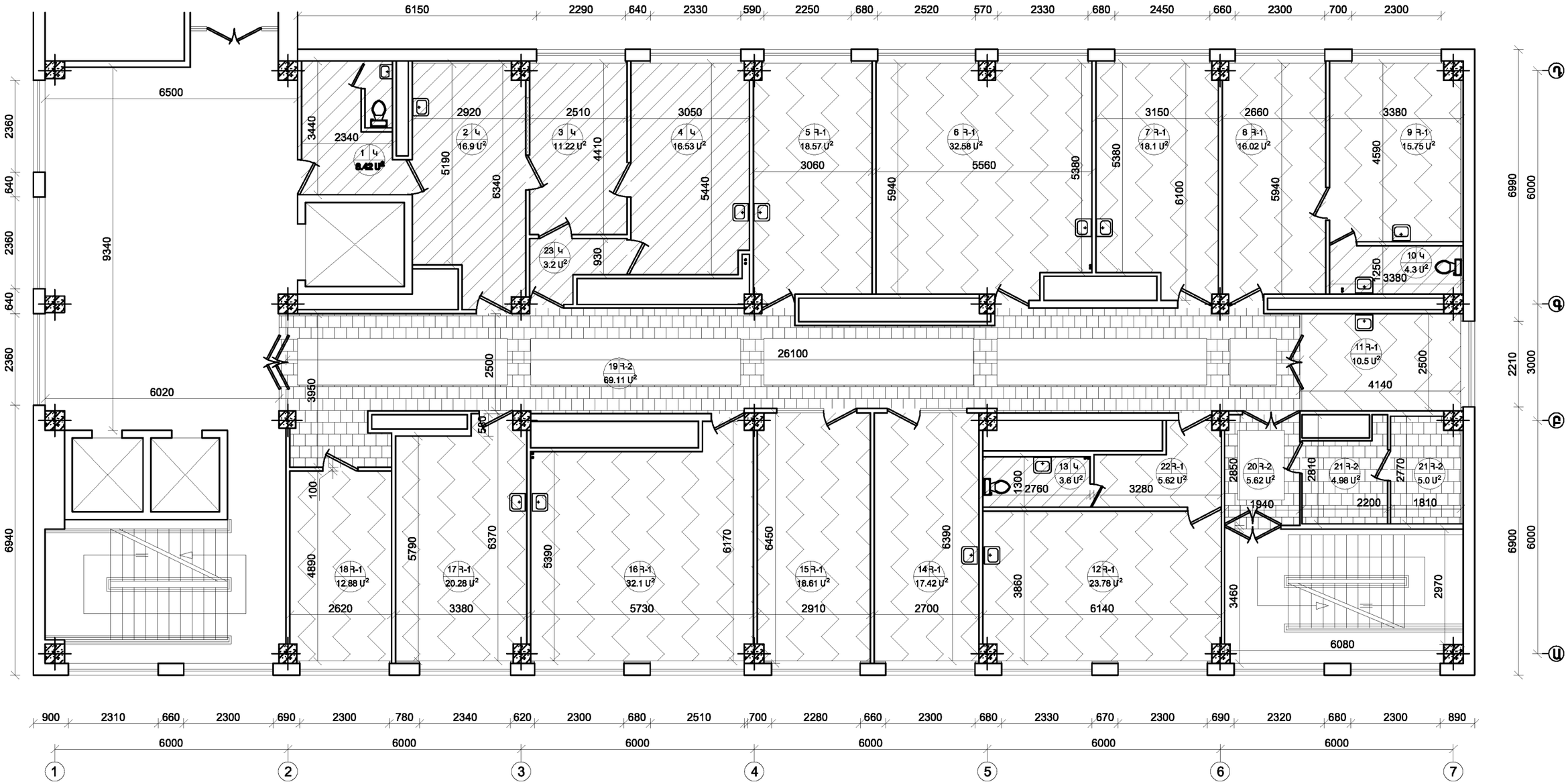

ՊԱՅՄԱՆԱԿԱՆ ՆՇԱՆՆԵՐ

- ՄԳ - ՄԱՄԼՈԳՐԱՆԻՏԵՆ ՍԱԼԻԿՆԵՐ
- ՊՈԼԻՎԻՆԻԼՔԼՈՐԻԴԵ ՆՅՈՒԹԻՑ ՀԱՏԱԿ
- ՀԱՏԱԿՆԵՐԸ ՉՔԱՆԴՎՈՂ ՍԵՆՔԵՐ

ՍԵՆՅԱԿՆԵՐԻ ԱՆՎԱՆՈՒՄ

1. ՍԱՆՀԱՆԳՈՒՅՑ ԵՎ ՄԻՋԱՆՑՔ
2. ՄԱՏԵՆԱՎՈՐՄԱՆ ՍԵՆՅԱԿ
3. ՁՆՆՄԱՆ ՍԵՆՅԱԿ /1/
4. ՁՆՆՄԱՆ ՍԵՆՅԱԿ /2/
5. ՁՆՆՄԱՆ ՍԵՆՅԱԿ /3/
6. ԲԺԻՇԿՆԵՐԻ ՍԵՆՅԱԿ /1/
7. ԱՎԱԳ ԲՈՒԺՔՐՈՋ ՍԵՆՅԱԿ
8. ԲԱԺՆԻ ՎԱՐԻՉԻ ՍԵՆՅԱԿ
9. ՊՐՈՑԵԴՈՒՐԱՅԻՆ ՍԵՆՅԱԿ /1/
10. ՍԱՆՀԱՆԳՈՒՅՑ
11. ՊՐՈՑԵԴՈՒՐԱՅԻՆ ՍԵՆՅԱԿ /2/
12. ԲԺԻՇԿՆԵՐԻ ՍԵՆՅԱԿ /2/
13. ՍԱՆՀԱՆԳՈՒՅՑ
14. ՁՆՆՄԱՆ ՍԵՆՅԱԿ /4/
15. ԲՈՒԺՔՈՒՅՐԵՐԻ ՍԵՆՅԱԿ
16. ԲԺԻՇԿՆԵՐԻ ՍԵՆՅԱԿ /3/
17. ՊՐՈՑԵԴՈՒՐԱՅԻՆ ՍԵՆՅԱԿ /3/
18. ԴԵՂԵՐԻ ԲԱՑԹՈՂՆՄԱՆ ՍԵՆՅԱԿ
19. ՄԻՋԱՆՑՔ
20. ՄԻՋԱՆՑՔ
21. ՊԱՀԵՍՏԱՅԻՆ ԵՎ ՏԵԽՆԻԿԱԿԱՆ ՍԵՆՅԱԿՆԵՐ
22. ՄԻՋԱՆՑՔ
23. ՄԻՋԱՆՑՔ

ԾԱՆՈԹՈՒԹՅՈՒՆ

1. ՄԱՄԼՈԳՐԱՆԻՏԵ ՍԱԼԻԿՆԵՐԻ ՀԱՍՏՈՒԹՅՈՒՆԸ 10 մմ:
2. ՀԱՏԱԿՆԵՐԻ ԳՈՒՅՆԱՅԻՆ ԼՈՒԾՈՒՄՆԵՐԸ ՀԱՄԱՁԱՅՆԵՑՆԵԼ ՊԱՏՎԻՐԱՏՈՒԻ ԵՎ ՆԱԽԱԳԾՈՂԻ ՀԵՏ:

ՏՆՕՐԵՆ	Վ. ՎԵՔԻԼՅԱՆ		ՀՀ ԱՆ «ՀԻԱՀ-ի ԿԱՆԽԱՐԳԵԼՄԱՆ ՀԱՆՐԱՊԵՏԱԿԱՆ ԿԵՆՏՐՈՆ» ՊՈԱԿ-ի ՉՈՐՐՈՐԴ ՀԱՐԿԻ ԲԺՇԿԱԿԱՆ ՕԳՆՈՒԹՅԱՆ ԵՎ ՍՊԱՍԱՐԿՄԱՆ ԲԱԺՆԻ ՎԵՐԱՆՈՐՈԳՈՒՄ, ԵՎ ՎԵՑԵՐՈՐԴ ՀԱՐԿԻ ԼԱԲՈՐԱՏՈՐ ԱԽՏՈՐՈՇՄԱՆ ԲԱԺՆԻ ՀԻՄՆԱՆՈՐՈԳՈՒՄ			
Ն Գ Ի	Ա. ՀԱՐՈՒԹՅՈՒՆՅԱՆ					
ՆԱԽԱԳԾԵՑ	Խ.ԳՈՒԻԳՈՐՅԱՆ		ՉՈՐՐՈՐԴ ՀԱՐԿ ԲԺՇԿԱԿԱՆ ՕԳՆՈՒԹՅԱՆ ԵՎ ՍՊԱՍԱՐԿՄԱՆ ԲԱԺԻՆ	ՓՈՒԼ	ԹԵՐԹ	ԹԵՐԹԵՐ
ՍՏՈՒԳԵՑ	Ս.ԹԱՐԵՎՈՍՅԱՆ			Ա Ն	ԵԸ -7	
			ՉՈՐՐՈՐԴ ՀԱՐԿԻ ԿԱՌՈՒՑՎՈՂ ՀԱՏԱԿՆԵՐԻ ՀԱՏԱԿԱԳԻԾ:	[redacted]		

ՀԱՏԱԿՆԵՐԻ ՄԱՄՆԱԳԻՐ:
ՊՈԼԻՎԻՆԻԼՔԼՈՐԻԴԵ ՆՅՈՒԹԻՑԻՑ ՇՐԻՇԱԿՆԵՐԻ ՀԱՆԳՈՒՅՑ:

ՀԱՏԱԿՆԵՐԻ ՄԱՄՆԱԳԻՐ

ՀԱՏԱԿԻ ՏԻՊԵՐԸ	ՍԵՆՅԱԿՆԵՐԻ ԱՆՎԱՆՈՒՄԸ	ՀԱՏԱԿԻ ՀԱՏՈՒՅԹ	ՀԱՏԱԿԻ ԷԼԵՄԵՆՏՆԵՐԻ ԱՎԱՆՈՒՄԸ և ՀԱՍՏՈՒԹՅՈՒՆԸ	ՄԱԿԵՐԵՍ ՀԱՏԱԿ / ՇՐԻՇԱԿ $մ^2$	ԸՆԴՀ. ՄԱԿԵՐԵՍ $մ^2$
Հ-1	5; 6; 7; 8; 9; 11; 12; 14; 15; 16; 17; 18	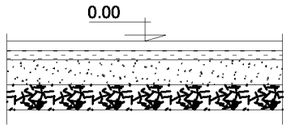	1. ՊՈԼԻՎԻՆԻԼՔԼՈՐԻԴԵ ՆՅՈՒԹԻՑ ՀԱՏԱԿՆԵՐԻ ԻՐԱԿԱՆԱՑՈՒՄ 2 մմ ՀԱՍՏՈՒԹՅԱՆ ԵՆԹԱՇԵՐՏԻ ՀԵՏ ՄԻԱՍԻՆ՝ ՇՐԻՇԱԿՆԵՐԸ ՀԱՏՈՒԿ ԴԵՏԱԼՆԵՐԻ ՏԵՂԱԴՐՄԱՄԲ (ՆԵՐԱՌՈՒՄ է ՇՐԻՇԱԿՆԵՐԻ ՄԱԿԵՐԵՍԸ, 100 մմ ԲԱՐՁՐՈՒԹՅԱՆ) 2. ՑԵՄԵՆՏԱ-ԱՎԱԶԱՅԻՆ ՀԱՐԹԵՑՈՒՑԻՉ ՇԵՐՏԻ ՆՈՐՈԳՈՒՄ 3. ԳՈՅՈՒԹՅՈՒՆ ՈՒՆԵՑՈՂ ՄԻՋՀԱՐԿԱՅԻՆ ԾԱԾԿԻ ՍԱԼ	236.7 / 30.0 31.0	266.7
Հ-2	19; 20; 21	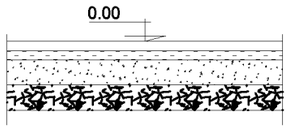	1. ՄԱՄԼՈԳՐԱՆԻՏԵ ՍԱԼԻԿՆԵՐ ՍՈՍՆՁԻ ՎՐԱ - 14 մմ 2. ՑԵՄԵՆՏԱ-ԱՎԱԶԱՅԻՆ ՀԱՐԹԵՑՈՒՑԻՉ ՇԵՐՏ B 12.5 - 36 մմ 3. ԳՈՅՈՒԹՅՈՒՆ ՈՒՆԵՑՈՂ ԲԵՏՈՆ 4. ԳՈՅՈՒԹՅՈՒՆ ՈՒՆԵՑՈՂ ՄԻՋՀԱՐԿԱՅԻՆ ԾԱԾԿԻ ՍԱԼ	84.71 84.71	
	ՇՐԻՇԱԿՆԵՐԻ ԿԱՌՈՒՑՈՒՄ ՄԱՄԼՈԳՐԱՆԻՏԵ ՍԱԼԻԿՆԵՐՈՎ /բարձր. 100մմ/				72.00 գծմ

ՊՈԼԻՎԻՆԻԼՔԼՈՐԻԴԵ ՆՅՈՒԹԻՑԻՑ ՇՐԻՇԱԿՆԵՐԻ ՀԱՆԳՈՒՅՑ Մ 1:1

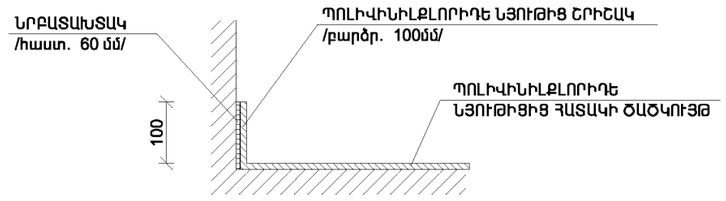

ԾԱՆՈԹՈՒԹՅՈՒՆ

1. ՄԱՄԼՈԳՐԱՆԻՏԵ ՍԱԼԻԿՆԵՐԻ ՀԱՍՏՈՒԹՅՈՒՆԸ 10 մմ.
2. ՊՈԼԻՎԻՆԻԼՔԼՈՐԻԴԵ ՆՅՈՒԹԻՑ ՀԱՏԱԿՆԵՐԻ ԻՐԱԿԱՆԱՑՈՒՄ 2 մմ ՀԱՍՏՈՒԹՅԱՆ ԵՆԹԱՇԵՐՏԻ ՀԵՏ ՄԻԱՍԻՆ՝ ՇՐԻՇԱԿՆԵՐԸ ՀԱՏՈՒԿ ԴԵՏԱԼՆԵՐԻ ՏԵՂԱԴՐՄԱՄԲ (ՆԵՐԱՌՈՒՄ է ՇՐԻՇԱԿՆԵՐԻ ՄԱԿԵՐԵՍԸ, 100 մմ ԲԱՐՁՐՈՒԹՅԱՆ):
3. ՀԱՏԱԿՆԵՐԻ ԳՈՒՅՆԱՅԻՆ ԼՈՒԾՈՒՄՆԵՐԸ ՀԱՄԱՁԱՅՆԵՑՆԵԼ ՊԱՏՎԻՐԱՏՈՒՅԻ ԵՎ ՆԱԽԱԳԾՈՂԻ ՀԵՏ:
4. ՈՐՊԵՍ 0.00 ՆԻՇԸ ՊԱՅՄԱՆԱԿԱՆՈՐԵՆ ԸՆԴՈՒՆՎԱԾ է IV ՀԱՐԿԻ ՀԱՏԱԿԻ ՄԱՔՈՒՐ ՆԻՇԸ:
5. ԲՈԼՈՐ ՀԱՏԱԿՆԵՐԸ ՊԵՏՔ է ԳՏՆՎԵՆ ՆՈՒՅՆ ՆԻՇԻ ՎՐԱ:

ՏՆՕՐԵՆ	Վ. ՎԵՔԻԼՅԱՆ		ՀՀ ԱՆ «ՔԻԱՀ-ի ԿԱՆԽԱՐԳԵԼՄԱՆ ՀԱՆՐԱՊԵՏԱԿԱՆ ԿԵՆՏՐՈՆ» ՊՈԱԿ-ի ՉՈՐՐՈՐԴ ՀԱՐԿԻ ԲԺՇԿԱԿԱՆ ՕԳՆՈՒԹՅԱՆ ԵՎ ՍՊԱՍԱՐԿՄԱՆ ԲԱԺՆԻ ՎԵՐԱՆՈՐՈԳՈՒՄ, ԵՎ ՎԵՑԵՐՈՐԴ ՀԱՐԿԻ ԼԱԲՈՐԱՏՈՐ ԱԽՏՈՐՈՇՄԱՆ ԲԱԺՆԻ ՀԻՄՆԱՆՈՐՈԳՈՒՄ			
Ն Գ Ի	Ա. ՀԱՐՈՒԹՅՈՒՆՅԱՆ					
ՆԱԽԱԳԾԵՑ	Խ.ԳՐԻԳՈՐՅԱՆ		ՉՈՐՐՈՐԴ ՀԱՐԿ ԲԺՇԿԱԿԱՆ ՕԳՆՈՒԹՅԱՆ ԵՎ ՍՊԱՍԱՐԿՄԱՆ ԲԱԺԻՆ	ՓՈՒԼ	ԹԵՐԹ	ԹԵՐԹԵՐ
ՍՏՈՒԳԵՑ	Ս.ԹԱԴԵՎՈՍՅԱՆ			Ա Ն	ՇԾ - 8	
			ՀԱՏԱԿՆԵՐԻ ՄԱՄՆԱԳԻՐ: ՊՈԼԻՎԻՆԻԼՔԼՈՐԻԴԵ ՆՅՈՒԹԻՑԻՑ ՇՐԻՇԱԿՆԵՐԻ ՀԱՆԳՈՒՅՑ:			

ԴՌՆԵՐԻ ՄԱՍՆԱԳԻՐ: ՔԱՆԴՄԱՆ ԵՎ ԿԱՌՈՒՑՎՈՂ ԱՇԽԱՏԱՆՔՆԵՐԻ ՄԱՍՆԱԳԻՐ:

ԴՌՆԵՐԻ ՄԱՍՆԱԳԻՐ

	ԷՍՔԻԶ	ԱՆՎԱՆՈՒՄԸ	ԲԱՐՁՐՈՒԹ. ՄՄ	ԼԱՅՆՈՒԹՅՈՒՆԸ ՄՄ	ՄԱԿԵՐԵՍԸ $մ^2$	ՔԱՆԱԿԸ ՀԱՏ	ԸՆԴՀ.ՄԱԿԵՐԵՍԸ /$մ^2$/
Դ-1	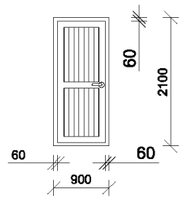	ՍՊԻՏԱԿ ԳՈՒՅՆԻ ՆԵՐՔԻՆ ՄԵՏԱՂԱՊԼԱՍՏԵ ԽՈՒԼ ԴՈՒՌ Դ-1 0.90x2.10	2100	900	1.89	3	5.67

ՔԱՆԴՄԱՆ ԱՇԽԱՏԱՆՔՆԵՐԻ ՄԱՍՆԱԳԻՐ

1. ԲԵՏՈՆԵ ՍԱԼԵՐԻՑ ՄԻԶՆՈՐՄԻ ՔԱՆԴՈՒՄ /60 մմ հաստ./ /թիվ 21 ՍԵՆՅԱԿ/ - 5.0 $մ^2$ / 0.3 $մ^3$
2. ԼԱՄԻՆԱՏԵ ՊԱՇՏՊԱՆԻՉ ԳՈՏԻՆԵՐԻ ԱՊԱՄՈՆՏԱԺՈՒՄ - 60.0 գծմ
3. ՍԱՆՀԱՆԳՈՒՅՑՆԵՐՈՒՄ ԿԱԽՈՎԻ ԱՌԱՍՏԱՂՆԵՐԻ ԱՊԱՄՈՆՏԱԺՈՒՄ - 9.1 $մ^2$
4. ԼԻՆՈԼԵՈՒՄԵ ԾԱԾԿՈՒՅԹՆԵՐԻ ՔԱՆԴՈՒՄ - 299.0 $մ^2$
5. ՊԼԱՍՏՄԱՍԵ ՇՐԻՇԱԿՆԵՐԻ ԱՊԱՄՈՆՏԱԺՈՒՄ - 250.0 գծմ
6. ԽՃԱՆԿԱՐԱՅԻՆ ՀԱՏԱԿԻ ՔԱՆԴՈՒՄ /50 մմ հաստությամբ/ - 85.0 $մ^2$
7. ՎԻՏՐԱԺԻ ԱՊԱՄՈՆՏԱԺՈՒՄ ԵՎ ՄՈՆՏԱԺՈՒՄ - 6.5 $մ^2$
8. ՎԻՏՐԱԺԻ ՄԵՏԱՂԱԿԱՆ ՃԱՂԱՇԱՐԻ ԱՊԱՄՈՆՏԱԺՈՒՄ ԵՎ ՄՈՆՏԱԺՈՒՄ - 98.0 կգ
9. ՊԱՏԵՐԻ ՄԱՔՐՈՒՄ ՆԵՐԿԱՆՅՈՒԹԻՑ ԵՆԹԱՇԵՐՏՈՎ - 843.3 $մ^2$
10. ԱՌԱՍՏԱՂՆԵՐԻ ՄԱՔՐՈՒՄ ՆԵՐԿԱՆՅՈՒԹԻՑ ԵՆԹԱՇԵՐՏՈՎ - 381.63 $մ^2$
11. ՊԼԱՍՏՄԱՍԵ ՊԱՏՈՒՀԱՆԱԳՈԳԵՐԻ ԱՊԱՄՈՆՏԱԺՈՒՄ - 17 հատ

ԿԱՌՈՒՑՎՈՂ ԱՇԽԱՏԱՆՔՆԵՐԻ ՄԱՍՆԱԳԻՐ

1. ՊԼԱՍՏՄԱՍԵ ՊԱՏՈՒՀԱՆԱԳՈԳԵՐԻ ՏԵՂԱԴՐՈՒՄ /լայն. 300 մմ, հաստ. 30 մմ/ - 42.5 գծմ
2. ԴՌՆԵՐԻ ՍԱՀՄԱՆԱՓԱԿԻՉՆԵՐԻ ՏԵՂԱԴՐՈՒՄ - 32 հատ
3. ԴՌՆԵՐԻ ՀԻԴՐԱՎԼԻԿ ԶՍՊԱՆԱԿԻՉՆԵՐ - 4 հատ
4. ՊԱՏՈՒՀԱՆՆԵՐԻ ԿՏՈՐԵ ՇԵՐՏԱՎԱՐԱԳՈՒՅՐՆԵՐԻ ՏԵՂԱԴՐՈՒՄ - 98.0 $մ^2$
5. ՇԻՆԱՂԲԻ ՏԵՂԱՓՈԽՈՒՄ ԵՎ ՀԱՎԱՔՈՒՄ ՇԵՆՔԻՑ ԴՈՒՐՍ՝ ՁԵՌՔՈՎ - 6.5 $մ^3$
6. ՇԻՆԱՂԲԻ ԲԱՐՁՈՒՄ ԵՎ ՏԵՂԱՓՈԽՈՒՄ ՄԵԽԱՆԻԶՄՈՎ 11.0 կմ - 6.5 $մ^3$

ԾԱՆՈԹՈՒԹՅՈՒՆ

1. ՆԱԽՔԱՆ ԴՌՆԵՐԻ ՊԱՏՎԻՐԵԼԸ ԱՆՀՐԱԺԵՇՏ է ՏԵՂՈՒՄ ԿԱՏԱՐԵԼ ՍՏՈՒԳԻՉ ՁԱՓՈՒՄՆԵՐ:
2. ԴՌՆԵՐԻ ՍԱՀՄԱՆԱՓԱԿԻՉՆԵՐԸ ՆԱԽԱՏԵՍՎԱԾ է՝ ՊՈՂՊԱՏԵ, ԿԻՍԱԿԼՈՐ ՁԵՎԻ ԵՎ ՔՐՈՄԱՊԱՏ:
3. ԴՌՆԵՐԻ ՀԻԴՐԱՎԼԻԿ ԶՍՊԱՆԱԿԻՉՆԵՐԸ ՆԱԽԱՏԵՍՎԱԾ է՝ ՄԵՏԱՂԱԿԱՆ, ՈՒՆԻՎԵՐՍԱԼ ՏԵՂԱԴՐՄԱՆ, ԾԱԼՈՎԻ ՔԱՇՈՂ ՄԵԽԱՆԻԶՄՈՎ, ԻՆՔՆԱԿԱՐԳԱՎՈՐՎՈՂ, ՍՊԻՏԱԿ ԳՈՒՅՆԻ:

ՏՆՕՐԵՆ	Վ. ՎԵՔԻԼՅԱՆ		ՀՀ ԱՆ «ՔԻԱՀ-ի ԿԱՆԽԱՐԳԵԼՄԱՆ ՀԱՆՐԱՊԵՏԱԿԱՆ ԿԵՆՏՐՈՆ» ՊՈԱԿ-ի ՉՈՐՐՈՐԴ ՀԱՐԿԻ ԲԺՇԿԱԿԱՆ ՕԳՆՈՒԹՅԱՆ ԵՎ ՄՊԱՍԱՐԿՄԱՆ ԲԱԺԻՆ ՎԵՑԵՐՈՐԴ ՀԱՐԿԻ ԼԱԲՈՐԱՏՈՐ ԱԽՏՈՐՈՇՄԱՆ ԲԱԺԻՆ ՀԻՄՆԱԿԱՆՈՐՈԳՈՒՄ			
Ն Գ Ի	Ա. ՀԱՐՈՒԹՅՈՒՆՅԱՆ					
ՆԱԽԱԳԾԵՑ	Խ.ԳՐԻԳՈՐՅԱՆ		ՉՈՐՐՈՐԴ ՀԱՐԿ ԲԺՇԿԱԿԱՆ ՕԳՆՈՒԹՅԱՆ ԵՎ ՄՊԱՍԱՐԿՄԱՆ ԲԱԺԻՆ	ՓՈՒԼ	ԹԵՐԹ	ԹԵՐԹԵՐ
ՍՏՈՒԳԵՑ	Ս.ԹԱՂԵՎՈՍՅԱՆ			Ա Ն	ԾԸ - 9	
			ԴՌՆԵՐԻ ՄԱՍՆԱԳԻՐ: ՔԱՆԴՄԱՆ ԵՎ ԿԱՌՈՒՑՎՈՂ ԱՇԽԱՏԱՆՔՆԵՐԻ ՄԱՍՆԱԳԻՐ:			

ՆԵՐՔԻՆ ՀԱՐԴԱՐՄԱՆ ԱՇԽԱՏԱՆՔՆԵՐԻ ՄԱՍՆԱԳԻՐ /ՍԿԻԶԲ/

	ՍԵՆՅԱԿՆԵՐԻ ԱՆՎԱՆՈՒՄԸ	ԱՌԱՍՏԱՂ					ՊԱՏԵՐ				ՊԱՆԵԼ	
		ԿԱԽՄԻՉ ԱՌԱՍՏԱՂ ԳԻՊՍԱՍՏՎԱՐԱԹՈՒՄԻՑ խոնավակայուն,9.5 մմ	ԿԱԽՄԻՉ ԱՌԱՍՏԱՂ ՊՎՔ ՆՅՈՒԹՈՎ	ՍՎԱՂ մ²	ՆԵՐԿՈՒՄ մ²		ՍՎԱՂ մ²		ՆԵՐԿՈՒՄ մ²		ՀԱՐԵԱԼԱՌԱՆԻԿՆԵՐ	ԲԱՐՁՐՈՒԹՅՈՒՆ
				ԳԱԶԵ ՇԱՐՈՒՆԱԿ	ԼԱՏԵՔՍԱՅԻՆ ՆԵՐԿ (ծեփամածկումով)	ՋՐԱԴԻՄՊԵՐՄԻՈՆ ՆԵՐԿ	ԳԱԶԵ ՇԱՐՈՒՆԱԿ	ՇԵՊԵՐԻ ԳԱԶԵ ՇԱՐՈՒՆԱԿ	ԼԱՏԵՔՍԱՅԻՆ ՆԵՐԿ (ծեփամածկումով)	ՇԵՊԵՐԻ ԼԱՏԵՔՍԱՅԻՆ ՆԵՐԿ (ծեփամածկումով)		
	ՉՈՐՐՈՐԴ ՀԱՐԿ ԲԺՇԿԱԿԱՆ ՕԳՆՈՒԹՅԱՆ ԵՎ ՍՊԱՍԱՐԿՄԱՆ ԲԱԺԻՆ											
1.	ՍԱՆՀԱՆԳՈՒՅՑ ԵՎ ՄԻՋԱՆՑՔ	-	1.2	-	-	-	-	-	26.8	1.2	-	
2.	ՄԱՏԵՆԱՎՈՐՄԱՆ ՍԵՆՅԱԿ	-	-	-	16.9	-	4.2	0.27	26.3	1.2	-	
3.	ՁՆՆՄԱՆ ՍԵՆՅԱԿ /1/	-	-	-	11.22	-	-	-	10.3	1.2	-	
4.	ՁՆՆՄԱՆ ՍԵՆՅԱԿ /2/	-	-	-	16.53	-	-	-	22.8	1.1	-	
5.	ՁՆՆՄԱՆ ՍԵՆՅԱԿ /3/	-	-	-	18.57	-	-	-	50.2	2.0	-	
6.	ԲԺԻՇԿՆԵՐԻ ՍԵՆՅԱԿ /1/	-	-	-	32.58	-	-	-	60.1	2.0	-	
7.	ԱՎԱԳ ԲՈՒԺՔՐՈՋ ՍԵՆՅԱԿ	-	-	-	18.1	-	16.7	-	50.2	2.0	-	
8.	ԲԱԺՆԻ ՎԱՐԻՉԻ ՍԵՆՅԱԿ	-	-	-	16.02	-	18.7	2.16	46.0	2.0	-	
9.	ՊՐՈՑԵԴՈՒՐԱՅԻՆ ՍԵՆՅԱԿ /1/	-	-	-	15.75	-	-	-	21.1	1.2	-	
10.	ՍԱՆՀԱՆԳՈՒՅՑ	-	4.3	-	-	-	-	-	-	-	-	
11.	ՊՐՈՑԵԴՈՒՐԱՅԻՆ ՍԵՆՅԱԿ /2/	-	-	-	10.5	-	-	-	28.8	1.1	-	
12.	ԲԺԻՇԿՆԵՐԻ ՍԵՆՅԱԿ /2/	-	-	-	23.78	-	-	-	51.1	2.3	-	
13.	ՍԱՆՀԱՆԳՈՒՅՑ	-	3.6	-	-	-	-	-	-	-	-	
14.	ՁՆՆՄԱՆ ՍԵՆՅԱԿ /4/	-	-	-	17.42	-	-	-	47.8	1.2	-	
15.	ԲՈՒԺՔՈՒՅՐԵՐԻ ՍԵՆՅԱԿ	-	-	-	18.61	-	-	-	49.4	1.2	-	

ԾԱՆՈԹՈՒԹՅՈՒՆ

1. ՆԵՐԿԱՐԱՐԱԿԱՆ ԱՇԽԱՏԱՆՔՆԵՐԸ ՆԱԽԱՏԵՍՎԱԾ Է ԲԱՐՁՐՈՐԱԿ:
2. ԳԱԶԻ ԵՎ Ց/ԱՎԱԶԱՅԻՆ ՍՎԱՂՆԵՐԻ ԱՇԽԱՏԱՆՔՆԵՐԸ ՆԱԽԱՏԵՍՎԱԾ Է ԲԱՐՁՐՈՐԱԿ:
3. ՇԵՊԵՐԻ ՄԱԾԿՈՒՄԸ ԻՐԱԿԱՆԱՑՆԵԼ ՑԱՆՑԱՅԻՆ ՑԻՆԿԱՊԱՏ ԱՆԿՅՈՒՆԱԿՆԵՐՈՎ:

ՏՆՕՐԵՆ	Վ. ՎԵՔԻԼՅԱՆ		ՀՀ ԱՆ «ՋԻԱՀ-ի ԿԱՆԽԱՐԳԵԼՄԱՆ ՀԱՆՐԱՊԵՏԱԿԱՆ ԿԵՆՏՐՈՆ» ՊՈԱԿ-ի ՉՈՐՐՈՐԴ ՀԱՐԿԻ ԲԺՇԿԱԿԱՆ ՕԳՆՈՒԹՅԱՆ ԵՎ ՍՊԱՍԱՐԿՄԱՆ ԲԱԺԻՆ ՎԵՑԵՐՈՐԴ ՀԱՐԿԻ ԼԱԲՈՐԱՏՈՐ ԱԽՏՈՐՈՇՄԱՆ ԲԱԺԻՆ ՀԻՄՆԱՆՈՐՈԳՈՒՄ			
Ն Գ Ի	Ա. ՀԱՐՈՒԹՅՈՒՆՅԱՆ					
ՆԱԽԱԳԾԵՑ	Խ.ԳՐԻԳՈՐՅԱՆ		ՉՈՐՐՈՐԴ ՀԱՐԿ ԲԺՇԿԱԿԱՆ ՕԳՆՈՒԹՅԱՆ ԵՎ ՍՊԱՍԱՐԿՄԱՆ ԲԱԺԻՆ	ՓՈՒԼ	ԹԵՐԹ	ԹԵՐԹԵՐ
ՍՏՈՒԳԵՑ	Ս.ԹԱԴԵՎՈՍՅԱՆ			Ա Ն	ԾԾ - 10	
			ՆԵՐՔԻՆ ՀԱՐԴԱՐՄԱՆ ԱՇԽԱՏԱՆՔՆԵՐԻ ՄԱՍՆԱԳԻՐ /ՍԿԻԶԲ/:	[redacted]		

ՆԵՐՔԻՆ ՀԱՐԴԱՐՄԱՆ ԱՇԽԱՏԱՆՔՆԵՐԻ ՄԱՍՆԱԳԻՐ /ՎԵՐՋ/												
	ՍԵՆՅԱԿՆԵՐԻ ԱՆՎԱՆՈՒՄԸ	ԱՌԱՍՏԱՂ					ՊԱՏԵՐ				ՊԱՆԵԼ	
		ԿԱՌՈՒՑՎԱԾ ԱՌԱՍՏԱՂՈՒԹԻՑ խոնավակայուն,9.5 մմ	ԿԱՌՈՒՑՎԱԾ ԱՌԱՍՏԱՂ ՊՎՔ ՆՅՈՒԹՈՎ	ՍՎԱՂ մ²	ՆԵՐԿՈՒՄ մ²		ՍՎԱՂ մ²		ՆԵՐԿՈՒՄ մ²		ՀԱՐԵՑԱԱԼԻԿՆԵՐ	ԲԱՐՁՐՈՒԹՅՈՒՆ
				ԳԱՋԵ ՇԱՂԱԽ	ԼԱՏԵՔՍԱՅԻՆ ՆԵՐԿ (ծեփամածկումով)	ՋՐԱԴԻՄՊԵՐՍԻՈՆ ՆԵՐԿ	ԳԱՋԵ ՇԱՂԱԽ	ՇԵՊԵՐԻ ԳԱՋԵ ՇԱՂԱԽ	ԼԱՏԵՔՍԱՅԻՆ ՆԵՐԿ (ծեփամածկումով)	ՇԵՊԵՐԻ ԼԱՏԵՔՍԱՅԻՆ ՆԵՐԿ (ծեփամածկումով)		
	ՉՈՐՐՈՐԴ ՀԱՐԿ ԲԺՇԿԱԿԱՆ ՕԳՆՈՒԹՅԱՆ ԵՎ ՍՊԱՍԱՐԿՄԱՆ ԲԱԺԻՆ											
16.	ԲԺԻՇԿՆԵՐԻ ՍԵՆՅԱԿ /3/	-	-	-	32.1	-	-	-	66.1	2.3	-	
17.	ՊՐՈՑԵԴՈՒՐԱՅԻՆ ՍԵՆՅԱԿ /3/	-	-	-	20.28	-	-	-	53.2	2.0	-	
18.	ԴԵՂԵՐԻ ԲԱՑԹՈՂՆՄԱՆ ՍԵՆՅԱԿ	-	-	-	12.88	-	36.2*	0.27	56.4*	1.2	-	
19.	ՄԻՋԱՆՑՔ	12.44	-	-	69.11	-	10.8	-	126.0	-	-	
20.	ՄԻՋԱՆՑՔ	-	-	-	5.62	-	-	-	14.1	3.2	-	
21.	ՊԱՀԵՍՏԱՅԻՆ ԵՎ ՏԵԽՆԻԿԱԿԱՆ ՍԵՆՅԱԿՆԵՐ	-	-	-	9.98	-	-	-	52.2	0.36	-	
22.	ՄԻՋԱՆՑՔ	-	-	-	5.62	-	-	-	28.3	0.36	-	
23.	ՄԻՋԱՆՑՔ	-	-	-	3.2	-	-	-	11.8	0.36	-	
	ԸՆԴՀԱՆՈՒՐ ՄԱԿԵՐԵՍԸ	12.44	9.1	-	374.8	-	86.6	2.7	929.9	29.5	-	

ԾԱՆՈԹՈՒԹՅՈՒՆ

1. 36.2* - ԳԱՋԻ ՍՎԱՂ՝ ՆԵՐԱՌՅԱԼ ԿԱՌՈՒՑՎԱԾ ՄԻՋՆՈՐՄԻ ԱՐՏԱՔԻՆ ԿՈՂՄԻ ՄԱԿԵՐԵՍԸ :
2. 56.4* - ՊԱՏԵՐԻ ԼԱՏԵՔՍԱՅԻՆ ՆԵՐԿ՝ ՆԵՐԱՌՅԱԼ ԿԱՌՈՒՑՎԱԾ ՄԻՋՆՈՐՄԻ ԱՐՏԱՔԻՆ ԿՈՂՄԻ ՄԱԿԵՐԵՍԸ :
3. ՆԵՐԿԱՐԱՐԱԿԱՆ ԱՇԽԱՏԱՆՔՆԵՐԸ ՆԱԽԱՏԵՍՎԱԾ Է ԲԱՐՁՐՈՐԱԿ:
4. ԳԱՋԻ ԵՎ Ց/ԱՎԱԶԱՅԻՆ ՍՎԱՂՆԵՐԻ ԱՇԽԱՏԱՆՔՆԵՐԸ ՆԱԽԱՏԵՍՎԱԾ Է ԲԱՐՁՐՈՐԱԿ:
5. ՇԵՊԵՐԻ ՄԱՇԿՈՒՄԸ ԻՐԱԿԱՆԱՑՆԵԼ ՑԱՆՑԱՅԻՆ ՑԻՆԿԱՊԱՏ ԱՆԿՅՈՒՆԱԿՆԵՐՈՎ:

ՏՆՕՐԵՆ	Վ. ՎԵՔԻԼՅԱՆ		ՀՀ ԱՆ «ՋԻԱՀ-ի ԿԱՆԽԱՐԳԵԼՄԱՆ ՀԱՆՐԱՊԵՏԱԿԱՆ ԿԵՆՏՐՈՆ» ՊՈԱԿ-ի ՉՈՐՐՈՐԴ ՀԱՐԿԻ ԲԺՇԿԱԿԱՆ ՕԳՆՈՒԹՅԱՆ ԵՎ ՍՊԱՍԱՐԿՄԱՆ ԲԱԺԻՆ ՎԵՐԱԿԱՆԳՈՐԾՈՒՄ, ԵՎ ՎԵՑԵՐՈՐԴ ՀԱՐԿԻ ԼԱԲՈՐԱՏՈՐ ԱԽՏՈՐՈՇՄԱՆ ԲԱԺԻՆ ՀԻՄՆԱԿԱՆԱՑՄԱՆ			
Ն Գ Ի	Ա. ՀԱՐՈՒԹՅՈՒՆՅԱՆ					
ՆԱԽԱԳԾԵՑ	Խ.ԳՐԻԳՈՐՅԱՆ		ՉՈՐՐՈՐԴ ՀԱՐԿ ԲԺՇԿԱԿԱՆ ՕԳՆՈՒԹՅԱՆ ԵՎ ՍՊԱՍԱՐԿՄԱՆ ԲԱԺԻՆ	ՓՈՒԼ	ԹԵՐԹ	ԹԵՐԹԵՐ
ՍՏՈՒԳԵՑ	Ս.ԹԱՂԵՎՈՍՅԱՆ			Ա Ն	ՃՇ - 11	
			ՆԵՐՔԻՆ ՀԱՐԴԱՐՄԱՆ ԱՇԽԱՏԱՆՔՆԵՐԻ ՄԱՍՆԱԳԻՐ /ՎԵՐՋ/:	[redacted]		

ՊԱՏԵՐԻ ՋԵՐՄԱՄԵԿՈՒՍԱՑՄԱՆ ՊՐՈՖԻԼՆԵՐԻ ՏԵՂԱԴՐՄԱՆ ՍԽԵՄԱ : ԿՏՐՎԱԾՔ 1-1:

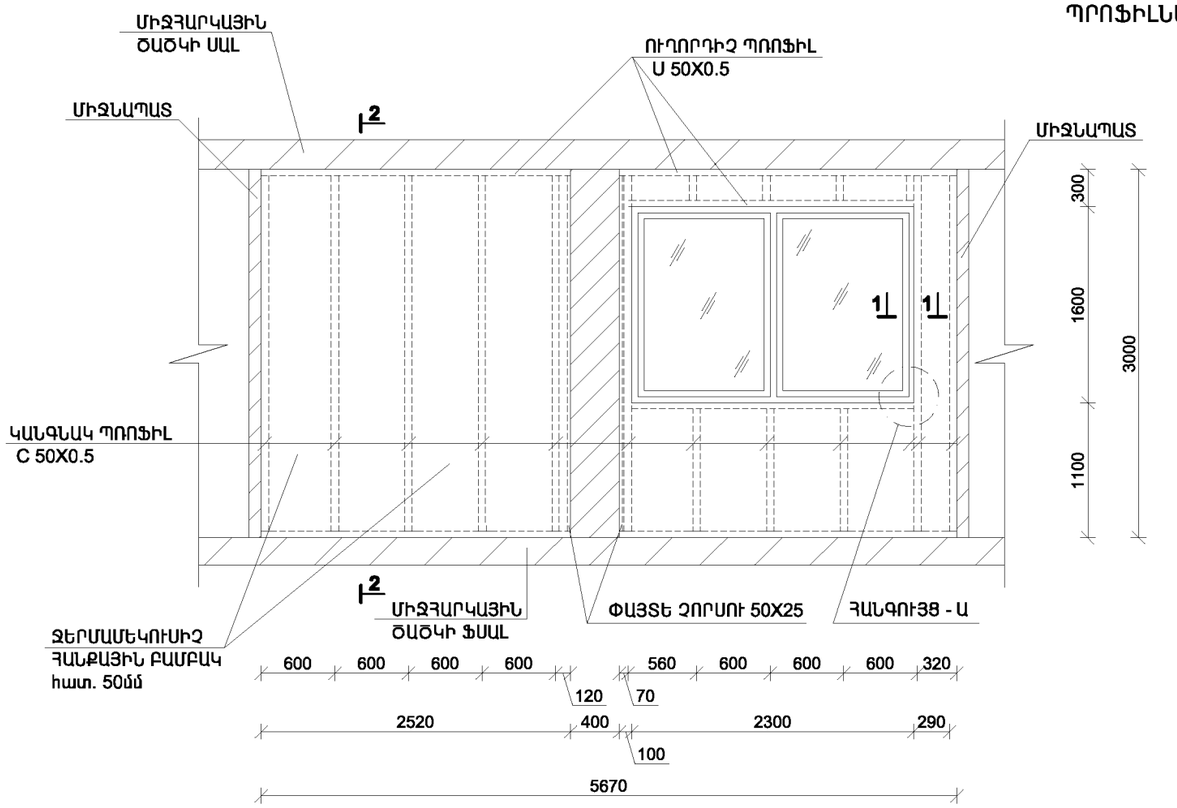

ՊՐՈՖԻԼՆԵՐԻ ԴԱՍԱՎՈՐՄԱՆ ՍԽԵՄԱ

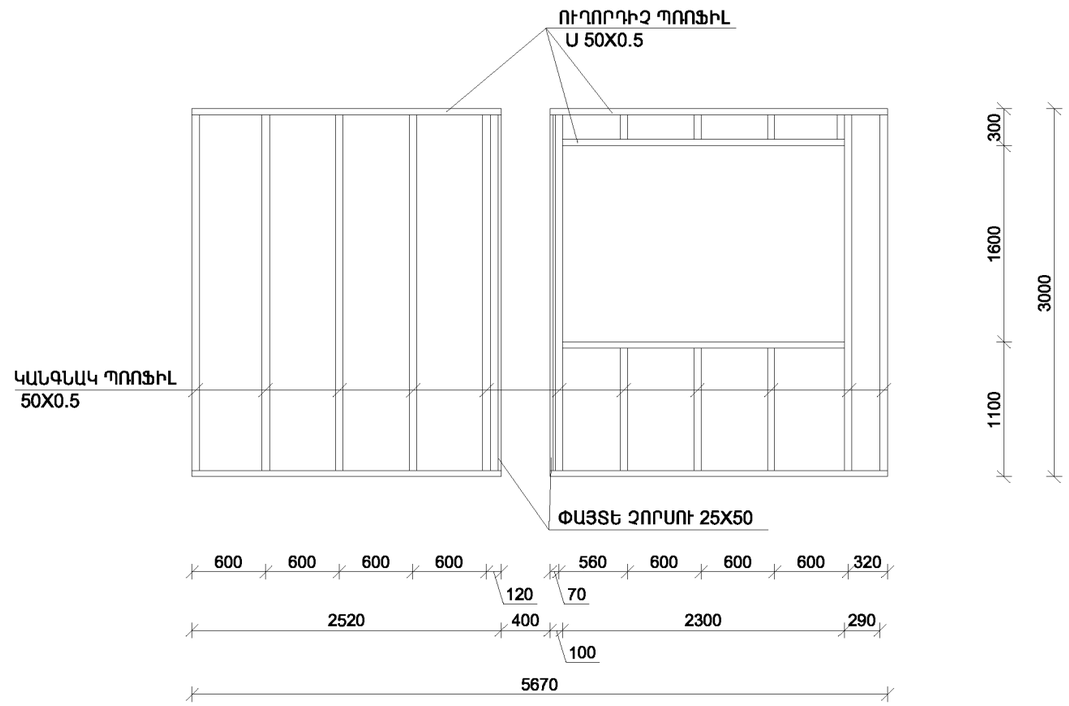

ԿՏՐՎԱԾՔ 1-1 Մ 1:20

ՊՐՈՖԻԼՆԵՐԻ ԿԱԽՈՑՆԵՐԻ ԴԱՍԱՎՈՐՄԱՆ ՍԽԵՄԱ

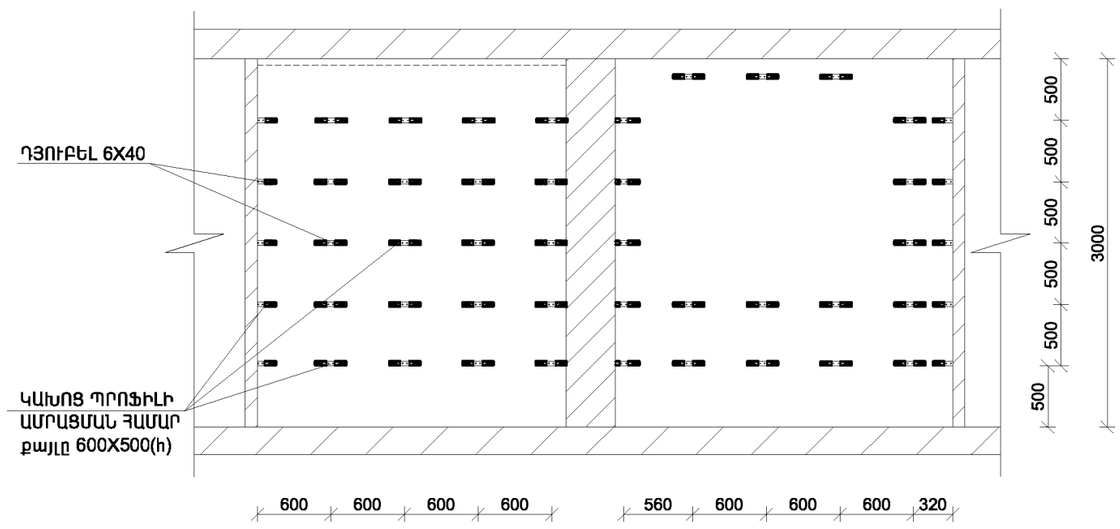

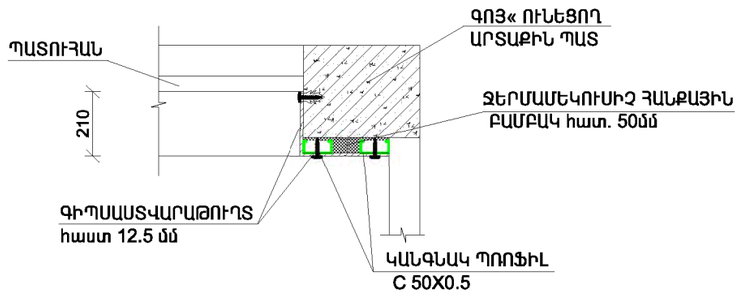

ԾԱՆՈԹՈՒԹՅՈՒՆ

1. ՊԱՏԵՐԻ ՋԵՐՄԱՄԵԿՈՒՍԱՑՈՒԸ ՆԱԽԱՏԵՍՎՈՒՄ է ԻՐԱԿԱՆԱՑՆԵԼ ԱՐՏԱՔԻՆ ՊԱՏԵՐԻՆ ԲԱՑԻ ՍԱՆՀԱՆԳՈՒՅՑՆԵՐԻՑ ԵՎ ՄԻՋԱՆՑՔՆԵՐԻՑ:
2. ՊԱՏԵՐԻՆ, ՀԱՏԱԿԻՆ ԵՎ ԱՌԱՍՏԱՂԻՆ ԲՈԼՈՐ ԵԼԵՄԵՆՏՆԵՐԸ ԱՄՐԱՑՆԵԼ ԴՅՈՒԲԵԼՆԵՐՈՎ:

ՏՆՕՐԵՆ	Վ. ՎԵՔԻԼՅԱՆ		ՀՀ ԱՆ «ՋԻԱՀ-ի ԿԱՆԽԱՐԳԵԼՄԱՆ ՀԱՆՐԱՊԵՏԱԿԱՆ ԿԵՆՏՐՈՆ» ՊՈԱԿ-ի ՉՈՐՐՈՐԴ ՀԱՐԿԻ ԲԺՇԿԱԿԱՆ ՕԳՆՈՒԹՅԱՆ ԵՎ ՍՊԱՍԱՐԿՄԱՆ ԲԱԺԻՆ ՎԵՐԱՆՈՐՈԳՈՒՄ, ԵՎ ՎԵՑԵՐՈՐԴ ՀԱՐԿԻ ԼԱԲՈՐԱՏՈՐ ԱԽՏՈՐՈՇՄԱՆ ԲԱԺԻՆ ՀԻՄՆԱՆՈՐՈԳՈՒՄ			
Ն Գ Ի	Ա. ՀԱՐՈՒԹՅՈՒՆՅԱՆ					
ՆԱԽԱԳԾԵՑ	Ս.ԹԱՊԵՎՈՍՅԱՆ		ՉՈՐՐՈՐԴ ՀԱՐԿ ԲԺՇԿԱԿԱՆ ՕԳՆՈՒԹՅԱՆ ԵՎ ՍՊԱՍԱՐԿՄԱՆ ԲԱԺԻՆ	ՓՈՒԼ	ԹԵՐԹ	ԹԵՐԹԵՐ
ՍՏՈՒԳԵՑ	Ա. ՀԱՐՈՒԹՅՈՒՆՅԱՆ			Ա Ն	ՃԾ - 12	
			ՊԱՏԵՐԻ ՋԵՐՄԱՄԵԿՈՒՍԱՑՄԱՆ ՊՐՈՖԻԼՆԵՐԻ ՏԵՂԱԴՐՄԱՆ ՍԽԵՄԱ: ԿՏՐՎԱԾՔ 1-1:	[redacted]		

ԿՏՐՎԱԾՔ 2-2: ՀԱՆԳՈՒՅՑ Ա: ՊԱՏԵՐԻ ՋԵՐՄԱՄԵԿՈՒՍԱՑՄԱՆ ՆՅՈՒԹԵՐԻ ՄԱՄՆԱԳԻՐ:

ԿՏՐՎԱԾՔ 2-2 Մ 1:20

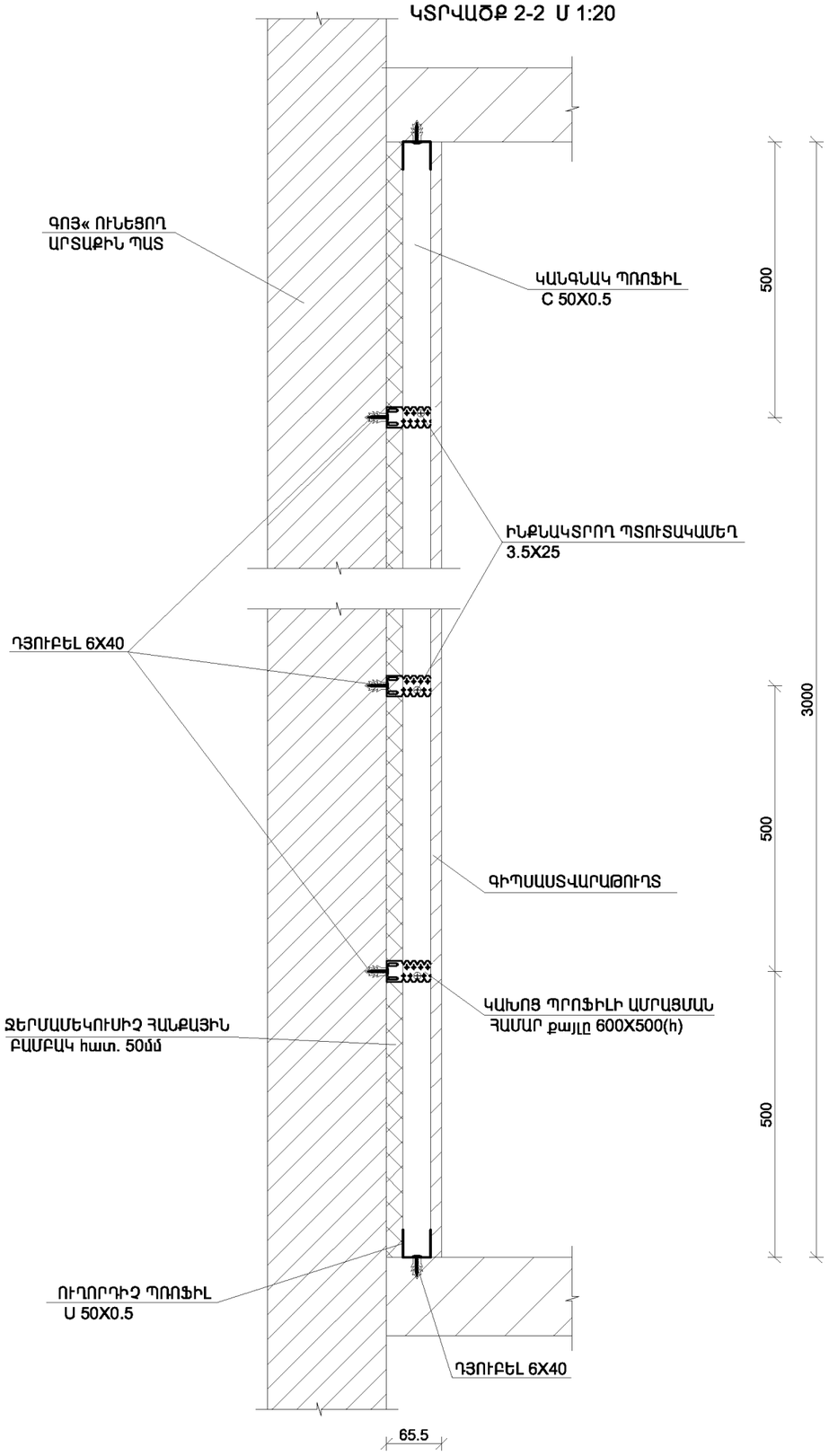

ՀԱՆԳՈՒՅՑ - Ա Մ 1:25

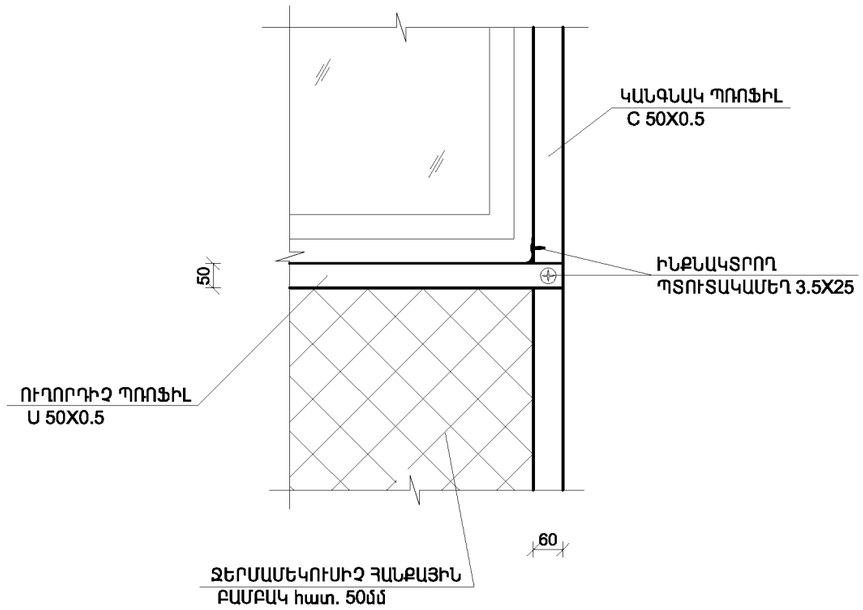

ՊԱՏԵՐԻ ՋԵՐՄԱՄԵԿՈՒՍԱՑՄԱՆ ՆՅՈՒԹԵՐԻ ՄԱՄՆԱԳԻՐ

Հ/Հ	ԱՆՎԱՆՈՒՄԸ	ԾԱՎԱԼՆԵՐԸ
1.	**ՋԵՐՄԱՄԵԿՈՒՍԻՉ ՀԱՆՔԱՅԻՆ ԲԱՄԲԱԿ ՓԱՅԼԱԹԻԹԵՂՈՎ հատ. 50մմ**	102.0 մ^2
2.	ԳԻՊՍԱՍՏՎԱՐԱԹՈՒՂՏ հաստ 12.5(ՊԱՏԵՐԻ ԵՎ ՇԵՊԵՐԻ)	122.0 մ^2

ՏՆՕՐԵՆ	Վ. ՎԵՔԻԼՅԱՆ		ՀՀ ԱՆ «ՔԻԱՀ-ի ԿԱՆԽԱՐԳԵԼՄԱՆ ՀԱՆՐԱՊԵՏԱԿԱՆ ԿԵՆՏՐՈՆ» ՊՈԱԿ-ի ՉՈՐՐՈՐԴ ՀԱՐԿԻ ԲԺՇԿԱԿԱՆ ՕԳՆՈՒԹՅԱՆ ԵՎ ՍՊԱՍԱՐԿՄԱՆ ԲԱԺՆԻ ՎԵՐԱՆՈՐՈԳՈՒՄ, ԵՎ ՎԵՑԵՐՈՐԴ ՀԱՐԿԻ ԼԱԲՈՐԱՏՈՐ ԱԽՏՈՐՈՇՄԱՆ ԲԱԺՆԻ ՀԻՄՆԱՆՈՐՈԳՈՒՄ			
Ն Գ Ի	Ա. ՀԱՐՈՒԹՅՈՒՆՅԱՆ					
ՆԱԽԱԳԾԵՑ	Ս.ԹԱԴԵՎՈՍՅԱՆ		ՉՈՐՐՈՐԴ ՀԱՐԿ ԲԺՇԿԱԿԱՆ ՕԳՆՈՒԹՅԱՆ ԵՎ ՍՊԱՍԱՐԿՄԱՆ ԲԱԺԻՆ	ՓՈՒԼ	ԹԵՐԹ	ԹԵՐԹԵՐ
ՍՏՈՒԳԵՑ	Ա. ՀԱՐՈՒԹՅՈՒՆՅԱՆ			Ա Ն	ԾՇ - 13	
			ԿՏՐՎԱԾՔ 2-2: ՀԱՆԳՈՒՅՑ Ա: ՊԱՏԵՐԻ ՋԵՐՄԱՄԵԿՈՒՍԱՑՄԱՆ ՆՅՈՒԹԵՐԻ ՄԱՄՆԱԳԻՐ:	[redacted]		

ՉՈՐՐՈՐԴ ՀԱՐԿԻ ԱՌԱՍՏԱՂԻ ՀԱՏԱԿԱԳԻԾ Մ 1:100

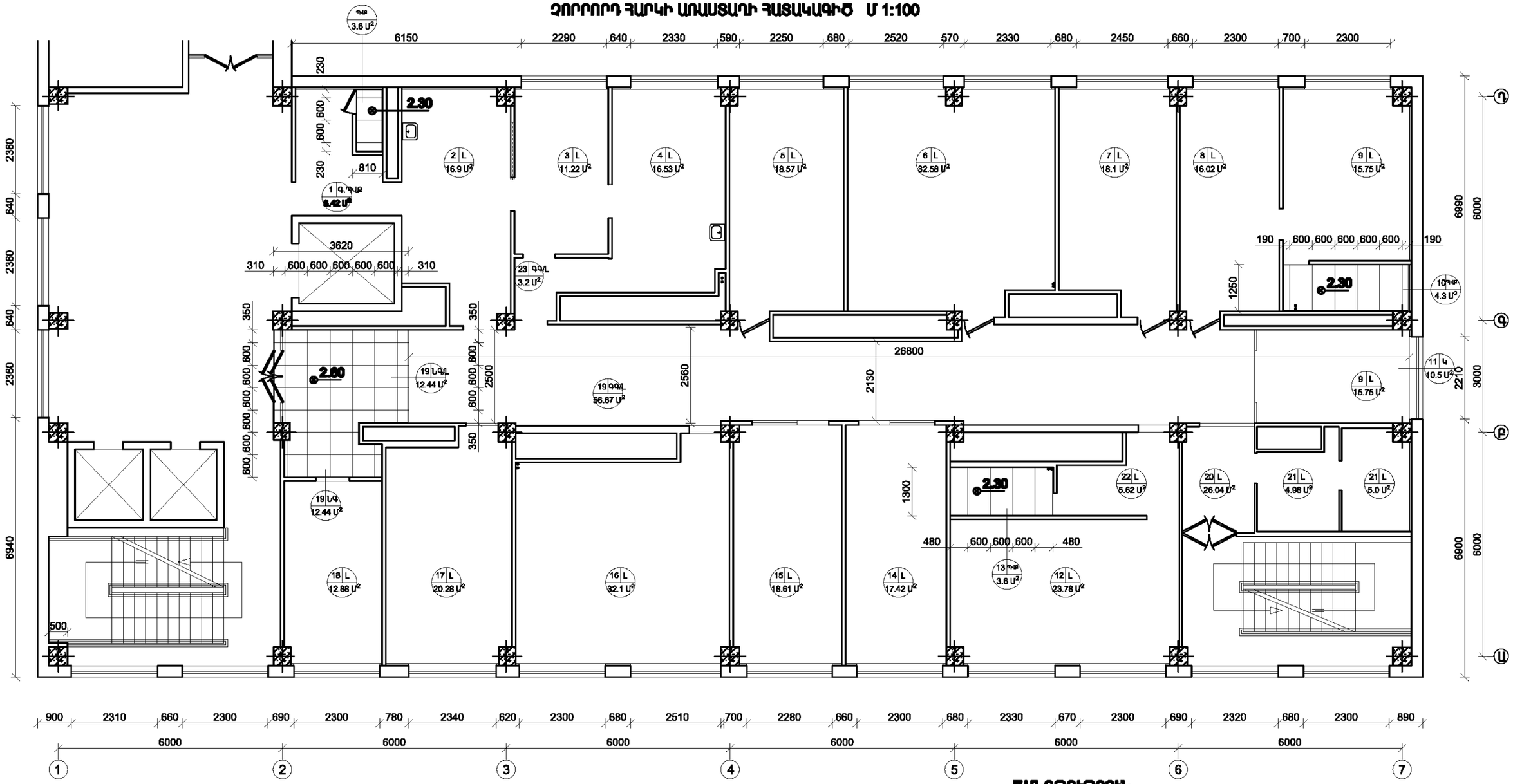

ՊԱՅՄԱՆԱԿԱՆ ՆՇԱՆՆԵՐ

ԳԳ/L - ԳՈՅՈՒԹՅՈՒՆ ՈՒՆԵՑՈՂ ԿԱԽՈՎԻ ԱՌԱՍՏԱՂ ԳԻՊՍԱՍՏՎԱՐԱԹՂԹԵ ԹԵՐԹԵՐՈՎ, ՆԵՐԿԵԼ ԼԱՏԵՔՍԱՅԻՆ ՆԵՐԿՈՎ

ՆԳ/L - ՆՈՐ ԿԱՌՈՒՑՎՈՂ ԿԱԽՈՎԻ ԱՌԱՍՏԱՂ ԳԻՊՍԱՍՏՎԱՐԱԹՂԹԵ ԹԵՐԹԵՐՈՎ, ՄԵՏԱՂԱԿԱՆ ՑԻՆԿԱՊԱՏ ԿՄԱՂՔՈՎ, ՆԵՐԿԵԼ ԼԱՏԵՔՍԱՅԻՆ ՆԵՐԿՈՎ

ՊՎՔ - ԿԱԽՈՎԻ ԱՌԱՍՏԱՂ ՊՎՔ ՆՅՈՒԹԻՑ, ՄԵՏԱՂԱԿԱՆ ՑԻՆԿԱՊԱՏ ԿՄԱՂՔՈՎ

L - ԼԱՏԵՔՍԱՅԻՆ ՆԵՐԿ (ծեփամածկումով)

ՍԵՆՅԱԿԻ ՀԱՄԱՐԸ — ԱՌԱՍՏԱՂԻ ՏԻՊԸ — 1 Գ — 8.42 Մ² — ԱՌԱՍՏԱՂԻ ՍԱՀՄԱՆԸ

ՍԵՆՅԱԿՆԵՐԻ ԱՆՎԱՆՈՒՄ

1. ՍԱՆՀԱՆԳՈՒՅՑ ԵՎ ՄԻՋԱՆՑՔ
2. ՄԱՏԵՆԱՎՈՐՄԱՆ ՍԵՆՅԱԿ
3. ՁՆՆՄԱՆ ՍԵՆՅԱԿ /1/
4. ՁՆՆՄԱՆ ՍԵՆՅԱԿ /2/
5. ՁՆՆՄԱՆ ՍԵՆՅԱԿ /3/
6. ԲԺԻՇԿՆԵՐԻ ՍԵՆՅԱԿ /1/
7. ԱՎԱԳ ԲՈՒԺՔՐՈՇ ՍԵՆՅԱԿ
8. ԲԱԺՆԻ ՎԱՐԻՉԻ ՍԵՆՅԱԿ
9. ՊՐՈՑԵԴՈՒՐԱՅԻՆ ՍԵՆՅԱԿ /1/
10. ՍԱՆՀԱՆԳՈՒՅՑ
11. ՊՐՈՑԵԴՈՒՐԱՅԻՆ ՍԵՆՅԱԿ /2/
12. ԲԺԻՇԿՆԵՐԻ ՍԵՆՅԱԿ /2/
13. ՍԱՆՀԱՆԳՈՒՅՑ
14. ՁՆՆՄԱՆ ՍԵՆՅԱԿ /4/
15. ԲՈՒԺՔՈՒՅՐԵՐԻ ՍԵՆՅԱԿ
16. ԲԺԻՇԿՆԵՐԻ ՍԵՆՅԱԿ /3/
17. ՊՐՈՑԵԴՈՒՐԱՅԻՆ ՍԵՆՅԱԿ
18. ԴԵՂԵՐԻ ԲԱՑԹՈՂՆՄԱՆ ՍԵՆՅԱԿ
19. ՄԻՋԱՆՑՔ
20. ՄԻՋԱՆՑՔ
21. ՊԱՀԵՍՏԱՅԻՆ ԵՎ ՏԵԽՆԻԿԱԿԱՆ ՍԵՆՅԱԿՆԵՐ
22. ՄԻՋԱՆՑՔ
23. ՄԻՋԱՆՑՔ

ԾԱՆՈԹՈՒԹՅՈՒՆ

1. ՈՐՊԵՍ 0.00 ՆԻՇԸ ՊԱՅՄԱՆԱԿԱՆՈՐԵՆ ԸՆԴՈՒՆՎԱԾ Է IV ՀԱՐԿԻ ՀԱՏԱԿԻ ՄԱԿԵՐԵՍԻ ՄԱԿԵՐԵՎՈՒՅԹԸ :
2. ՍԱՆՀԱՆԳՈՒՅՑՆԵՐՈՒՄ ԿԱԽՈՎԻ ԱՌԱՍՏԱՂԸ ՆԱԽԱՏԵՍՎԱԾ Է ԿԱՌՈՒՑԵԼ ՀԱՏԱԿԻՑ 2.3 մ ԲԱՐՁՐՈՒԹՅԱՆ ՎՐԱ:
3. ՄԻՋԱՆՑՔՈՒՄ ԿԱԽՈՎԻ ԱՌԱՍՏԱՂԸ ՆԱԽԱՏԵՍՎԱԾ Է ԿԱՌՈՒՑԵԼ ՀԱՏԱԿԻՑ 2.6 մ ԲԱՐՁՐՈՒԹՅԱՆ ՎՐԱ:
4. ԿԱԽՈՎԻ ԱՌԱՍՏԱՂԻ ՀԻՄՆԱԿՄԱՂՔԻ ՊՐՈՖԻԼՆԵՐԸ ՏԵՍ ԹԵՐԹ ՃՀ-15:

ՏՆՕՐԵՆ	Վ. ՎԵՔԻԼՅԱՆ		ՀՀ ԱՆ «ՀԻԱՀ-ի ԿԱՆԽԱՐԳԵԼԱԼԱՆ ՀԱՆՐԱՊԵՏԱԿԱՆ ԿԵՆՏՐՈՆ» ՊՈԱԿ-ի ՀԱՐԿԻ ԲԺՇԿԱԿԱՆ ՕԳՆՈՒԹՅԱՆ ԵՎ ՄՊԱՍԱՐԿՍԱՆ ԲԱԺԻՆ ՎԵՐԱՆՈՐՈԳՈՒՄ, ԵՎ ՎԵՑԵՐՈՐԴ ՀԱՐԿԻ ԼԱԲՈՐԱՏՈՐ ԱԽՏՈՐՈՇՄԱՆ ԲԱԺԻՆ ՀԻՄՆԱՆՈՐՈԳՈՒՄ			
Ն Գ Ի	Ա. ՀԱՐՈՒԹՅՈՒՆՅԱՆ					
ՆԱԽԱԳԾԵՑ	Խ.ԳՐԻԳՈՐՅԱՆ		ՀԱՐԿ	ՓՈՒԼ	ԹԵՐԹ	ԹԵՐԹԵՐ
ՍՏՈՒԳԵՑ	Ս.ԹԱԴԵՎՈՍՅԱՆ		ԲԺՇԿԱԿԱՆ ՕԳՆՈՒԹՅԱՆ ԵՎ ՄՊԱՍԱՐԿՄԱՆ ԲԱԺԻՆ	Ա Ն	ՃՀ - 14	
			ՉՈՐՐՈՐԴ ՀԱՐԿԻ ԱՌԱՍՏԱՂԻ ՀԱՏԱԿԱԳԻԾ:	ՎԵՆՑՅԱՐԻ ՆԱԽԱԳԻԾ		

ԿԱԽՈՎԻ ԱՌԱՍՏԱՂԻ ՀԱՆԳՈՒՅՑՆԵՐ:

ԿԱԽՈՎԻ ԱՌԱՍՏԱՂԻ ԿԱՌՈՒՑՈՒՄ ԽԱՐՍԽԱՅԻՆ ԿԱԽՈՑՈՎ

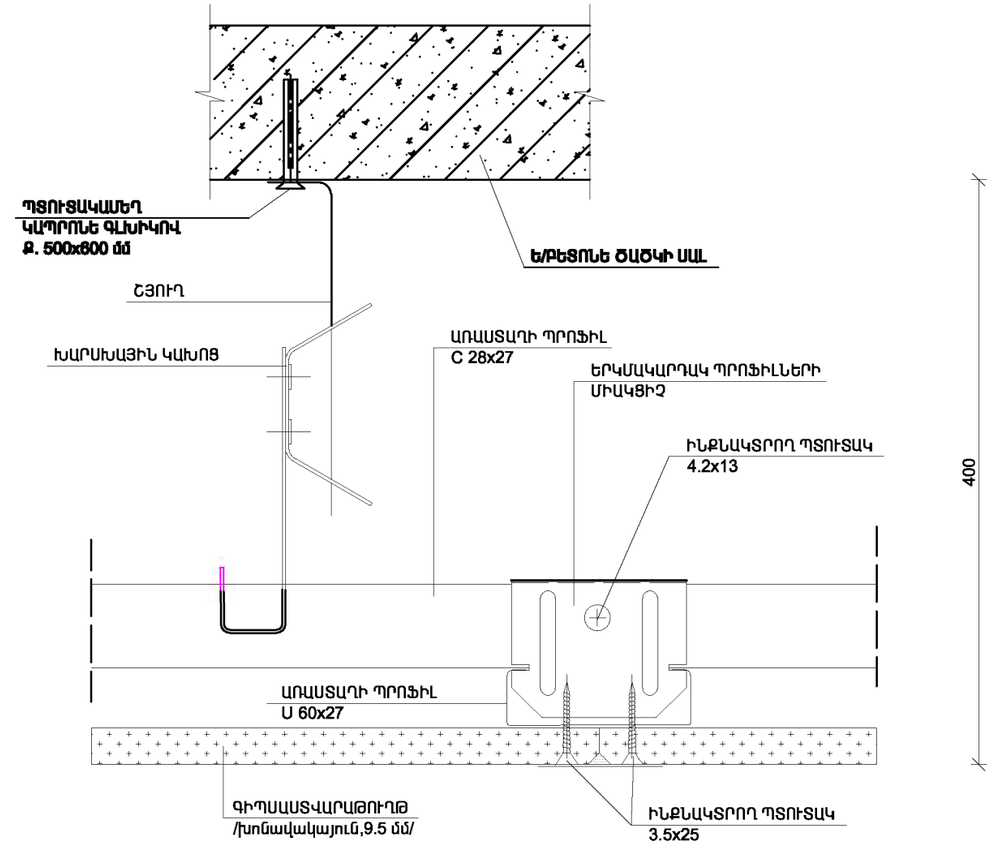

ԿԱԽՈՎԻ ԱՌԱՍՏԱՂԻ ԿԱՌՈՒՑՈՒՄ ՈՒՂԻՂ ԿԱԽՈՑՈՎ

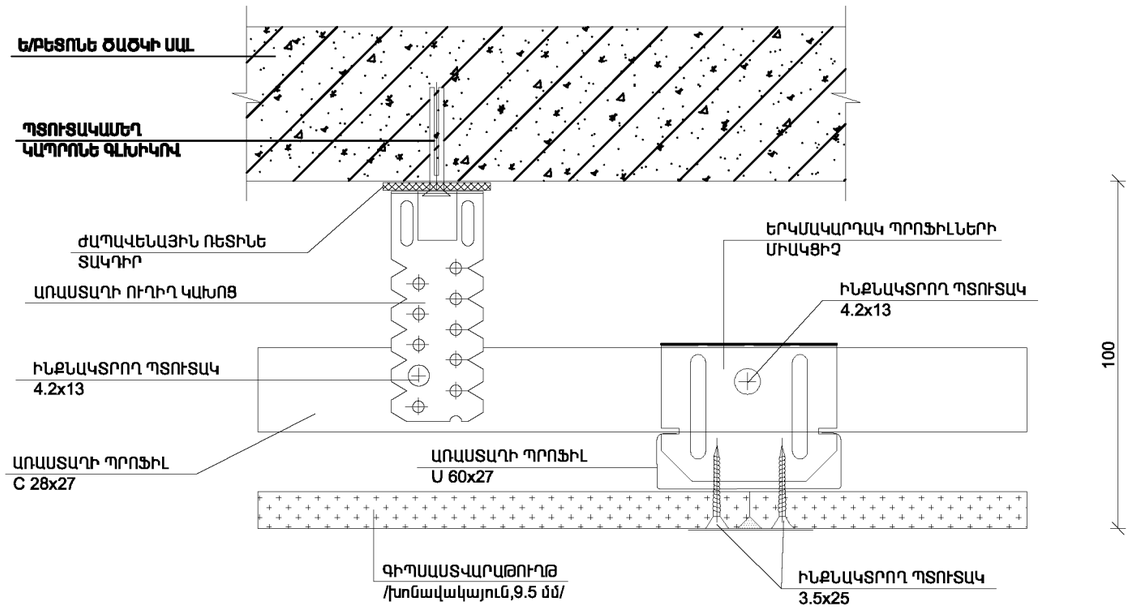

ԿԱԽՈՎԻ ԱՌԱՍՏԱՂԻ ՊԱՏԻՆ ԱՄՐԱՑՄԱՆ ՀԱՆԳՈՒՅՑ

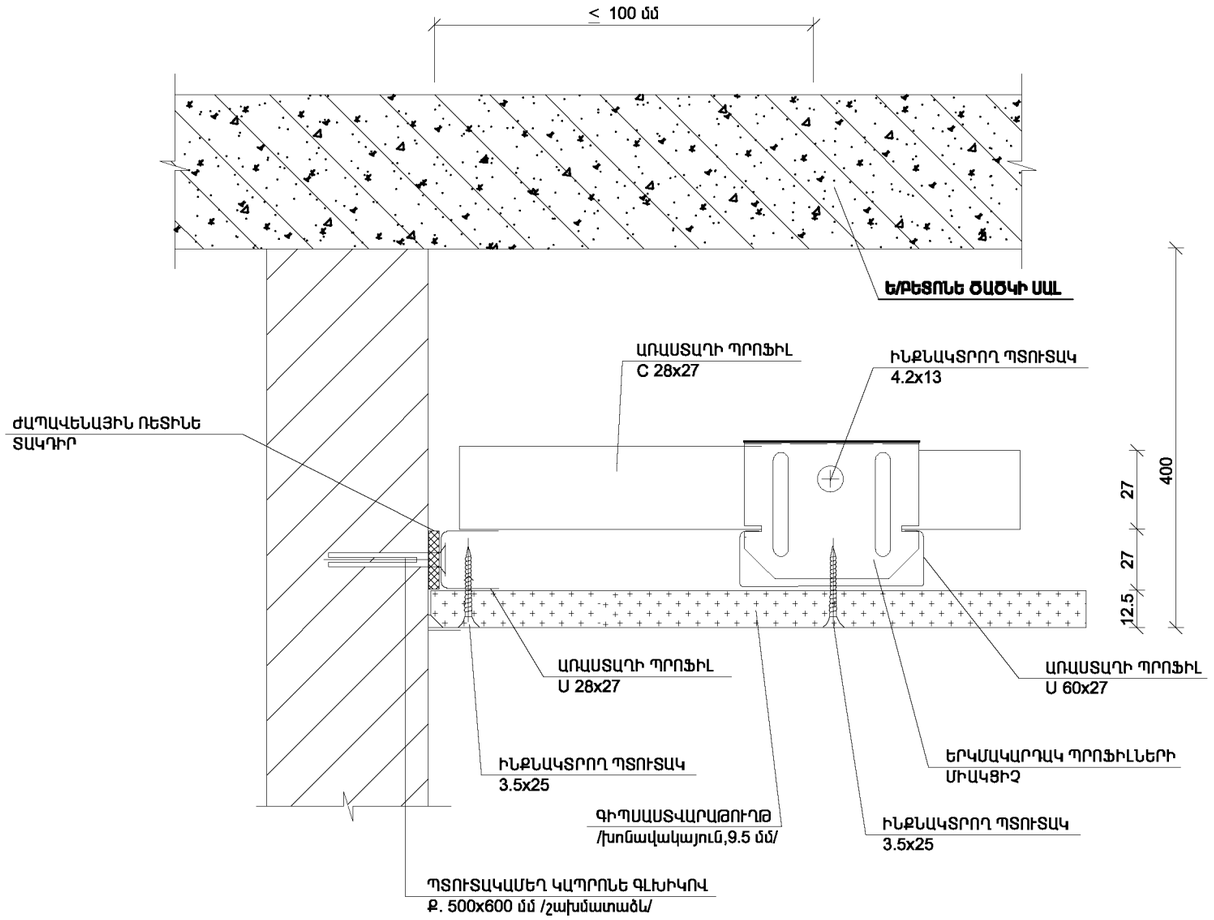

ՊՐՈՖԻԼՆԵՐԻ ԿՑՄԱՆ ՀԱՆԳՈՒՅՑ

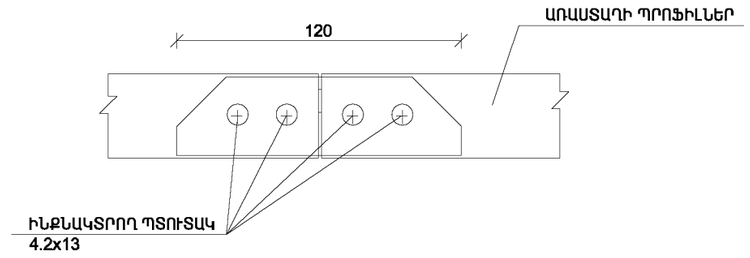

ՏՆՕՐԵՆ	Վ. ՎԵՔԻԼՅԱՆ		ՀՀ ԱՆ «ՀԻԱՀ-ի ԿԱՆԽԱՐԳԵԼՄԱՆ ՀԱՆՐԱՊԵՏԱԿԱՆ ԿԵՆՏՐՈՆ» ՊՈԱԿ-ի ՉՈՐՐՈՐԴ ՀԱՐԿԻ ԲԺՇԿԱԿԱՆ ՕԳՆՈՒԹՅԱՆ ԵՎ ՍՊԱՍԱՐԿՄԱՆ ԲԱԺԻՆ ՎԵՐԱՆՈՐՈԳՈՒՄ, ԵՎ ՎԵՑԵՐՈՐԴ ՀԱՐԿԻ ԼԱԲՈՐԱՏՈՐ ԱԽՏՈՐՈՇՄԱՆ ԲԱԺԻՆ ՀԻՄՆԱՆՈՐՈԳՈՒՄ			
Ն Գ Ի	Ա. ՀԱՐՈՒԹՅՈՒՆՅԱՆ					
ՆԱԽԱԳԾԵՑ	Խ.ԳՐԻԳՈՐՅԱՆ		ՉՈՐՐՈՐԴ ՀԱՐԿ ԲԺՇԿԱԿԱՆ ՕԳՆՈՒԹՅԱՆ ԵՎ ՍՊԱՍԱՐԿՄԱՆ ԲԱԺԻՆ	ՓՈՒԼ	ԹԵՐԹ	ԹԵՐԹԵՐ
ՍՏՈՒԳԵՑ	Ս.ԹԱՂԵՎՈՍՅԱՆ			Ա Ն	ՏԾ - 15	
			ԿԱԽՈՎԻ ԱՌԱՍՏԱՂԻ ՀԱՆԳՈՒՅՑՆԵՐ:			

ԿԱՌՈՒՑՎՈՂ ՄԻՋՆՈՐՄՆԵՐԻ ՀԱՏԱԿԱԳԻԾ 1-2, 6-7 ԱՌԱՆՑՔՆԵՐՈՎ:
ԹԵԹԵՎ ԲԵՏՈՆԵ ՍԱԼԵՐՈՎ / 100 մմ / ՄԻՋՆՈՐՄՆԵՐԻ ԱՄԱՐԱՆԱՎՈՐՄԱՆ ԵՎ ԱՄՐԱՑՄԱՆ ՍԽԵՄԱ:

ԿԱՌՈՒՑՎՈՂ ՄԻՋՆՈՐՄՆԵՐԻ ՀԱՏԱԿԱԳԻԾ 1-2 ԱՌԱՆՑՔՆԵՐՈՎ Մ 1:100

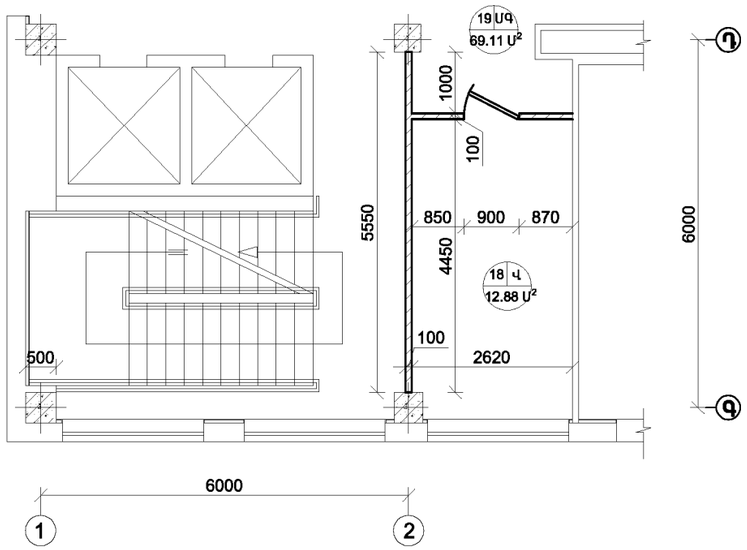

ԿԱՌՈՒՑՎՈՂ ՄԻՋՆՈՐՄՆԵՐԻ ՀԱՏԱԿԱԳԻԾ 6-7 ԱՌԱՆՑՔՆԵՐՈՎ Մ 1:100

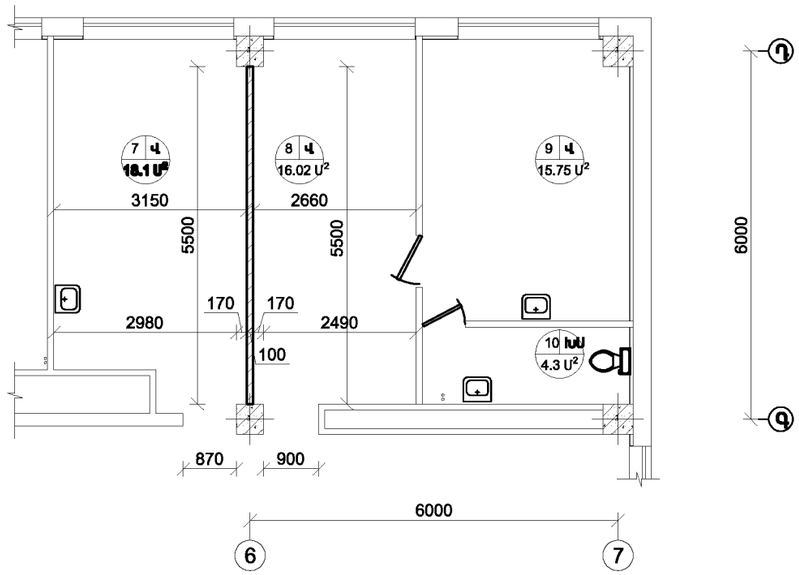

ՍԵՆՅԱԿՆԵՐԻ ԱՆՎԱՆՈՒՄ

8. ԲԱԺՆԻ ՎԱՐԻՉԻ ՍԵՆՅԱԿ
9. ՊՐՈՖԵՊՈՒՐԱՅԻՆ ՍԵՆՅԱԿ /1/
10. ՍԱՆՀԱՆԳՈՒՅՑ
18. ԴԵՂԵՐԻ ԲԱՑԹՈՂՆՄԱՆ ՍԵՆՅԱԿ

ԹԵԹԵՎ ԲԵՏՈՆԵ ՍԱԼԵՐՈՎ / 100 մմ / ՄԻՋՆՈՐՄՆԵՐԻ ԱՄԱՐԱՆԱՎՈՐՄԱՆ ԵՎ ԱՄՐԱՑՄԱՆ ՍԽԵՄԱ

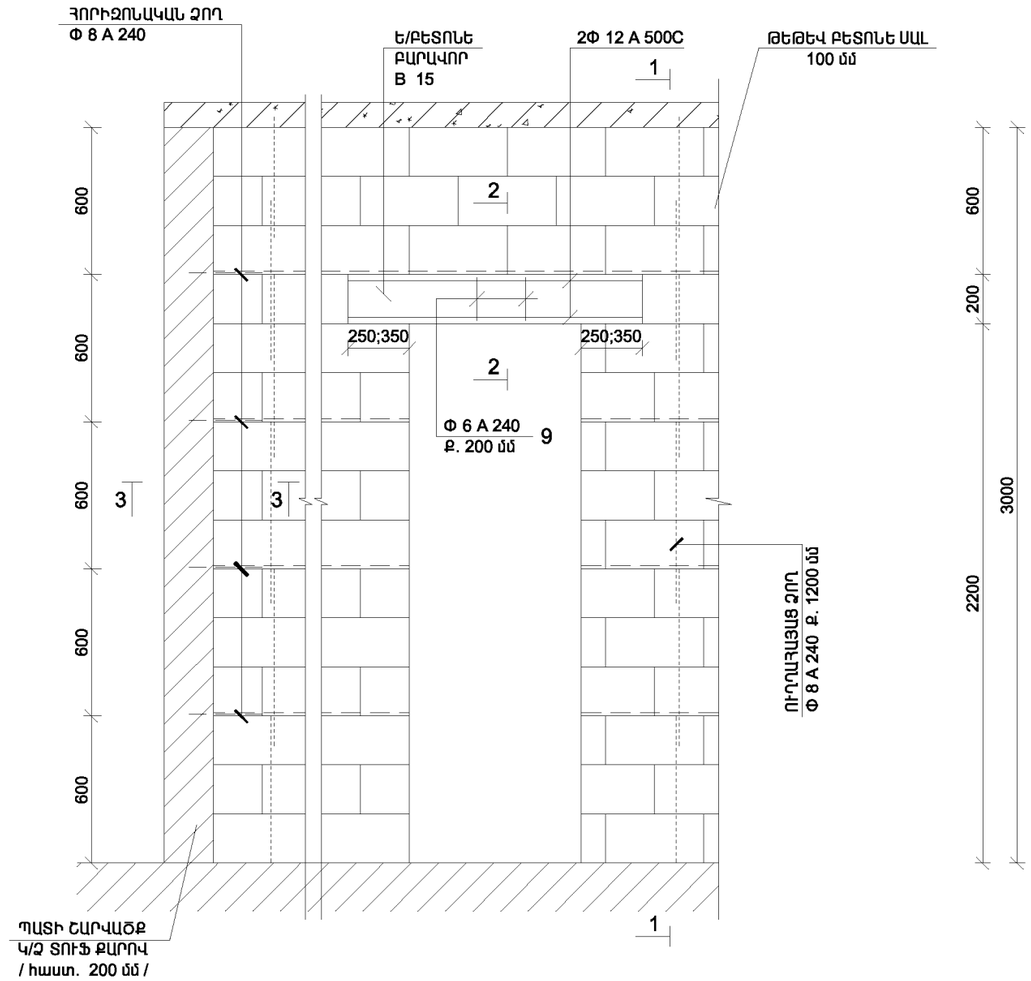

ՏՆՕՐԵՆ	Վ. ՎԵՔԻԼՅԱՆ		ՀՀ ԱՆ «ՀԻԱՀ-ի ԿԱՆԽԱՐԳԵԼՄԱՆ ՀԱՆՐԱՊԵՏԱԿԱՆ ԿԵՆՏՐՈՆ» ՊՈԱԿ-ի ՀՈՐՈՐՈՐԴ ՀԱՐԿԻ ԲԺՇԿԱԿԱՆ ՕԳՆՈՒԹՅԱՆ ԵՎ ՍՊԱՍԱՐԿՄԱՆ ԲԱԺՆԻ ՎԵՐԱՆՈՐՈԳՈՒՄ, ԵՎ ՎԵՑԵՐՈՐԴ ՀԱՐԿԻ ԼԱԲՈՐԱՏՈՐ ԱԽՏՈՐՈՇՄԱՆ ԲԱԺՆԻ ՀԻՄՆԱՆՈՐՈԳՈՒՄ			
Ն Գ Ի	Ա. ՀԱՐՈՒԹՅՈՒՆՅԱՆ					
ՆԱԽԱԳԾԵՑ	Խ.ԳՐԻԳՈՐՅԱՆ		ՀՈՐՈՐՈՐԴ ՀԱՐԿ ԲԺՇԿԱԿԱՆ ՕԳՆՈՒԹՅԱՆ ԵՎ ՍՊԱՍԱՐԿՄԱՆ ԲԱԺԻՆ	ՓՈՒԼ	ԹԵՐԹ	ԹԵՐԹԵՐ
ՍՏՈՒԳԵՑ	Ս.ԹԱԴԵՎՈՍՅԱՆ			Ա Ն	ԵՀ - 16	
			ԿԱՌՈՒՑՎՈՂ ՄԻՋՆՈՐՄՆԵՐԻ ՀԱՏԱԿԱԳԻԾ 1-2, 6-7 ԱՌԱՆՑՔՆԵՐՈՎ: ԹԵԹԵՎ ԲԵՏՈՆԵ ՍԱԼԵՐՈՎ / 100 մմ / ՄԻՋՆՈՐՄՆԵՐԻ ԱՄԱՐԱՆԱՎՈՐՄԱՆ ԵՎ ԱՄՐԱՑՄԱՆ ՍԽԵՄԱ:	[redacted]		

ԿՏՐՎԱԾՔՆԵՐ 1-1, 2-2, 3-3, 4-4:
ԿԱՌՈՒՑՎՈՂ ՄԻՋՆՈՐՄՆԵՐԻ / 100 մմ / ՄԱՄՆԱԳԻՐ:

ԿՏՐՎԱԾՔ 1 - 1

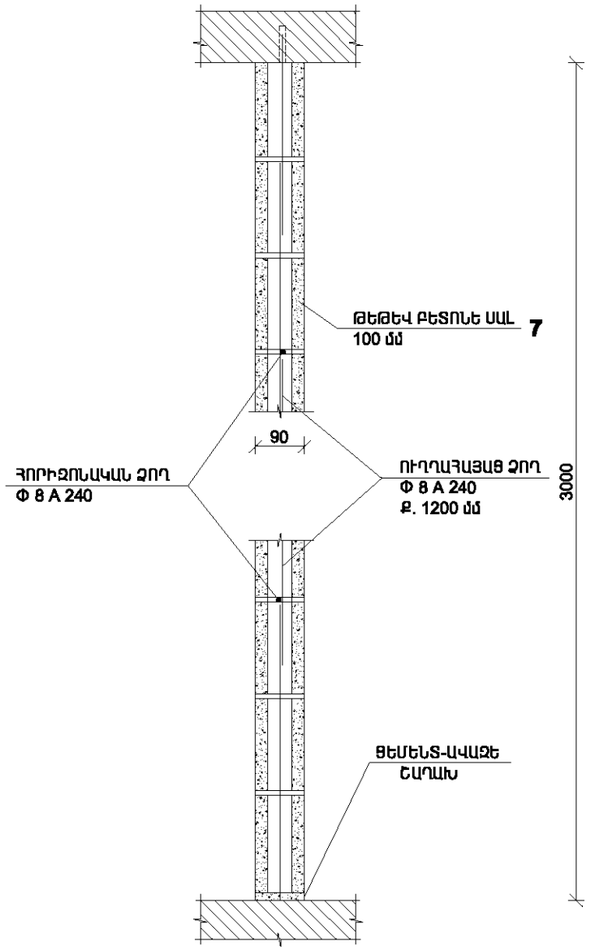

ԿՏՐՎԱԾՔ 2-2

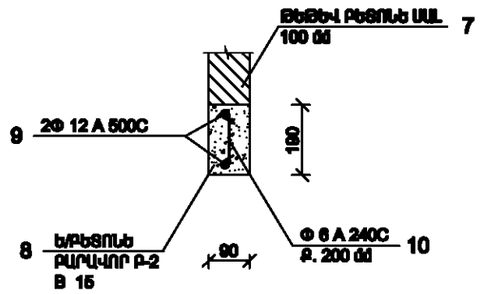

ԿՏՐՎԱԾՔ 3-3

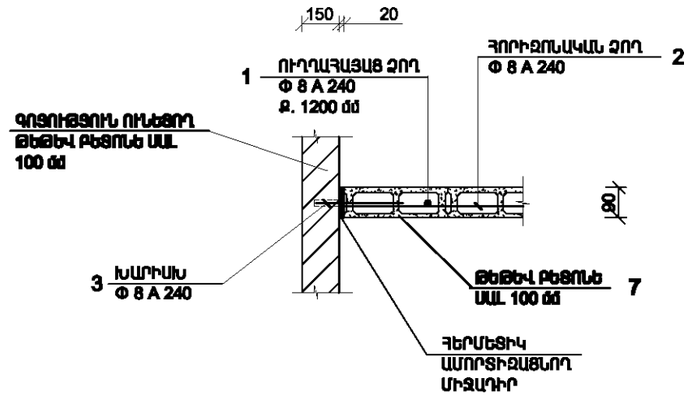

ԿՏՐՎԱԾՔ 4-4

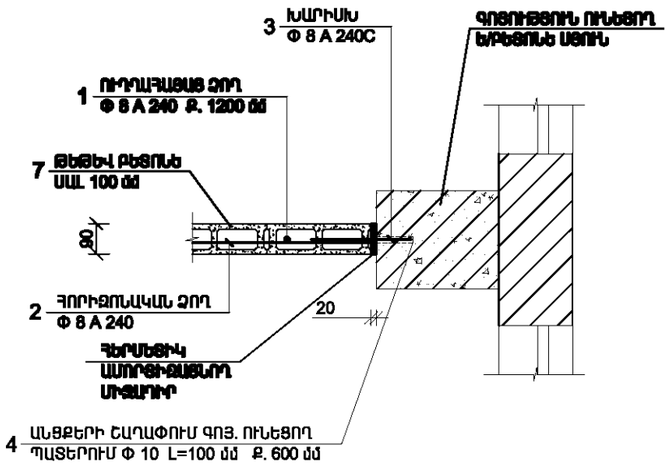

ԿԱՌՈՒՑՎՈՂ ՄԻՋՆՈՐՄՆԵՐԻ / 100 մմ / ՄԱՄՆԱԳԻՐ

ՏՈՐՄԱՑ	ԿԳՌ	ԴԻՐՔ	ՆՇԱՆԱԿՈՒՄ	ԱՆՎԱՆՈՒՄ		ՔԱՆԱԿ-ՀԱՑ	ՔԱՇԸ ԿԳ
			ԱՄՐԱՑՈՂ ԷԼԵՄԵՆՏՆԵՐ				
		1	ՈՒՂՂԱՀԱՅԱՑ ՁՈՂ	Φ 8 A 240	L ընդ. = 53.2 գծմ	1	21.30
		2	ՀՈՐԻԶՈՆԱԿԱՆ ՁՈՂ	Φ 8 A 240	L ընդ. = 55.0 գծմ	1	22.0
		3	ԽԱՐԻՍԽ	Φ 8 A 240	L = 300 մմ	24	2.90
		4	ԱՆՑՔԵՐԻ ՇԱՂԱՓՈՒՄ ՍՅՈՒՆԵՐՈՒՄ Φ 10 L = 100 մմ ՔԱՅԼԸ 600 մմ			16	
		5	ԱՆՑՔԵՐԻ ՇԱՂԱՓՈՒՄ ՄԻՋՆՈՐՄՆԵՐՈՒՄ Φ 10 L = 80 մմ ՔԱՅԼԸ 600 մմ			8	
		6	ԱՆՑՔԵՐԻ ՇԱՂԱՓՈՒՄ ԱՌԱՍՏԱՂՈՒՄ Φ 10 L = 100 մմ ՔԱՅԼԸ 1200 մմ			14	
		7	ԿԱՌՈՒՑՎՈՂ ՄԻՋՆՈՐՄ ԹԵԹԵՎ ԲԵՏՈՆԵ ՍԱԼԻԿՆԵՐԻՑ /հաստ. 100 մմ/				40.0 մ²
		8	ԿԱՌՈՒՑՎՈՂ ԵՐԲ ԲԱՐԱՎՈՐ ԲԵՏՈՆ B 15 /հաստ. - 200 մմ/			1	0.03 մ³
		9	ԱՄՐԱՆ Φ 12 A 500C	L = 1200 մմ		2	2.2
		10	ԱՄՐԱՆ Φ 6 A 240	L = 320 մմ		8	0.60
			ԼՐԱՑՈՒՑԻՉ ՑԱՎԱՔՅԱ ՇԱՂԱԾ ՈՒՂՂԱՀԱՅԱՑ ՁՈՂԵՐԻ ՑԵՂԱԴՐՄԱՆԸ ՀԱՄԱՏԵՂ				0.1 մ³

ՏՆՕՐԵՆ	Վ. ՎԵՔԻԼՅԱՆ		ՀՀ ԱՆ «ՔԻԱՀ-ի ԿԱՆԽԱՐԳԵԼՄԱՆ ՀԱՆՐԱՊԵՏԱԿԱՆ ԿԵՆՏՐՈՆ» ՊՈԱԿ-ի ՉՈՐՐՈՐԴ ՀԱՐԿԻ ԲԺՇԿԱԿԱՆ ՕԳՆՈՒԹՅԱՆ ԵՎ ՍՊԱՍԱՐԿՄԱՆ ԲԱԺԻՆ ՎԵՑԵՐՈՐԴ ՀԱՐԿԻ ԼԱԲՈՐԱՏՈՐ ԱԽՏՈՐՈՇՄԱՆ ԲԱԺԻՆ ՀԻՄՆԱՆՈՐՈԳՈՒՄ, ԵՎ			
Ն Գ Ի	Ա. ՀԱՐՈՒԹՅՈՒՆՅԱՆ					
ՆԱԽԱԳԾԵՑ	Խ.ԳՐԻԳՈՐՅԱՆ		ՉՈՐՐՈՐԴ ՀԱՐԿ ԲԺՇԿԱԿԱՆ ՕԳՆՈՒԹՅԱՆ ԵՎ ՍՊԱՍԱՐԿՄԱՆ ԲԱԺԻՆ	ՓՈՒԼ	ԹԵՐԹ	ԹԵՐԹԵՐ
ՍՏՈՒԳԵՑ	Ս.ԹԱՊԵՎՈՍՅԱՆ			Ա Ն	ԾՀ - 17	
			ԿՏՐՎԱԾՔՆԵՐ 1-1, 2-2, 3-3, 4-4: ԿԱՌՈՒՑՎՈՂ ՄԻՋՆՈՐՄՆԵՐԻ / 100 մմ / ՄԱՄՆԱԳԻՐ:	[illegible]		

ՀԱՏՎԱԾՔ ՀԱՏԱԿԱԳԾԻՑ 2-3 ԱՌԱՆՑՔՈՎ / ԳՈՅՈՒԹՅՈՒՆ ՈՒՆԵՑՈՂ /: ՀԱՏՎԱԾՔ ՀԱՏԱԿԱԳԾԻՑ 2-3 ԱՌԱՆՑՔՈՎ /ՆԱԽԱԳԾՎՈՂ/: ԴՌԱՆ ԲԱՑՎԱԾՔԻ ԲԱՑՈՒՄ: ԿՏՐՎԱԾՔ 1-1:

ՀԱՏՎԱԾՔ ՀԱՏԱԿԱԳԾԻՑ « 2 - 3 » ԱՌԱՆՑՔՆԵՐՈՎ Մ 1:100

/ ԳՈՅՈՒԹՅՈՒՄ ՈՒՆԵՑՈՂ /

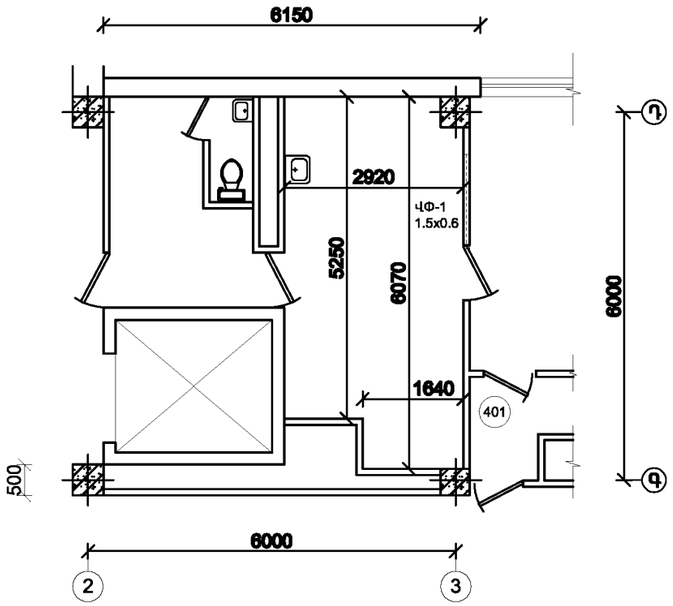

ՀԱՏՎԱԾՔ ՀԱՏԱԿԱԳԾԻՑ 2 - 3 ԱՌԱՆՑՔՆԵՐՈՎ Մ 1:100

/ ՆԱԽԱԳԾՎՈՂ /

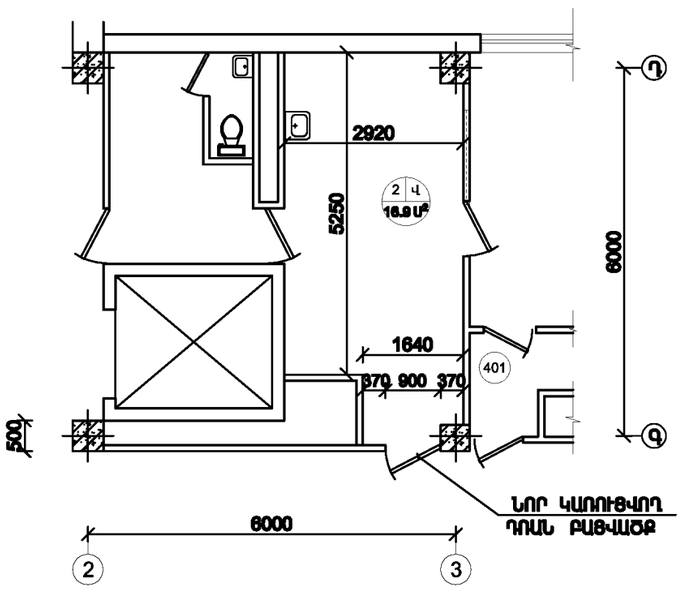

ԴՌԱՆ ԲԱՑՎԱԾՔԻ ԲԱՑՈՒՄ

/ «2-3» ԱՌԱՆՑՔՆԵՐՈՎ /

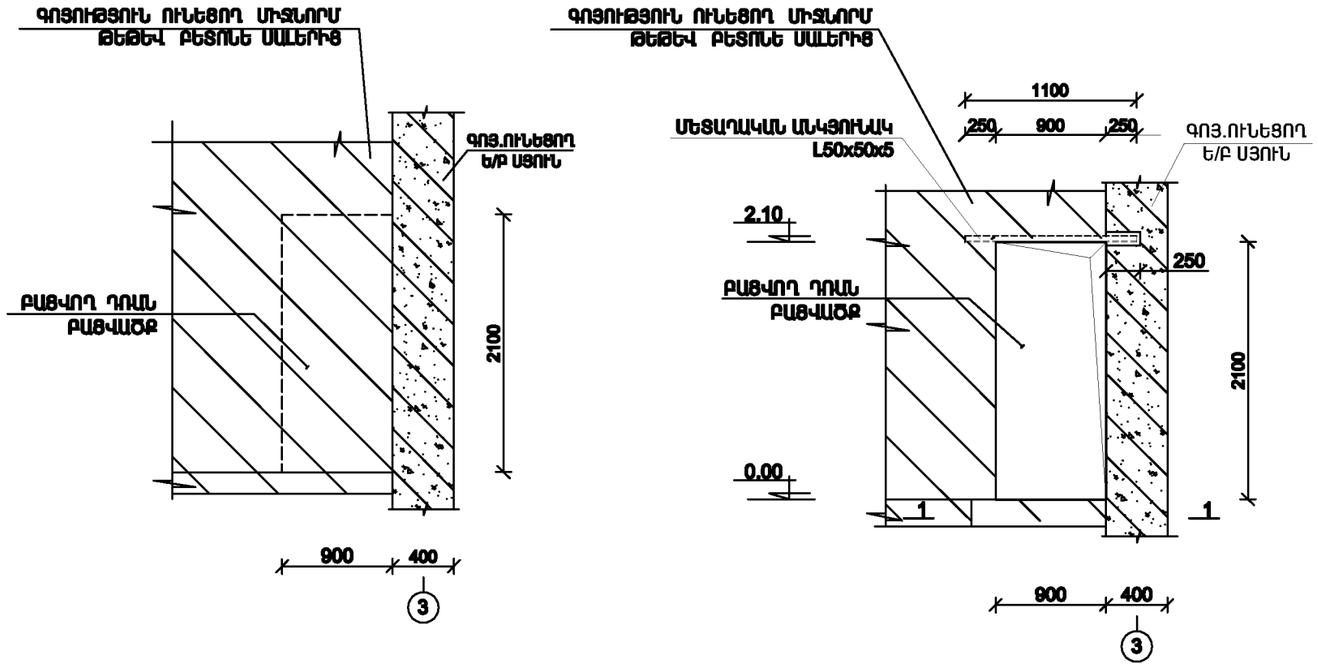

ԿՏՐՎԱԾՔ 1-1

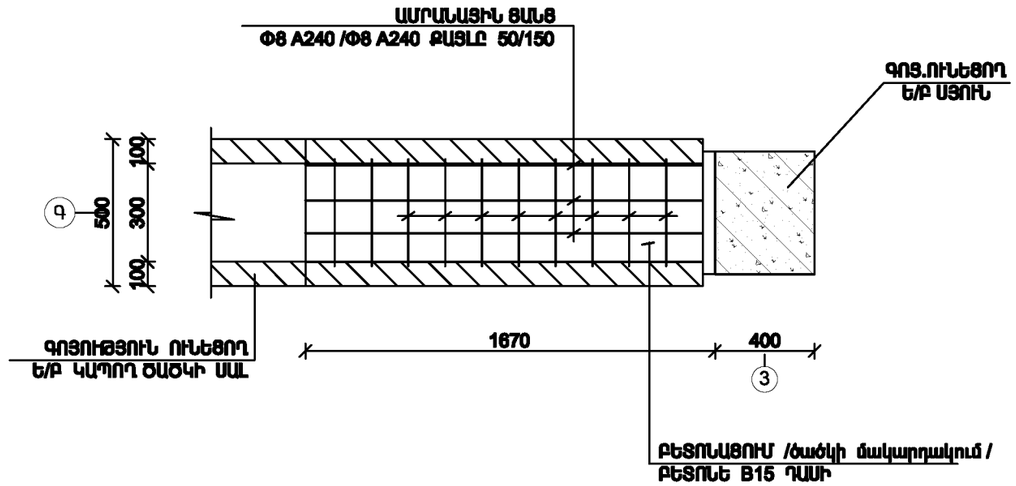

ՏՆՕՐԵՆ	Վ. ՎԵՔԻԼՅԱՆ		ՀՀ ԱՆ «ՀԻԱՀ-ի ԿԱՆԽԱՐԳԵԼՄԱՆ ՀԱՆՐԱՊԵՏԱԿԱՆ ԿԵՆՏՐՈՆ» ՊՈԱԿ-ի ՀՈՐՐՈՐԴ ՀԱՐԿԻ ԲԺՇԿԱԿԱՆ ՕԳՆՈՒԹՅԱՆ ԵՎ ՍՊԱՍԱՐԿՄԱՆ ԲԱԺԻՆ ՎԵՐԱՆՈՐՈԳՈՒՄ, ԵՎ ՎԵՑԵՐՈՐԴ ՀԱՐԿԻ ԼԱԲՈՐԱՏՈՐ ԱԽՏՈՐՈՇՄԱՆ ԲԱԺԻՆ ՀԻՄՆԱՆՈՐՈԳՈՒՄ			
Ն Գ Ի	Ա. ՀԱՐՈՒԹՅՈՒՆՅԱՆ					
ՆԱԽԱԳԾԵՑ	Ա. ՋԱԼՅԱՆ		ՀՈՐՐՈՐԴ ՀԱՐԿ ԲԺՇԿԱԿԱՆ ՕԳՆՈՒԹՅԱՆ ԵՎ ՍՊԱՍԱՐԿՄԱՆ ԲԱԺԻՆ	ՓՈՒԼ	ԹԵՐԹ	ԹԵՐԹԵՐ
ՍՏՈՒԳԵՑ	Ս.ԹԱԴԵՎՈՍՅԱՆ			Ա Ն	ՇՇ - 18	
			ՀԱՏՎԱԾՔ ՀԱՏԱԿԱԳԾԻՑ 2-3 ԱՌԱՆՑՔՈՎ / գոյություն ունեցող /: ՀԱՏՎԱԾՔ ՀԱՏԱԿԱԳԾԻՑ 2-3 ԱՌԱՆՑՔՈՎ /նախագծվող/: ԴՌԱՆ ԲԱՑՎԱԾՔԻ ԲԱՑՈՒՄ: ԿՏՐՎԱԾՔ 1-1:	ՎԵՆԻՍԻՍԻՐԻ ՆԱԽԱԳԻԾ		

ՀԱՏՎԱԾՔ ՀԱՏԱԿԱԳԾԻՑ 6-7 ԱՌԱՆՑՔՈՎ / ԳՈՅՈՒԹՅՈՒՆ ՈՒՆԵՑՈՂ /: ՀԱՏՎԱԾՔ ՀԱՏԱԿԱԳԾԻՑ 6-7 ԱՌԱՆՑՔՈՎ /ՆԱԽԱԳԾՎՈՂ/: ԴՌԱՆ ԲԱՑՎԱԾՔԻ ԲԱՑՈՒՄ: ԿՏՐՎԱԾՔ 2-2:

ՀԱՏՎԱԾՔ ՀԱՏԱԿԱԳԾԻՑ « 6 - 7 » ԱՌԱՆՑՔՆԵՐՈՎ Մ 1:100

/ ԳՈՅՈՒԹՅՈՒՄ ՈՒՆԵՑՈՂ /

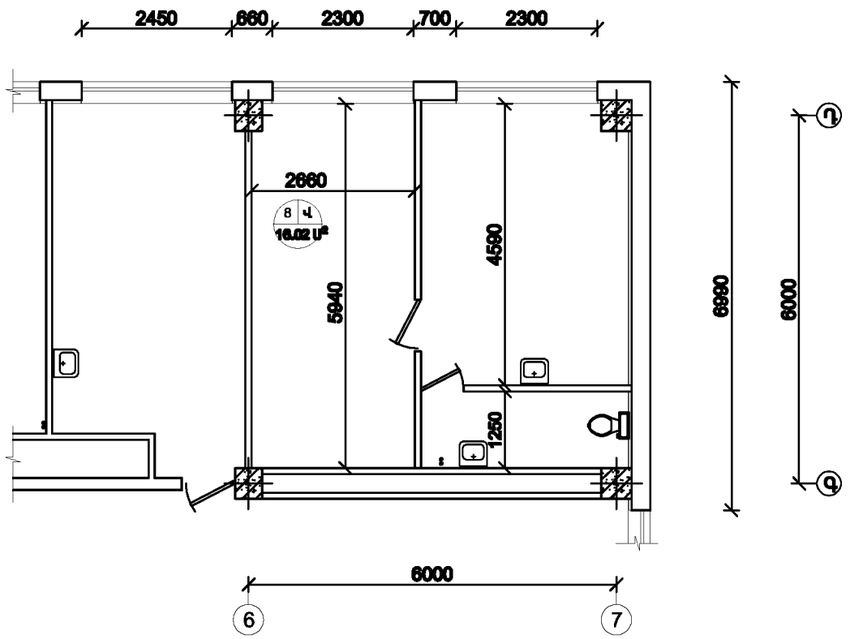

ՀԱՏՎԱԾՔ ՀԱՏԱԿԱԳԾԻՑ « 6 - 7 » ԱՌԱՆՑՔՆԵՐՈՎ Մ 1:100

/ ՆԱԽԱԳԾՎՈՂ /

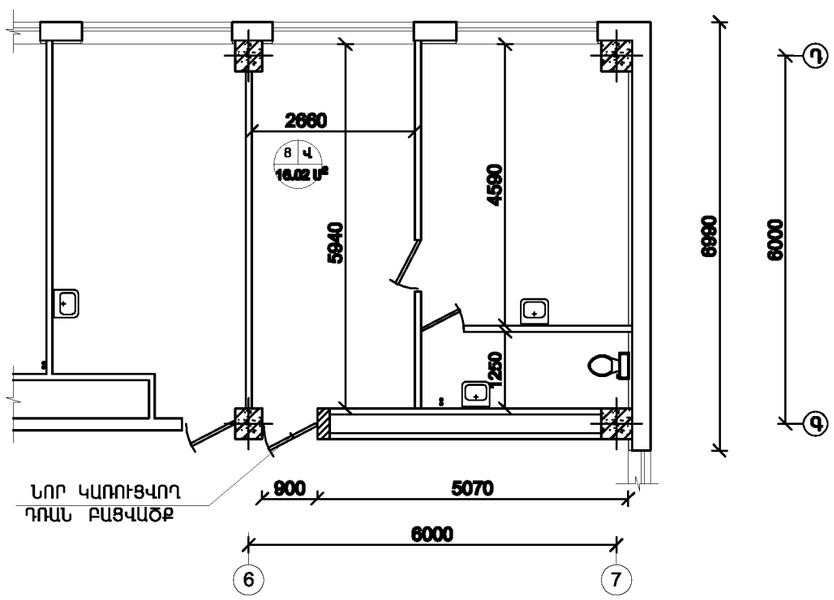

ԴՌԱՆ ԲԱՑՎԱԾՔԻ ԲԱՑՈՒՄ

/ «6-7» ԱՌԱՆՑՔՆԵՐՈՎ /

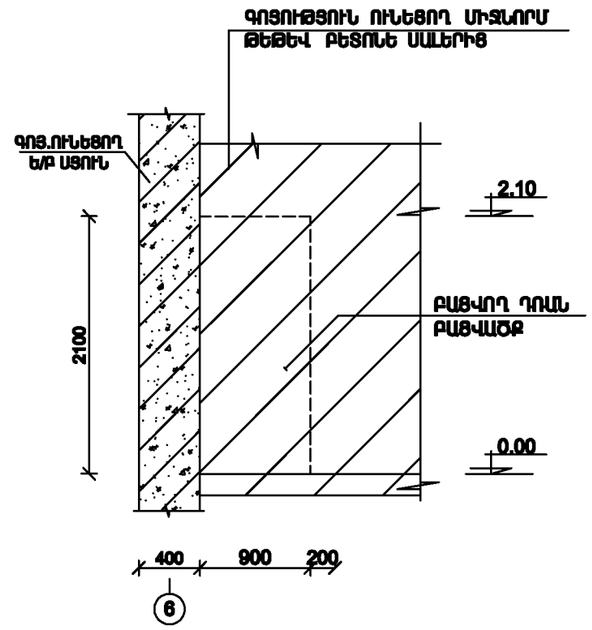

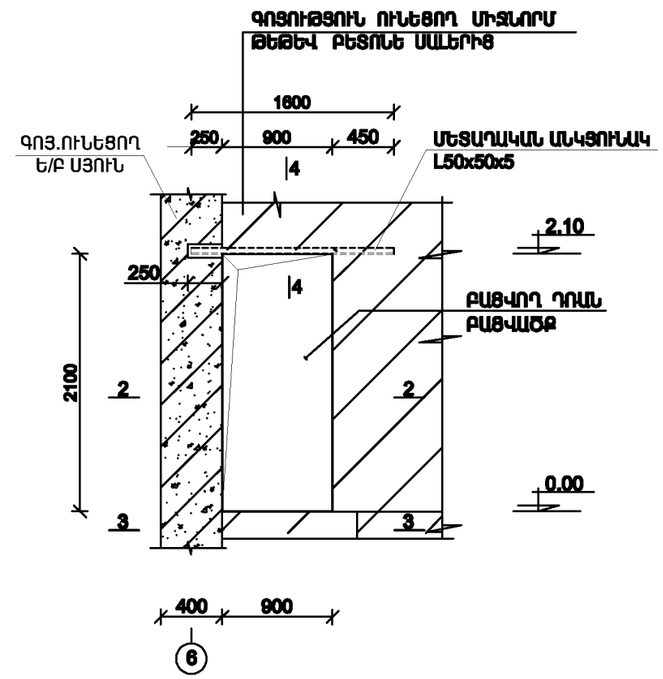

ԿՏՐՎԱԾՔ 2-2

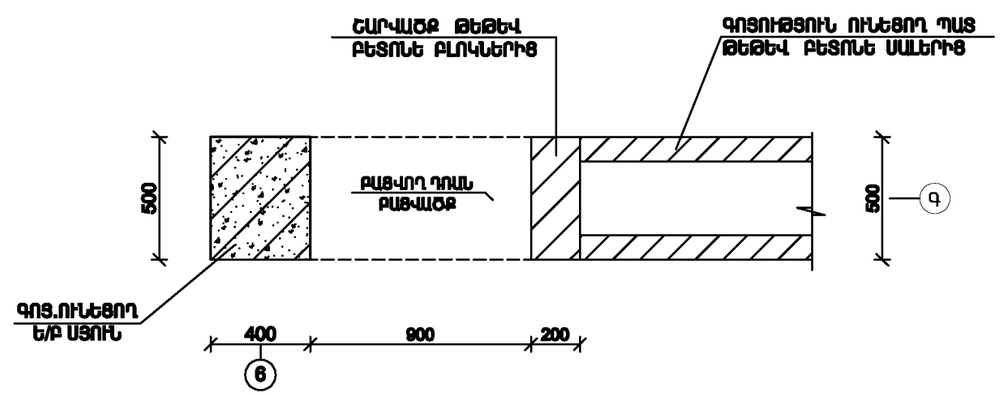

ՏՆՕՐԵՆ	Վ. ՎԵՔԻԼՅԱՆ		ՀՀ ԱՆ «ՋԻԱՀ-ի ԿԱՆԽԱՐԳԵԼՄԱՆ ՀԱՆՐԱՊԵՏԱԿԱՆ ԿԵՆՏՐՈՆ» ՊՈԱԿ-ի ՉՈՐՐՈՐԴ ՀԱՐԿԻ ԲԺՇԿԱԿԱՆ ՕԳՆՈՒԹՅԱՆ ԵՎ ՍՊԱՍԱՐԿՄԱՆ ԲԱԺՆԻ ՎԵՐԱՆՈՐՈԳՈՒՄ, ԵՎ ՎԵՑԵՐՈՐԴ ՀԱՐԿԻ ԼԱԲՈՐԱՏՈՐ ԱԽՏՈՐՈՇՄԱՆ ԲԱԺՆԻ ՀԻՄՆԱՆՈՐՈԳՈՒՄ			
Ն Գ Ի	Ա. ՀԱՐՈՒԹՅՈՒՆՅԱՆ					
ՆԱԽԱԳԾԵՑ	Ա. ԹԱՍՅԱՆ		ՉՈՐՐՈՐԴ ՀԱՐԿ ԲԺՇԿԱԿԱՆ ՕԳՆՈՒԹՅԱՆ ԵՎ ՍՊԱՍԱՐԿՄԱՆ ԲԱԺԻՆ	ՓՈՒԼ	ԹԵՐԹ	ԹԵՐԹԵՐ
ՍՏՈՒԳԵՑ	Ս.ԹԱՌԵՎՈՍՅԱՆ			Ա Ն	ՇՀ - 19	
			ՀԱՏՎԱԾՔ ՀԱՏԱԿԱԳԾԻՑ 6-7 ԱՌԱՆՑՔՈՎ / գոյություն ունեցող /: ՀԱՏՎԱԾՔ ՀԱՏԱԿԱԳԾԻՑ 6-7 ԱՌԱՆՑՔՈՎ /նախագծվող/: ԴՌԱՆ ԲԱՑՎԱԾՔԻ ԲԱՑՈՒՄ: ԿՏՐՎԱԾՔ 2-2:	ՎՎ ՎԱՆԱՁՈՐԻ ՆԱԽԱՇԻՆ		

ԿՏՐՎԱԾՔՆԵՐ 3-3, 4-4: ԿԱՏԱՐՎՈՂ ԱՇԽԱՏԱՆՔՆԵՐԻ ՄԱՄՆԱԳԻՐ:

ԿՏՐՎԱԾՔ 3-3

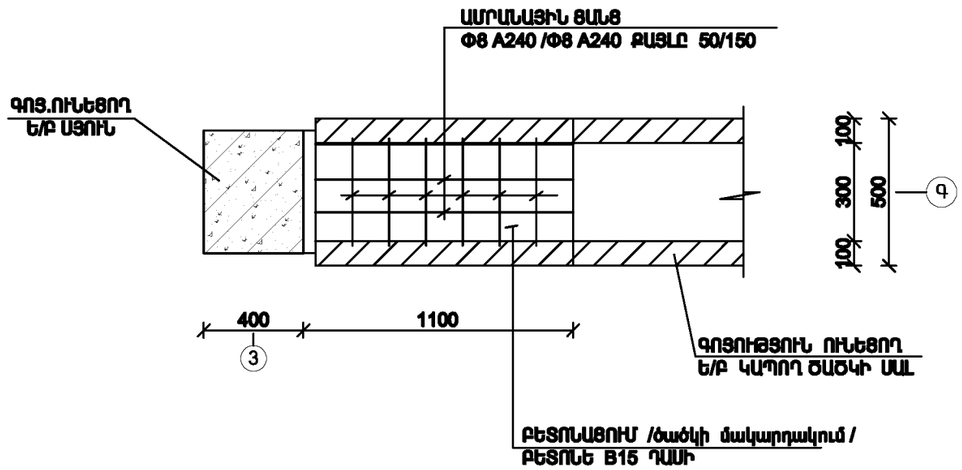

ԿՏՐՎԱԾՔ 4-4

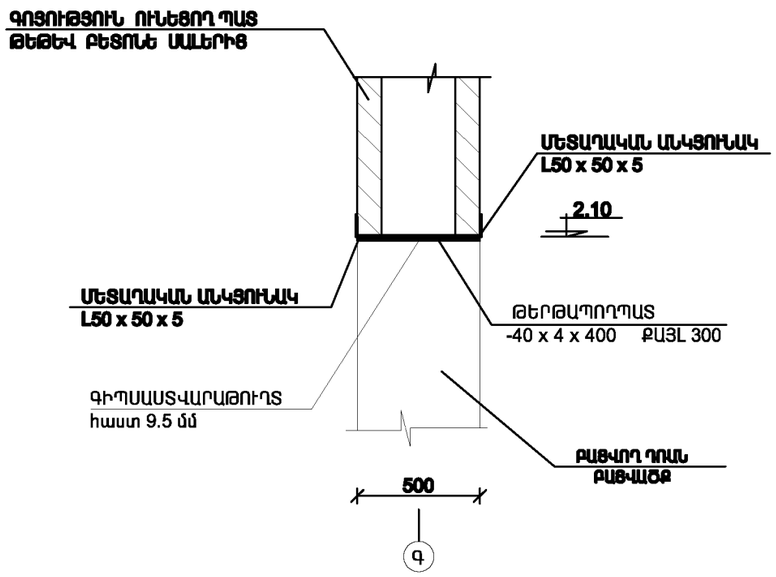

ԾԱՆՈԹՈՒԹՅՈՒՆ

1. ԳՈՅՈՒԹՅՈՒՆ ՈՒՆԵՑՈՂ ՄԻՋՆՈՐՄԻ ՎՐԱ ՆՇԵԼ ՆԱԽԱՏԵՍՎՈՂ ԴՌԱՆ ԲԱՑՎԱԾՔԻ ՈՒՐՎԱԳԻԾԸ, ՈՐԻ ՎԵՐԻՆ ՀՈՐԻԶՈՆԱԿԱՆ ԳԾԻՑ ՎԵՐ ԲԱՑԵԼ ԵՐԿԱՅՆԱԿԱՆ ՓՈՍՈՐԱԿՆԵՐ ՈՒՂԻՂ ԳԾՈՎ ԱՅՆՊԵՍ, ՈՐ ԱՆԿՅՈՒՆԱԿՆԵՐԸ L 50x50x5 ԱՄԲՈՂՋՈՎԻՆ ՏԵՂԱՎՈՐՎԻ ՊԱՏԻ ՄԵՋ: ԱՅՆՈՒՀԵՏԵՎ ՕԳՏԱԳՈՐԾԵԼՈՎ ՈՉ ՀԱՐՎԱԾԱՅԻՆ ԳՈՐԾԻՔՆԵՐ ԿՏՐԵԼ- ՀԱՆԵԼ ԲԼՈԿՆԵՐԸ, ՏԵՂԱԴՐԵԼՈՎ ԺԱՄԱՆԱԿԱՎՈՐ ՀԵՆԱՐԱՆՆԵՐ :
2. ԳՈՅՈՒԹՅՈՒՆ ՈՒՆԵՑՈՂ Ե/ԲԵՏՈՆԵ ՍՅԱՆ ՄԵՋ ՇԱՂԱՓԵԼ ԽՈՌՈՉՆԵՐ /250x80/մմ ՉԱՓԵՐԻ , ՈՐՈՆՑՈՒՄ ՏԵՂԱԴՐԵԼ ՄԵՏԱՂԱԿԱՆ ԱՆԿՅՈՒՆԱԿՆԵՐ / L50x50x5 / ԵՎ ԱՄՐԱԿԱՊԵԼ ԻՐԱՐ ԹԵՐԹԱՊՈՂՊԱՏՈՎ - 4x 40x 400մմ ՉԱՓԵՐԻ , ՔԱՅԼ 300մմ ԿԱՌՈՒՑԵԼՈՎ՝ ՄԵՏԱՂԱԿԱՆ ԲԱՐԱՎՈՐ :
3.ԲԱՑՎԱԾՔԻ ԵԶՐԸ ՇԱՐԵԼ 200 մմ ՀԱՍՏՈՒԹՅԱՄԲ ԹԵԹԵՎ ԲԵՏՈՆԵ ԲԼՈԿՆԵՐՈՎ ԵՎ ՍՎԱՂԵԼ ԳԱՏԻ ՇԱՂԱԽՈՎ :
4. ԲԱՑՎԱԾՔԻ ԾԱԾԿԻ ՄԱԿԱՐԴԱԿՈՒՄ ԲԵՏՈՆԱՑՆԵԼ B15 ԴԱՍԻ ԲԵՏՈՆՈՎ 25 մմ ՀԱՍՏՈՒԹՅԱՄԲ : ԵՎ ԱՄՐԱՆԱՎՈՐԵԼ /ԱՄՐԱՆԱՅԻՆ ՑԱՆՑՈՎ Փ8A240/ Փ8A240/ ՔԱՅԼԸ 150/150 մմ ;
5. ԵՌԱԿՑՈՒՄԸ ԻՐԱԿԱՆԱՑՆԵԼ Э-42A ՏԻՊԻ ԷԼԵԿՏՐՈԴՆԵՐՈՎ : ԵՌԱԿՑՄԱՆ ԿԱՐԻ ՀԱՍՏՈՒԹՅՈՒՆԸ ԸՆԴՈՒՆԵԼ ՄԻԱՑՆՈՂ ԷԼԵՄԵՆՏՆԵՐԻՑ ՓՈՔՐ ՀԱՍՏՈՒԹՅԱՆԸ ՀԱՎԱՍԱՐՈՎ ՈՉ ՊԱԿԱՍ 4մմ-ԻՑ:

ԿԱՏԱՐՎՈՂ ԱՇԽԱՏԱՆՔՆԵՐԻ ՄԱՄՆԱԳԻՐ
/ 2 դռան բացվածքի համար /

Հ/Հ	ԱՇԽԱՏԱՆՔԻ ԱՆՎԱՆՈՒՄԸ	ՉԱՓՄ. ՄԻԱՎ.	ԾԱՎԱԼԸ
1	ԳՈՅՈՒԹՅՈՒՆ ՈՒՆԵՑՈՂ ՄԻՋՆՈՐՄԻ ՔԱՆԴՈՒՄ ԹԵԹԵՎ ԲԵՏՈՆԵ ՍԱԼԵՐԻՑ /100 մմ հաստ./	$մ^2$	11.44
2	ՊԱՏԵՐԻ ՀԱՂԵՑԱՍԱԼԻԿՆԵՐԻ ԿՏՐՈՒՄ-ՀԱՆՈՒՄ	$մ^2$	2.45
3	ՄԵՏԱՂԱԿԱՆ ԱՆԿՅՈՒՆԱԿՆԵՐԻ ՏԵՂԱԴՐՈՒՄ L50x50x5 L =7.60մ	ԿԳ	29.0
4	ԹԵՐԹԱՊՈՂՊԱՏ - 4x 40 L = 400մմ 6 հատ	ԿԳ	3.10
5	ՄԻՋՆՈՐՄԻ ՇԱՐՎԱԾՔ ԹԵԹԵՎ ԲԵՏՈՆԵ ԲԿՈԿՆԵՐԻՑ 200մմ ՀԱՍՏ.	$մ^3$	0.21
6	ԴՌԱՆ ԲԱՑՎԱԾՔԻ ՎԵՐԻՆ ՇԵՊԻ ԵՐԵՍԱՊԱՏՈՒՄ ԳԻՊՍԱՍՏՎԱՐԱԹՂԹՈՎ	$մ^2$	0.5
7	ՊԱՏԵՐԻ ԿԵՐԱՄԻԿԱԿԱՆ ՍԱԼԻԿՆԵՐԻ ՎԵՐԱԿԱՆԳՆՈՒՄ	$մ^2$	2.50
8	ԱՄՐԱՆԱՎՈՐՈՒՄ /ծածկի մակարդակում/ Փ8A240/ Փ8A240 L = 12.65 մ	ԿԳ	5.0
9	ԲԵՏՈՆԱՑՈՒՄ /ծածկի մակարդակում/ B15 ԴԱՍԻ ԲԵՏՈՆՈՎ / հաստ.- 25 սմ /	$մ^3$	0.20
10	ՑԵՄ/ԱՎԱԶՅԻՆ ՀԱՐԹԵՑՈՒՑԻՉ ՇԵՐՏԻ ԿԱՌՈՒՑՈՒՄ /ծածկի մակարդակում/ / հաստ.- 5 սմ /	$մ^2$	1.0

ՏՆՕՐԵՆ	Վ. ՎԵՔԻԼՅԱՆ		ՀՀ ԱՆ «ՋԻԱՀ-ի ԿԱՆԽԱՐԳԵԼՄԱՆ ՀԱՆՐԱՊԵՏԱԿԱՆ ԿԵՆՏՐՈՆ» ՊՈԱԿ-ի ՉՈՐՐՈՐԴ ՀԱՐԿԻ ԲԺՇԿԱԿԱՆ ՕԳՆՈՒԹՅԱՆ ԵՎ ՍՊԱՍԱՐԿՄԱՆ ԲԱԺՆԻ ՎԵՐԱՆՈՐՈԳՈՒՄ, ԵՎ ՎԵՑԵՐՈՐԴ ՀԱՐԿԻ ԼԱԲՈՐԱՏՈՐ ԱԽՏՈՐՈՇՄԱՆ ԲԱԺՆԻ ՖԻՆԱՆՍՈՐՈԳՈՒՄ			
Ն Գ Ի	Ա. ՀԱՐՈՒԹՅՈՒՆՅԱՆ					
ՆԱԽԱԳԾԵՑ	Ա. ՔԱԼԱՆ		ՉՈՐՐՈՐԴ ՀԱՐԿ ԲԺՇԿԱԿԱՆ ՕԳՆՈՒԹՅԱՆ ԵՎ ՍՊԱՍԱՐԿՄԱՆ ԲԱԺԻՆ	ՓՈՒԼ	ԹԵՐԹ	ԹԵՐԹԵՐ
ՍՏՈՒԳԵՑ	Ս.ԹԱՂԵՎՈՍՅԱՆ			Ա Ն	ՇԱ - 20	
			ԿՏՐՎԱԾՔՆԵՐ 3-3, 4-4: ԿԱՏԱՐՎՈՂ ԱՇԽԱՏԱՆՔՆԵՐԻ ՄԱՄՆԱԳԻՐ:			

ՎԵՑԵՐՈՐԴ ՀԱՐԿԻ ՀԱՏԱԿԱԳԻԾ Մ 1:100
/ՉԱՓԱԳՐՈՒԹՅՈՒՆ/

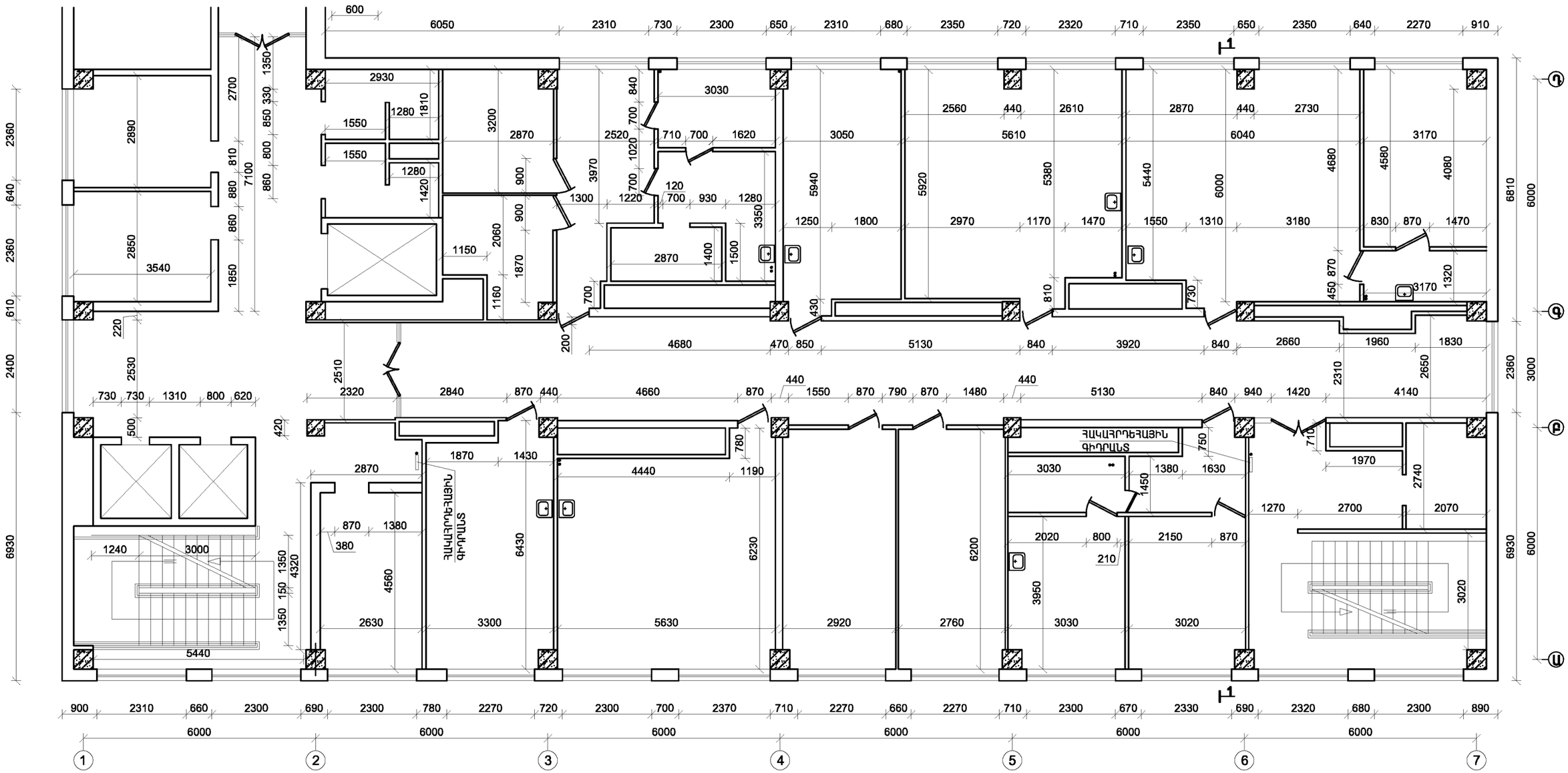

ՏՆՕՐԵՆ	Վ. ՎԵՔԻԼՅԱՆ		ՀՀ ԱՆ «ՋԻԱՀ-ի ԿԱՆԽԱՐԳԵԼՄԱՆ ՀԱՆՐԱՊԵՏԱԿԱՆ ԿԵՆՏՐՈՆ» ՊՈԱԿ-ի ՉՈՐՐՈՐԴ ՀԱՐԿԻ ԲԺՇԿԱԿԱՆ ՕԳՆՈՒԹՅԱՆ ԵՎ ՄՊԱՍԱՐԿՄԱՆ ԲԱԺՆԻ ՎԵՐԱՆՈՐՈԳՈՒՄ, ԵՎ ՎԵՑԵՐՈՐԴ ՀԱՐԿԻ ԼԱԲՈՐԱՏՈՐ ԱԽՏՈՐՈՇՄԱՆ ԲԱԺՆԻ ՀԻՄՆԱՆՈՐՈԳՈՒՄ			
Ն Գ Ի	Ա. ՀԱՐՈՒԹՅՈՒՆՅԱՆ					
ՆԱԽԱԳԾԵՑ	Խ.ԳՐԻԳՈՐՅԱՆ		ՎԵՑԵՐՈՐԴ ՀԱՐԿ ԼԱԲՈՐԱՏՈՐ ԱԽՏՈՐՈՇՄԱՆ ԲԱԺԻՆ	ՓՈՒԼ	ԹԵՐԹ	ԹԵՐԹԵՐ
ՍՏՈՒԳԵՑ	Ս.ԹԱԴԵՎՈՍՅԱՆ			Ա Ն	ՎՀ - 21	
			ՎԵՑԵՐՈՐԴ ՀԱՐԿԻ ՀԱՏԱԿԱԳԻԾ /ՉԱՓԱԳՐՈՒԹՅՈՒՆ/:			

ՎԵՑԵՐՈՐԴ ՀԱՐԿԻ ՀԱՏԱԿԱԳԻԾ Մ 1:100
/ՆԱԽԱԳԾՎՈՂ/

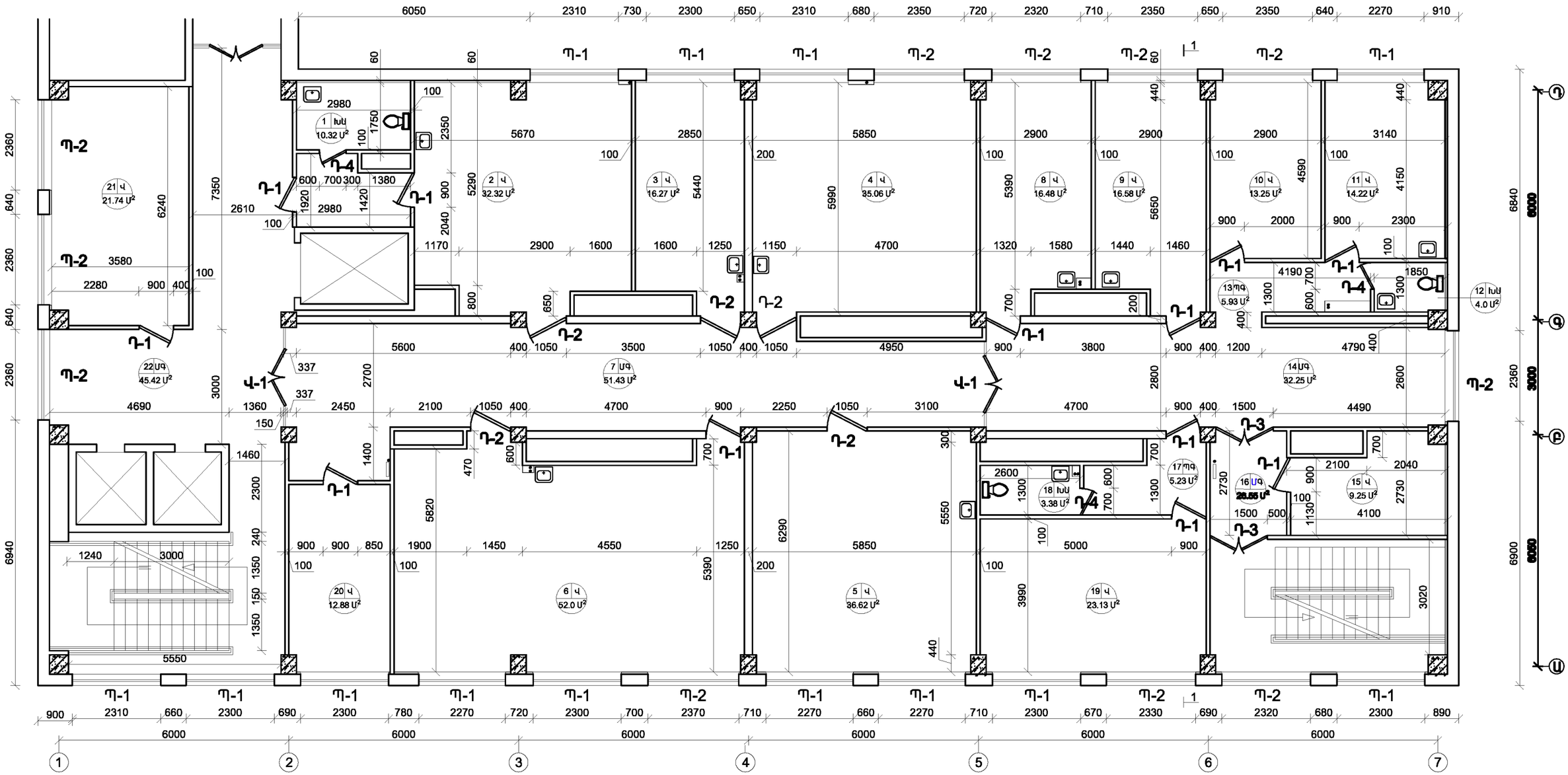

ՊԱՅՄԱՆԱԿԱՆ ՆՇԱՆՆԵՐ

ՄԳ - ՄԱՄԼՈԳՐԱՆԻՏԵՆ ՍԱԼԻԿՆԵՐ
ԽՍ - ԽԵՑԵՍԱԼԻԿՆԵՐ
Վ - ՎԻՆԻԼԱՅԻՆ ՀԱՏԱԿ

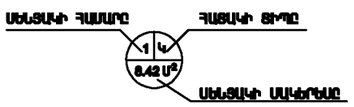

ԼԱԲՈՐԱՏՈՐ ԱԽՏՈՐՈՇՄԱՆ ՍԵՆՅԱԿՆԵՐԻ ԱՆՎԱՆԱՑԱՆԿ
/ՎԱՐԱԿԻՉ ԳՈՏԻ/

1. ԼՎԱՑՄԱՆ ԵՎ ԹԱՓՈՆՆԵՐԻ ՊԱՀՊԱՆՄԱՆ ՍԵՆՅԱԿՆԵՐ
2. ԿԵՆՍԱՆՅՈՒԹԻ ԸՆԴՈՒՆՄԱՆ ԵՎ ԱՌԱՋՆԱՅԻՆ ՄՇԱԿՄԱՆ ԵՎ ՍԱՌՆԱՐԱՆՆԵՐԻ ԽՑԻԿՆԵՐԻ ՍԵՆՅԱԿ
3. ՄԻԱՎ-ի ՀԱՍՏԱՏՄԱՆ ԼԱԲՈՐԱՏՈՐԻԱ -1
4. ՄԻԱՎ-ի ՀԱՍՏԱՏՄԱՆ ԼԱԲՈՐԱՏՈՐԻԱ -2
5. ԻՄՈՒՆԱԲԱՆԱԿԱՆ ԼԱԲՈՐԱՏՈՐԻԱ
6. ԿԼԻՆԻԿԱԿԱՆ ԵՎ ԿԵՆՍԱՔԻՄԻԱԿԱՆ ԼԱԲՈՐԱՏՈՐԻԱ
7. ՄԻՋԱՆՑՔ
8. ԽՈՐՀՐԴԱԿՑՈՒԹՅՈՒՆՆԵՐԻ ՍԵՆՅԱԿ
9. ԲԺԻՇԻ ՎԱՐԻՉԻ ՍԵՆՅԱԿ
10. ԼԱԲՈՐԱՆՏՆԵՐԻ ՍԵՆՅԱԿՆԵՐ
11. ԽՈՀԱՆՈՑ
12. ՍԱՆՀԱՆԳՈՒՅՑ
13. ՄԻՋԱՆՑՔ

ԼԱԲՈՐԱՏՈՐ ԱԽՏՈՐՈՇՄԱՆ ՍԵՆՅԱԿՆԵՐԻ ԱՆՎԱՆԱՑԱՆԿ
/ՄԱՔՈՒՐ ԳՈՏԻ/

14. ՄԻՋԱՆՑՔ
15. ՊԱՀԵՍՏԱՅԻՆ ՍԵՆՅԱԿ
16. ՄԻՋԱՆՑՔ
17. ՄԻՋԱՆՑՔ
18. ՍԱՆՀԱՆԳՈՒՅՑ
19. ԲԺԻՇԿՆԵՐԻ ՍԵՆՅԱԿ
20. ՊԱՀԵՍՏԱՅԻՆ ՍԵՆՅԱԿ
21. ՊԱՀԵՍՏԱՅԻՆ ՍԵՆՅԱԿ
22. ՄԻՋԱՆՑՔ

ՏՆՕՐԵՆ	Վ. ՎԵՔԻԼՅԱՆ		ՀՀ ԱՆ «ՋԻԱՀ-ի ԿԱՆԽԱՐԳԵԼԱՆ ՀԱՆՐԱՊԵՏԱԿԱՆ ԿԵՆՏՐՈՆ» ՊՈԱԿ-ի ՉՈՐՐՈՐԴ ՀԱՐԿԻ ԲԺՇԿԱԿԱՆ ՕԳՆՈՒԹՅԱՆ ԵՎ ՍՊԱՍԱՐԿՄԱՆ ԲԱԺՆԻ ՎԵՐԱԿՈՐԳՈՒՄ, ԵՎ ՎԵՑԵՐՈՐԴ ՀԱՐԿԻ ԼԱԲՈՐԱՏՈՐ ԱԽՏՈՐՈՇՄԱՆ ԲԱԺՆԻ ՀԻՄՆԱՆՈՐԳՈՒՄ			
Ն Գ Ի	Ա. ՀԱՐՈՒԹՅՈՒՆՅԱՆ					
ՆԱԽԱԳԾԵՑ	Խ.ԳՐԻԳՈՐՅԱՆ		ՎԵՑԵՐՈՐԴ ՀԱՐԿ ԼԱԲՈՐԱՏՈՐ ԱԽՏՈՐՈՇՄԱՆ ԲԱԺԻՆ	ՓՈՒԼ	ԹԵՐԹ	ԹԵՐԹԵՐ
ՍՏՈՒԳԵՑ	Ս.ԹԱԴԵՎՈՍՅԱՆ			Ա Ն	ՏԸ - 22	
			ՎԵՑԵՐՈՐԴ ՀԱՐԿԻ ՀԱՏԱԿԱԳԻԾ /ՆԱԽԱԳԾՎՈՂ/:			

ԿՏՐՎԱԾՔ 1-1 Մ 1:100
/ՉԱՓԱԳՐՈՒԹՅՈՒՆ/

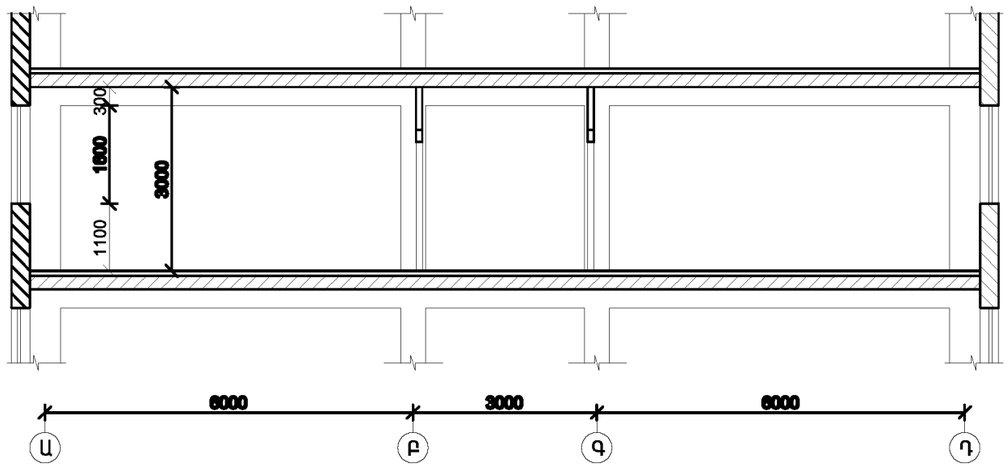

ԿՏՐՎԱԾՔ 1-1 Մ 1:100
/ՆԱԽԱԳԾՎՈՂ/

1. ԳՈՅՈՒԹՅՈՒՆ ՈՒՆԵՑՈՂ ՀԱՏԱԿ
2. ԳՈՅՈՒԹՅՈՒՆ ՈՒՆԵՑՈՂ ՄԻՋՀԱՐԿԱՅԻՆ ԾԱԾԿԻ ՍԱԼ
3. ԿԱԽՈՎԻ ԱՌԱՍՏԱՂ ՄԵՏԱՂԱԿԱՆ ԿՄՈՂՈՎ ԳԻՊՍԱՍՏՎԱՐԱԹՂԹԻՑ / խոնավակայուն, հաստ. 9.5 մմ/

1. ՊՈԼԻՎԻՆԻԼԱԼՈՐԻԴԵ ՆՅՈՒԹԻՑ ՀԱՏԱԿՆԵՐԻ ԻՐԱԿԱՆԱՑՈՒՄ 2 մմ ՀԱՍՏՈՒԹՅԱՆ ԵՆԹԱՇԵՐՏԻ ՀԵՏ ՄԻԱՍԻՆ՝ ՇՐԻՇԱԿՆԵՐԸ ՀԱՅՈՒԿ ԴԵՏԱԼՆԵՐԻ ՏԵՂԱԴՐՄԱՄԲ (ՆԵՐԱՌՈՒՄ է ՇՐԻՇԱԿՆԵՐԻ ՄԱԿԵՐԵՍԸ, 100 մմ ԲԱՐՁՐՈՒԹՅԱՆ)
2. ԳՈՅՈՒԹՅՈՒՆ ՈՒՆԵՑՈՂ ԲԵՏՈՆԵ
3. ԳՈՅՈՒԹՅՈՒՆ ՈՒՆԵՑՈՂ ՄԻՋՀԱՐԿԱՅԻՆ ԾԱԾԿԻ ՍԱԼ

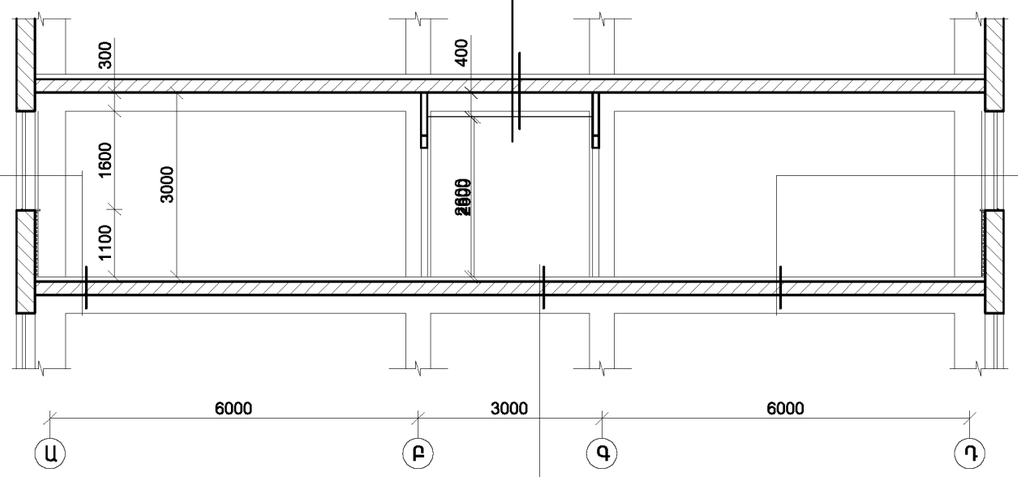

1. ՊՈԼԻՎԻՆԻԼԱԼՈՐԻԴԵ ՆՅՈՒԹԻՑ ՀԱՏԱԿՆԵՐԻ ԻՐԱԿԱՆԱՑՈՒՄ 2 մմ ՀԱՍՏՈՒԹՅԱՆ ԵՆԹԱՇԵՐՏԻ ՀԵՏ ՄԻԱՍԻՆ՝ ՇՐԻՇԱԿՆԵՐԸ ՀԱՅՈՒԿ ԴԵՏԱԼՆԵՐԻ ՏԵՂԱԴՐՄԱՄԲ (ՆԵՐԱՌՈՒՄ է ՇՐԻՇԱԿՆԵՐԻ ՄԱԿԵՐԵՍԸ, 100 մմ ԲԱՐՁՐՈՒԹՅԱՆ)
2. ԳՈՅՈՒԹՅՈՒՆ ՈՒՆԵՑՈՂ ԲԵՏՈՆԵ
3. ԳՈՅՈՒԹՅՈՒՆ ՈՒՆԵՑՈՂ ՄԻՋՀԱՐԿԱՅԻՆ ԾԱԾԿԻ ՍԱԼ

1. ՊՐԵՍԳՐԱՆԻՏԵ ՍԱԼԻԿՆԵՐ
2. ԾԱԿԱՍԱՅԻՆ ՀԱՐԹԵՑՈՒՑԻՉ ՇԵՐՏ /հաստ. 30 մմ/
3. ԳՈՅՈՒԹՅՈՒՆ ՈՒՆԵՑՈՂ ԲԵՏՈՆԵ
3. ԳՈՅՈՒԹՅՈՒՆ ՈՒՆԵՑՈՂ ՄԻՋՀԱՐԿԱՅԻՆ ԾԱԾԿԻ ՍԱԼ

ՏՆՕՐԵՆ	Վ. ՎԵՔԻԼՅԱՆ		ՀՀ ԱՆ «ՁԻԱՀ-ի ԿԱՆԽԱՐԳԵԼՄԱՆ ՀԱՆՐԱՊԵՏԱԿԱՆ ԿԵՆՏՐՈՆ» ՊՈԱԿ-ի ՉՈՐՐՈՐԴ ՀԱՐԿԻ ԲԺՇԿԱԿԱՆ ՕԳՆՈՒԹՅԱՆ ԵՎ ՍՊԱՍԱՐԿՄԱՆ ԲԱԺՆԻ ՎԵՐԱՆՈՐՈԳՈՒՄ, ԵՎ ՎԵՑԵՐՈՐԴ ՀԱՐԿԻ ԼԱԲՈՐԱՏՈՐ ԱԽՏՈՐՈՇՄԱՆ ԲԱԺՆԻ ՀԻՄՆԱՆՈՐՈԳՈՒՄ			
Ն Գ Ի	Ա. ՀԱՐՈՒԹՅՈՒՆՅԱՆ					
ՆԱԽԱԳԾԵՑ	Խ.ԳՐԻԳՈՐՅԱՆ		ՎԵՑԵՐՈՐԴ ՀԱՐԿ ԲԺՇԿԱԿԱՆ ՕԳՆՈՒԹՅԱՆ ԵՎ ՍՊԱՍԱՐԿՄԱՆ ԲԱԺԻՆ	ՓՈՒԼ	ԹԵՐԹ	ԹԵՐԹԵՐ
ՍՏՈՒԳԵՑ	Ս.ԹԱՌԵՎՈՍՅԱՆ			Ա Ն	ՃԸ - 23	
			ԿՏՐՎԱԾՔ 1-1 /ՉԱՓԱԳՐՈՒԹՅՈՒՆ/: ԿՏՐՎԱԾՔ 1-1 /ՆԱԽԱԳԾՎՈՂ/:		ՎԱՆՁԱՐԻ ՆԱԽԱԳԻԾ	

ՎԵՑԵՐՈՐԴ ՀԱՐԿԻ ՔԱՆԴՎՈՂ ՀԱՏԱԿՆԵՐԻ ՀԱՏԱԿԱԳԻԾ Մ 1:100

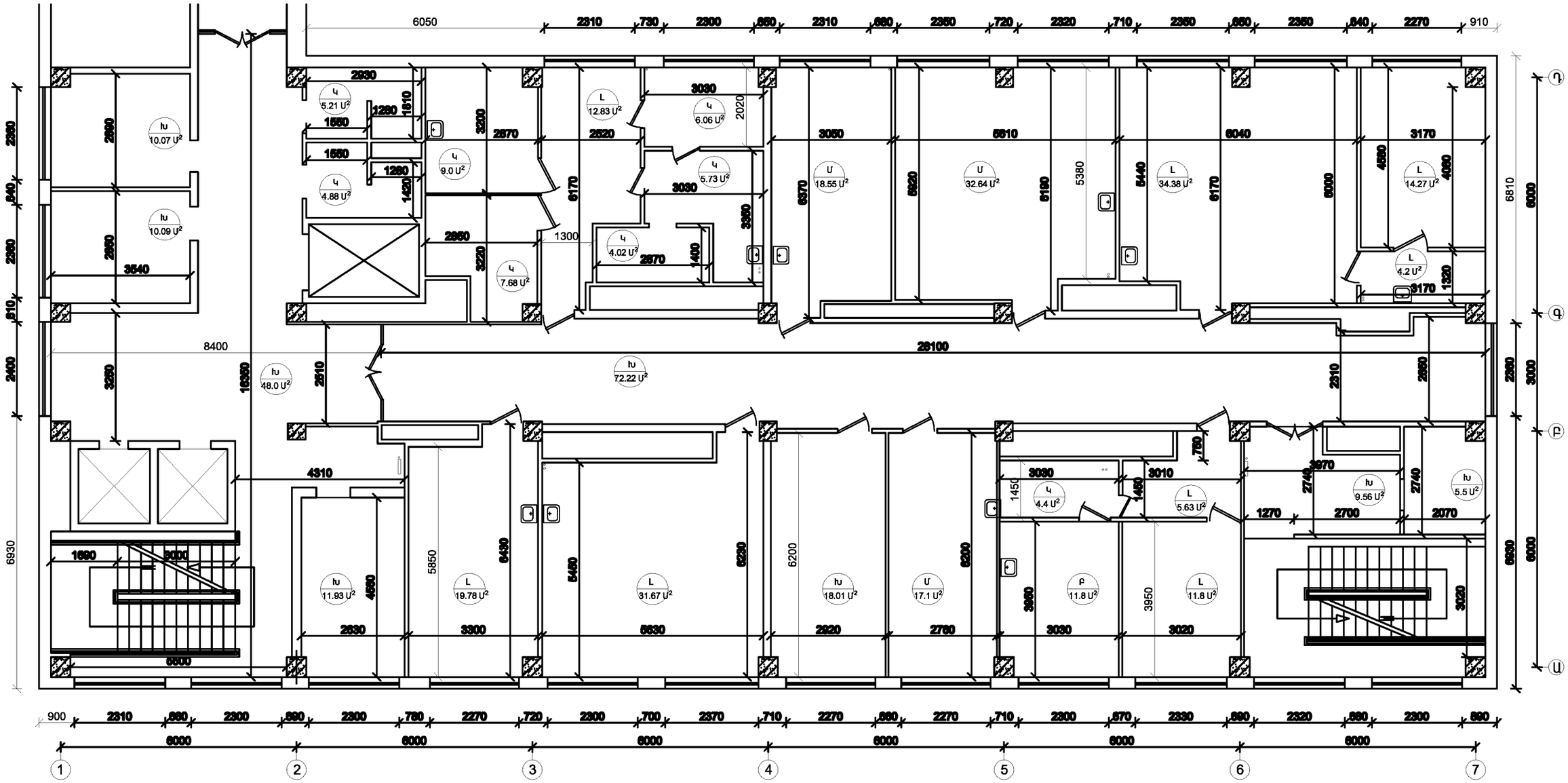

ՊԱՅՄԱՆԱԿԱՆ ՆՇԱՆՆԵՐ

Կ - ՔԱՆԴՎՈՂ ՀԱՏԱԿՆԵՐ ԿԵՐԱՄԻԿԱԿԱՆ ՍԱԼԻԿՆԵՐԻՑ

L - ՔԱՆԴՎՈՂ ԼԻՆՈԼԵՈՒՄԵ ՀԱՏԱԿՆԵՐ

Խ - ՔԱՆԴՎՈՂ ԽՃԱՆԿԱՐԱՅԻՆ ՀԱՏԱԿՆԵՐ

Մ - ՔԱՆԴՎՈՂ ՄԱՆՐԱՏԱԽՏԱԿԵ ՀԱՏԱԿՆԵՐ

Բ - ՔԱՆԴՎՈՂ ԲԵՏՈՆԵ ՀԱՏԱԿՆԵՐ

ՏՆՕՐԵՆ	Վ. ՎԵՔԻԼՅԱՆ		ՀՀ ԱՆ «ՀԻԱՀ-ի ԿԱՆԽԱՐԳԵԼԱԿԱՆ ՀԱՆՐԱՊԵՏԱԿԱՆ ԿԵՆՏՐՈՆ» ՊՈԱԿ-ի ՉՈՐՐՈՐԴ ՀԱՐԿԻ ԲԺՇԿԱԿԱՆ ՕԳՆՈՒԹՅԱՆ ԵՎ ՍՊԱՍԱՐԿԱՆ ԲԱԺՆԻ ՎԵՐԱՆՈՐՈԳՈՒՄ, ԵՎ ՎԵՑԵՐՈՐԴ ՀԱՐԿԻ ԼԱԲՈՐԱՏՈՐ ԱԽՏՈՐՈՇՄԱՆ ԲԱԺՆԻ ՀԻՄՆԱՆՈՐՈԳՈՒՄ			
Ն Գ Ի	Ա. ՀԱՐՈՒԹՅՈՒՆՅԱՆ					
ՆԱԽԱԳԾԵՑ	Խ.ԳՐԻԳՈՐՅԱՆ		ՎԵՑԵՐՈՐԴ ՀԱՐԿ ԼԱԲՈՐԱՏՈՐ ԱԽՏՈՐՈՇՄԱՆ ԲԱԺԻՆ	ՓՈՒԼ	ԹԵՐԹ	ԹԵՐԹԵՐ
ՍՏՈՒԳԵՑ	Ս.ԹԱԴԵՎՈՍՅԱՆ			Ա Ն	ՏԾ - 24	
			ՎԵՑԵՐՈՐԴ ՀԱՐԿԻ ՔԱՆԴՎՈՂ ՀԱՏԱԿՆԵՐԻ ՀԱՏԱԿԱԳԻԾ:	ՎԵՆԵՏԻԿ ՆԱԽԱԳԻԾ		

ՎԵՑԵՐՈՐԴ ՀԱՐԿԻ ԿԱՌՈՒՑՎՈՂ ՀԱՏԱԿՆԵՐԻ ՀԱՏԱԿԱԳԻԾ Մ 1:100

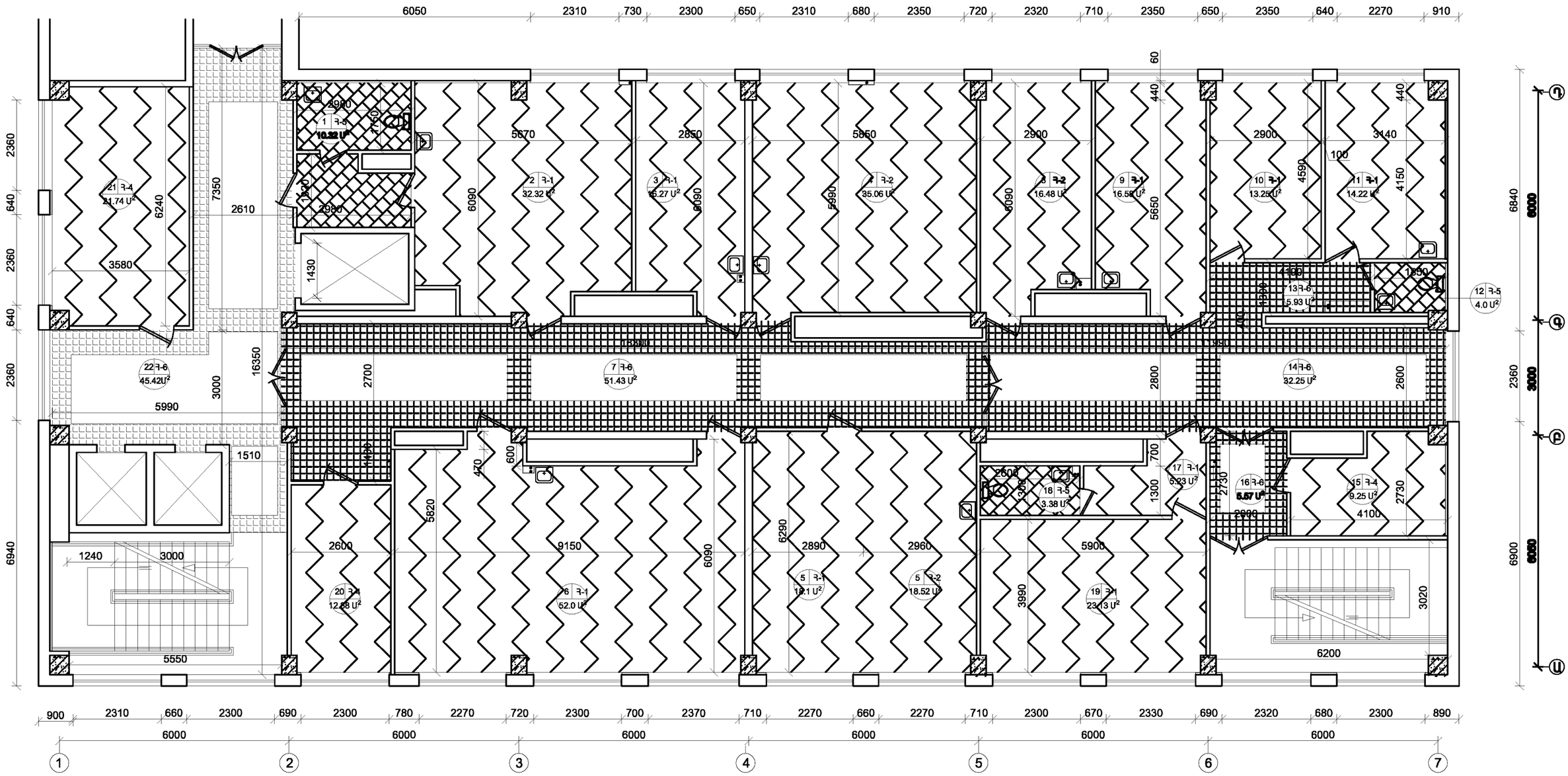

ՊԱՅՄԱՆԱԿԱՆ ՆՇԱՆՆԵՐ

- ՄԳ - ՄԱՄԼՈԳՐԱՆԻՏԵՆ ՍԱԼԻԿՆԵՐ
- ԽՍ - ԽԵՑԵՍԱԼԻԿՆԵՐ
- Վ - ՊՈԼԻՎԻՆԻԼՔԼՈՐԻԴԵ ՆՅՈՒԹԻՑ ՀԱՏԱԿ

ԱՆՎԱՆԱ ՀԱՄԱՐ — ՀԱՏԱԿԻ ՏԻՊԸ — ՀԱՏԱԿԻ ՄԱԿԵՐԵՍԸ

ԼԱԲՈՐԱՏՈՐ ԱԽՏՈՐՈՇՄԱՆ ՍԵՆՅԱԿՆԵՐԻ ԱՆՎԱՆԱՑԱՆԿ /ՎԱՐԱԿԻՉ ԳՈՏԻ/

1. ԼՎԱՑՄԱՆ ԵՎ ԹԱՓՈՆՆԵՐԻ ՊԱՀՊԱՆՄԱՆ ՍԵՆՅԱԿՆԵՐ
2. ԿԵՆՍԱՆՅՈՒԹԻ ԸՆԴՈՒՆՄԱՆ ԵՎ ԱՌԱՋՆԱՅԻՆ ՄՇԱԿՄԱՆ ԵՎ ՍԱՌՆԱՐԱՆՆԵՐԻ ԽՑԻԿՆԵՐԻ ՍԵՆՅԱԿ
3. ՄԻԱՎ-ի ՀԱՍՏԱՏՄԱՆ ԼԱԲՈՐԱՏՈՐԻԱ -1
4. ՄԻԱՎ-ի ՀԱՍՏԱՏՄԱՆ ԼԱԲՈՐԱՏՈՐԻԱ -2
5. ԻՄՈՒՆԱԲԱՆԱԿԱՆ ԼԱԲՈՐԱՏՈՐԻԱ
6. ԿԼԻՆԻԿԱԿԱՆ ԵՎ ԿԵՆՍԱՔԻՄԻԱԿԱՆ ԼԱԲՈՐԱՏՈՐԻԱ
7. ՄԻՋԱՆՑՔ
8. ԽՈՐՀՐԴԱԿՑՈՒԹՅՈՒՆՆԵՐԻ ՍԵՆՅԱԿ
9. ԲԺԻՇԻ ՎԱՐԻՉԻ ՍԵՆՅԱԿ
10. ԼԱԲՈՐԱՆՏՆԵՐԻ ՍԵՆՅԱԿ
11. ԽՈՀԱՆՈՑ
12. ՍԱՆՀԱՆԳՈՒՅՑ
13. ՄԻՋԱՆՑՔ

ԼԱԲՈՐԱՏՈՐ ԱԽՏՈՐՈՇՄԱՆ ՍԵՆՅԱԿՆԵՐԻ ԱՆՎԱՆԱՑԱՆԿ /ՄԱՔՈՒՐ ԳՈՏԻ/

14. ՄԻՋԱՆՑՔ
15. ՊԱՀԵՍՏԱՅԻՆ ՍԵՆՅԱԿ
16. ՄԻՋԱՆՑՔ
17. ՄԻՋԱՆՑՔ
18. ՍԱՆՀԱՆԳՈՒՅՑ
19. ԲԺԻՇԿՆԵՐԻ ՍԵՆՅԱԿ
20. ՊԱՀԵՍՏԱՅԻՆ ՍԵՆՅԱԿ
21. ՊԱՀԵՍՏԱՅԻՆ ՍԵՆՅԱԿ
22. ՄԻՋԱՆՑՔ

ՏՆՕՐԵՆ	Վ. ՎԵՔԻԼՅԱՆ		ՀՀ ԱՆ «ՀԻԱՀ-ի ԿԱՆԽԱՐԳԵԼՄԱՆ ՀԱՆՐԱՊԵՏԱԿԱՆ ԿԵՆՏՐՈՆ» ՊՈԱԿ-ի ՉՈՐՐՈՐԴ ՀԱՐԿԻ ԲԺՇԿԱԿԱՆ ՕԳՆՈՒԹՅԱՆ ԵՎ ՍՊԱՍԱՐԿՄԱՆ ԲԱԺՆԻ ՎԵՐԱԿԱՆՈՐԴԱՌՈՒ, ԵՎ ՎԵՑԵՐՈՐԴ ՀԱՐԿԻ ԼԱԲՈՐԱՏՈՐ ԱԽՏՈՐՈՇՄԱՆ ԲԱԺՆԻ ՀԻՆԱՆԱՆՈՐԴԱՌՈՒ			
Ն Գ Ի	Ա. ՀԱՐՈՒԹՅՈՒՆՅԱՆ					
ՆԱԽԱԳԾԵՑ	Խ.ԳՐԻԳՈՐՅԱՆ		ՎԵՑԵՐՈՐԴ ՀԱՐԿ ԼԱԲՈՐԱՏՈՐ ԱԽՏՈՐՈՇՄԱՆ ԲԱԺԻՆ	ՓՈՒԼ	ԹԵՐԹ	ԹԵՐԹԵՐ
ՍՏՈՒԳԵՑ	Ս.ԹԱԴԵՎՈՍՅԱՆ			Ա Ն	ՏԾ - 25	
			ՎԵՑԵՐՈՐԴ ՀԱՐԿԻ ԿԱՌՈՒՑՎՈՂ ՀԱՏԱԿՆԵՐԻ ՀԱՏԱԿԱԳԻԾ:			

ՀԱՏԱԿՆԵՐԻ ՄԱՍՆԱԳԻՐ

ՀԱՏԱԿԻ ՏԻՊԵՐԸ	ՍԵՆՅԱԿՆԵՐԻ ԱՆՎԱՆՈՒՄԸ	ՀԱՏԱԿԻ ՀԱՏՈՒՅԹ	ՀԱՏԱԿԻ ԷԼԵՄԵՆՏՆԵՐԻ ԱՎԱՆՈՒՄԸ և ՀԱՍՏՈՒԹՅՈՒՆԸ	ՄԱԿԵՐԵՍ ՀԱՏԱԿ / ՇՐԻՇԱԿ $մ^2$	ԸՆԴՀ. ՄԱԿԵՐԵՍ $մ^2$
Հ-1	2; 3;6; 9; 10; 11; 17; 19	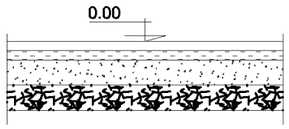	1. ՊՈԼԻՎԻՆԻԼՔԼՈՐԻԴԵ ՆՅՈՒԹԻՑ ՀԱՏԱԿՆԵՐԻ ԻՐԱԿԱՆԱՑՈՒՄ 2 մմ ՀԱՍՏՈՒԹՅԱՆ ԵՆԹԱՇԵՐՏԻ ՀԵՏ ՄԻԱՍԻՆ՝ ՇՐԻՇԱԿՆԵՐԸ ՀԱՏՈՒԿ ԴԵՏԱԼՆԵՐԻ ՏԵՂԱԴՐՄԱՄԲ (ՆԵՐԱՌՈՒՄ է ՇՐԻՇԱԿՆԵՐԻ ՄԱԿԵՐԵՍԸ, 100 մմ ԲԱՐՁՐՈՒԹՅԱՆ) 2. ՑԵՄԵՆՏԱ-ԱՎԱԶԱՅԻՆ ՀԱՐԹԵՑՈՒՑԻՉ ՇԵՐՏ B 12.5 - 30 մմ 3. ԳՈՅՈՒԹՅՈՒՆ ՈՒՆԵՑՈՂ ՄԻՋՀԱՐԿԱՅԻՆ ՃԱՃԿԻ ՍԱԼ	177.1 / 15.4 177.1	192.5
Հ-2	4; 5; 8	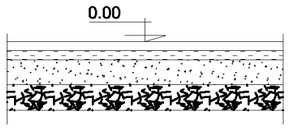	1. ՊՈԼԻՎԻՆԻԼՔԼՈՐԻԴԵ ՆՅՈՒԹԻՑ ՀԱՏԱԿՆԵՐԻ ԻՐԱԿԱՆԱՑՈՒՄ 2 մմ ՀԱՍՏՈՒԹՅԱՆ ԵՆԹԱՇԵՐՏԻ ՀԵՏ ՄԻԱՍԻՆ՝ ՇՐԻՇԱԿՆԵՐԸ ՀԱՏՈՒԿ ԴԵՏԱԼՆԵՐԻ ՏԵՂԱԴՐՄԱՄԲ (ՆԵՐԱՌՈՒՄ է ՇՐԻՇԱԿՆԵՐԻ ՄԱԿԵՐԵՍԸ, 100 մմ ԲԱՐՁՐՈՒԹՅԱՆ) 2. ՑԵՄԵՆՏԱ-ԱՎԱԶԱՅԻՆ ՀԱՐԹԵՑՈՒՑԻՉ ՇԵՐՏ B 12.5 - 35 մմ 3. ԳՈՅՈՒԹՅՈՒՆ ՈՒՆԵՑՈՂ ՄԻՋՀԱՐԿԱՅԻՆ ՃԱՃԿԻ ՍԱԼ	90.2 / 6.5 90.2	96.7
Հ-4	15; 20; 21;	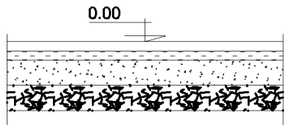	1. ՊՈԼԻՎԻՆԻԼՔԼՈՐԻԴԵ ՆՅՈՒԹԻՑ ՀԱՏԱԿՆԵՐԻ ԻՐԱԿԱՆԱՑՈՒՄ 2 մմ ՀԱՍՏՈՒԹՅԱՆ ԵՆԹԱՇԵՐՏԻ ՀԵՏ ՄԻԱՍԻՆ՝ ՇՐԻՇԱԿՆԵՐԸ ՀԱՏՈՒԿ ԴԵՏԱԼՆԵՐԻ ՏԵՂԱԴՐՄԱՄԲ (ՆԵՐԱՌՈՒՄ է ՇՐԻՇԱԿՆԵՐԻ ՄԱԿԵՐԵՍԸ, 100 մմ ԲԱՐՁՐՈՒԹՅԱՆ) 2. ՑԵՄԵՆՏԱ-ԱՎԱԶԱՅԻՆ ՀԱՐԹԵՑՈՒՑԻՉ ՇԵՐՏ B 12.5 - 45 մմ 3. ԳՈՅՈՒԹՅՈՒՆ ՈՒՆԵՑՈՂ ՄԻՋՀԱՐԿԱՅԻՆ ՃԱՃԿԻ ՍԱԼ	46.0 / 4.8 46.0	50.8
Հ-5	7; 13; 14; 16; 22	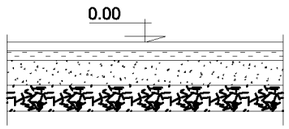	1. ԽԵՑԵՍԱԼԻԿՆԵՐ ՍՈՍՆՁԻ ՎՐԱ - 12 մմ 2. ՑԵՄԵՆՏԱ-ԱՎԱԶԱՅԻՆ ՀԱՐԹԵՑՈՒՑԻՉ ՇԵՐՏ B 12.5 - 20 մմ 3. ՋՐԱՄԵԿՈՒՍԻՉ ԻԶՈԳԱՄ - 5 մմ 4. ՑԵՄԵՆՏԱ-ԱՎԱԶԱՅԻՆ ՀԱՐԹԵՑՈՒՑԻՉ ՇԵՐՏ B 12.5 - 20 մմ 5. ԳՈՅՈՒԹՅՈՒՆ ՈՒՆԵՑՈՂ ԲԵՏՈՆ 6. ԳՈՅՈՒԹՅՈՒՆ ՈՒՆԵՑՈՂ ՄԻՋՀԱՐԿԱՅԻՆ ՃԱՃԿԻ ՍԱԼ	17.7 17.7 17.7 17.7	
Հ-6	1; 12; 18	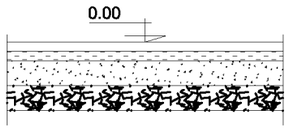	1. ՄԱՄԼՈԳՐԱՆԻՏԵ ՍԱԼԻԿՆԵՐ ՍՈՍՆՁԻ ՎՐԱ - 14 մմ 2. ՑԵՄԵՆՏԱ-ԱՎԱԶԱՅԻՆ ՀԱՐԹԵՑՈՒՑԻՉ ՇԵՐՏ B 12.5 - 36 մմ 3. ԳՈՅՈՒԹՅՈՒՆ ՈՒՆԵՑՈՂ ԲԵՏՈՆ 4. ԳՈՅՈՒԹՅՈՒՆ ՈՒՆԵՑՈՂ ՄԻՋՀԱՐԿԱՅԻՆ ՃԱՃԿԻ ՍԱԼ	140.6 140.6	
	ՇՐԻՇԱԿՆԵՐԻ ԿԱՌՈՒՑՈՒՄ ՄԱՄԼՈԳՐԱՆԻՏԵ ՍԱԼԻԿՆԵՐՈՎ / բարձր. 100մմ /			111.00 գծմ	

ՊՈԼԻՎԻՆԻԼՔԼՈՐԻԴԵ ՆՅՈՒԹԻՑԻՑ ՇՐԻՇԱԿՆԵՐԻ ՀԱՆԳՈՒՅՑ Մ 1:1

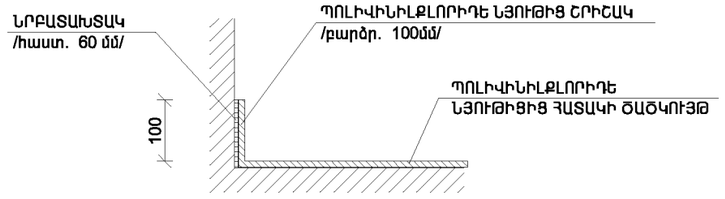

ՃԱՆՈԹՈՒԹՅՈՒՆ

1. ՄԱՄԼՈԳՐԱՆԻՏԵ ՍԱԼԻԿՆԵՐԻ ՀԱՍՏՈՒԹՅՈՒՆԸ 10 մմ:
2. ՊՈԼԻՎԻՆԻԼՔԼՈՐԻԴԵ ՆՅՈՒԹԻՑ ՀԱՏԱԿՆԵՐԻ ԻՐԱԿԱՆԱՑՈՒՄ 2 մմ ՀԱՍՏՈՒԹՅԱՆ ԵՆԹԱՇԵՐՏԻ ՀԵՏ ՄԻԱՍԻՆ՝ ՇՐԻՇԱԿՆԵՐԸ ՀԱՏՈՒԿ ԴԵՏԱԼՆԵՐԻ ՏԵՂԱԴՐՄԱՄԲ (ՆԵՐԱՌՈՒՄ է ՇՐԻՇԱԿՆԵՐԻ ՄԱԿԵՐԵՍԸ, 100 մմ ԲԱՐՁՐՈՒԹՅԱՆ):
3. ՀԱՏԱԿՆԵՐԻ ԳՈՒՅՆԱՅԻՆ ԼՈՒԾՈՒՄՆԵՐԸ ՀԱՄԱՁԱՅՆԵՑՆԵԼ ՊԱՏՎԻՐԱՏՈՒՅԻ ԵՎ ՆԱԽԱԳԾՈՂԻ ՀԵՏ:
4. ՈՐՊԵՍ 0.00 ՆԻՇԸ ՊԱՅՄԱՆԱԿԱՆՈՐԵՆ ԸՆԴՈՒՆՎԱԾ է VI ՀԱՐԿԻ ՀԱՏԱԿԻ ՄԱՔՈՒՐ ՆԻՇԸ:
5. ԲՈԼՈՐ ՀԱՏԱԿՆԵՐԸ ՊԵՏՔ է ԳՏՆՎԵՆ ՆՈՒՅՆ ՆԻՇԻ ՎՐԱ:

ՏՆՕՐԵՆ	Վ. ՎԵՔԻԼՅԱՆ		ՀՀ ԱՆ «ՋԻԱՀ-ի ԿԱՆԽԱՐԳԵԼՄԱՆ ՀԱՆՐԱՊԵՏԱԿԱՆ ԿԵՆՏՐՈՆ» ՊՈԱԿ-ի ՉՈՐՐՈՐԴ ՀԱՐԿԻ ԲԺՇԿԱԿԱՆ ՕԳՆՈՒԹՅԱՆ ԵՎ ՍՊԱՍԱՐԿՄԱՆ ԲԱԺՆԻ ՎԵՐԱՆՈՐՈԳՈՒՄ, ԵՎ ՎԵՑԵՐՈՐԴ ՀԱՐԿԻ ԼԱԲՈՐԱՏՈՐ ԱԽՏՈՐՈՇՄԱՆ ԲԱԺՆԻ ՀԻՄՆԱՆՈՐՈԳՈՒՄ			
Ն Գ Ի	Ա. ՀԱՐՈՒԹՅՈՒՆՅԱՆ					
ՆԱԽԱԳԾԵՑ	Խ.ԳՐԻԳՈՐՅԱՆ		ՎԵՑԵՐՈՐԴ ՀԱՐԿ ԼԱԲՈՐԱՏՈՐ ԱԽՏՈՐՈՇՄԱՆ ԲԱԺԻՆ	ՓՈՒԼ	ԹԵՐԹ	ԹԵՐԹԵՐ
ՍՏՈՒԳԵՑ	Ս.ԹԱՊԵՎՈՍՅԱՆ			Ա Ն	ՃԾ - 28	
			ՀԱՏԱԿՆԵՐԻ ՄԱՍՆԱԳԻՐ: ՊՈԼԻՎԻՆԻԼՔԼՈՐԻԴԵ ՆՅՈՒԹԻՑԻՑ ՇՐԻՇԱԿՆԵՐԻ ՀԱՆԳՈՒՅՑ:	ՎՆ ՎԱՆԱՁՈՐԻ ՆԱԽԱԳԻԾ		

ԴՌՆԵՐԻ ԵՎ ՎԻՏՐԱԺՆԵՐԻ ՄԱՄՆԱԳԻՐ

	ԷԱՔԻԶ	ԱՆՎԱՆՈՒՄԸ	ԲԱՐՁՐՈՒԹ. ՄՄ	ԼԱՅՆՈՒԹՅՈՒՆԸ ՄՄ	ՄԱԿԵՐԵՍԸ $Մ^2$	ՔԱՆԱԿԸ ՀԱՏ	ԸՆԴՀ.ՄԱԿԵՐԵՍԸ /$Մ^2$/
Դ-1	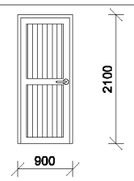	ՍՊԻՏԱԿ ԳՈՒՅՆԻ ՆԵՐՔԻՆ ՄԵՏԱՂԱՊԼԱՍՏԵ ԽՈՒԼ ԴՈՒՌ Դ-1 0.90x2.10	2100	900	1.89	12	22.68
Դ-2	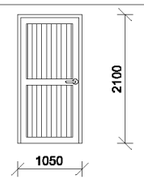	ՍՊԻՏԱԿ ԳՈՒՅՆԻ ՆԵՐՔԻՆ ՄԵՏԱՂԱՊԼԱՍՏԵ ԽՈՒԼ ԴՈՒՌ Դ-1 1.05x2.10	2100	1050	2.205	5	11.03
Դ-3	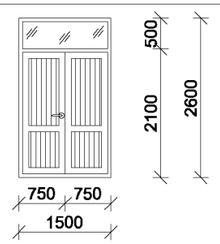	ՍՊԻՏԱԿ ԳՈՒՅՆԻ ՆԵՐՔԻՆ ՄԵՏԱՂԱՊԼԱՍՏԵ ԽՈՒԼ ԴՈՒՌ Դ-3 1.50x2.10 ՍՊԻՏԱԿ ԳՈՒՅՆԻ ՄԵՏԱՂԱՊԼԱՍՏԵ ՎԵՐՆԱՓԵՂԿ 1.50x0.50	2100 500	1500 1500	3.15 0.75	2 2	6.30 1.50
Դ-4	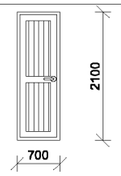	ՍՊԻՏԱԿ ԳՈՒՅՆԻ ՆԵՐՔԻՆ ՄԵՏԱՂԱՊԼԱՍՏԵ ԽՈՒԼ ԴՈՒՌ Դ-2 0.70x2.10	2100	700	1.47	3	4.41
Վ-1	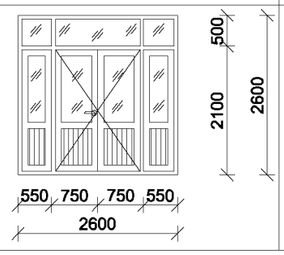	ՍՊԻՏԱԿ ԳՈՒՅՆԻ ՆԵՐՔԻՆ ՄԵՏԱՂԱՊԼԱՍՏԵ ԱՊԱԿԵՊԱՏ ՎԻՏՐԱԺ Վ-1 2.60x2.60 ՍՊԻՏԱԿ ԳՈՒՅՆԻ ՄԵՏԱՂԱՊԼԱՍՏԵ ԱՊԱԿԵՊԱՏ ԴՈՒՌ Դ- 1.50x2.10	2600 2100	2600 1500	3.61 3.15	2 2	7.22 6.30
	ԴՌՆԵՐԻ ՍԱՀՄԱՆԱՓԱԿԻՉՆԵՐԻ ՏԵՂԱԴՐՈՒՄ						26 հատ
	ԴՌՆԵՐԻ ՀԻԴՐԱՎԼԻԿ ԶՍՊԱՆԱԿԻՉՆԵՐ						4 հատ

ԾԱՆՈԹՈՒԹՅՈՒՆ

1. ՆԱԽՔԱՆ ԴՌՆԵՐԻ ՊԱՏՎԻՐԵԼԸ ԱՆՀՐԱԺԵՇՏ է ՏԵՂՈՒՄ ԿԱՏԱՐԵԼ ՍՏՈՒԳԻՉ ՉԱՓՈՒՄՆԵՐ:
2. ԴՌՆԵՐԸ ՆԱԽԱՏԵՍՎԱԾ է ՍՊԻՏԱԿ ԳՈՒՅՆԻ:
3. ԴՌՆԵՐԻ ՍԱՀՄԱՆԱՓԱԿԻՉՆԵՐԸ ՆԱԽԱՏԵՍՎԱԾ է՝ ՊՈՂՊԱՏԵ, ԿԻՍԱԿԼՈՐ ՁԵՎԻ ԵՎ ՔՐՈՄԱՊԱՏ:
4. ԴՌՆԵՐԻ ՀԻԴՐԱՎԼԻԿ ԶՍՊԱՆԱԿԻՉՆԵՐԸ ՆԱԽԱՏԵՍՎԱԾ է՝ ՄԵՏԱՂԱԿԱՆ, ՈՒՆԻՎԵՐՍԱԼ ՏԵՂԱԴՐՄԱՆ, ԾԱԼՈՎԻ ՔԱՇՈՂ ՄԵԽԱՆԻԶՄՈՎ, ԻՆՔՆԱԿԱՐԳԱՎՈՐՎՈՂ, ՍՊԻՏԱԿ ԳՈՒՅՆԻ:

ՏՆՕՐԵՆ	Վ.ՎԱՐԴԱՆ		ՎԱՆԱՁՈՐԻ 63853 ՁՈՐԱՄԱՍԻ ՁԻՆԱՎԱՆԻ ԹԻՎ 10, 48 ԲՆԱԿԱՐԱՆ ՈՒՆԵՑՈՂ ԲՆԱԿԵԼԻ ՇԵՆՔԻ ՎԵՐԱՆՈՐՈԳՈՒՄ-ՎԵՐԱԿԱՌՈՒՑՈՒՄ			
Ն Գ Ի	Ա.ՊԱՐՈՒՅՐՅԱՆ					
ՆԱԽԱԳԾԵՑ	ԽԱՉԻԿՅԱՆ		ՎԵՑԵՐՈՐԴ ՀԱՐԿ ԼԱԲՈՐԱՏՈՐ ԱԽՏՈՐՈՇՄԱՆ ԲԱԺԻՆ	ՓՈՒԼ	ՇԻՐՊ	ՇԻՐՊԵՐ
ՍՏՈՒԳԵՑ	Ս.ԹԱՐԵՎՈՍՅԱՆ			ԱՆ	ՇՀ - 27	
			ԴՌՆԵՐԻ ՍԱՀՄԱՆԱՓԱԿԻՉ:	ՎԱՆԱՁՈՐԻ ՆԱԽԱԳԻԾ		

ՊԱՏՈՒՀԱՆՆԵՐԻ ՄԱՍՆԱԳԻՐ

	ԷՍԶԻԶ	ԱՆՎԱՆՈՒՄԸ	ԲԱՐՁՐՈՒԹ. մմ	ԼԱՅՆՈՒԹՅՈՒՆԸ մմ	ՄԱԿԵՐԵՍԸ մ²			ՔԱՆԱԿԸ հատ	ԸՆԴՀ.ՄԱԿԵՐԵՍ մ²	
						ԲԱՑՎՈՂ	ՉԲԱՑՎՈՂ		ԲԱՑՎՈՂ	ՉԲԱՑՎՈՂ
Պ-1	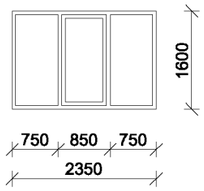	ՍՊԻՏԱԿ ԳՈՒՅՆԻ ՊԱՏՈՒՀԱՆ ՄԵՏԱՂԱՊԼԱՍՏԻՑ ԱՊԱԿԵԹԱԹԵԹՈՎ ՉՈՐՍ ԽՑԻԿԱՆՈՑ Պ-1 2.35 x 1.60	1600	2350	3.76	1.36	2.4	13	17.68	31.2
Պ-2	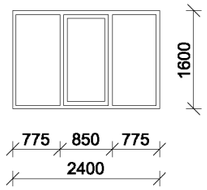	ՍՊԻՏԱԿ ԳՈՒՅՆԻ ՊԱՏՈՒՀԱՆ ՄԵՏԱՂԱՊԼԱՍՏԻՑ ԱՊԱԿԵԹԱԹԵԹՈՎ ՉՈՐՍ ԽՑԻԿԱՆՈՑ Պ-2 2.40 x 1.50	1600	2400	3.84	1.36	2.48	11	14.96	27.28
	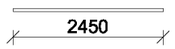	ՊԱՏՈՒՀԱՆԱԳՈԳ ՊԼԱՍՏՄԱՍԵ /հաստ. 30 մմ/ 0.30 x 2.45	300	2450				13	31.90 գծմ	
	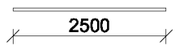	ՊԱՏՈՒՀԱՆԱԳՈԳ ՊԼԱՍՏՄԱՍԵ /հաստ. 30 մմ/ 0.30 x 2.50	300	2500				10	25.00 գծմ	
	ՊԱՏՈՒՀԱՆՆԵՐԻ ՇԵՐՏԱՎԱՐԱԳՈՒՅՐ ԿՏՈՐԻՑ									98.0 մ²
	ՊԱՏՈՒՀԱՆԱԳՈԳ ՑԻՆԿԱՊԱՏ ԹԻԹԵՂԻՑ -0.55 մմ 350 մմ ԼԱՅՆՈՒԹՅՈՒՆ									23.10 մ²
	ՊԱՏՈՒՀԱՆՆԵՐԻ ԱՐՏԱՔԻՆ ՇԵՊԵՐԻ ՍՎԱՂ Ց/ԱՎԱԶԱՅԻՆ ՇԱՂԱԽՈՎ 100 մմ ԼԱՅՆՈՒԹՅՈՒՆ									190.70 գծմ

ՊԱՏՈՒՀԱՆԱԳՈԳԻ ՏԵՂԱԴՐՄԱՆ ՀԱՆԳՈՒՅՑ

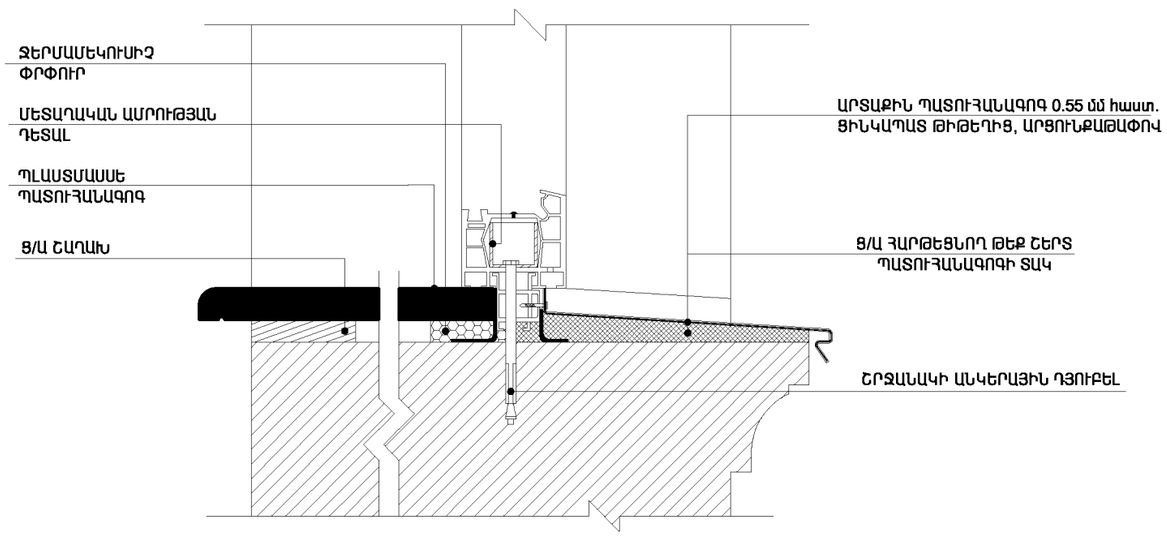

ՇԱՆՈԹՈՒԹՅՈՒՆ

1. ՆԱԽՔԱՆ ՊԱՏՈՒՀԱՆՆԵՐԻ ՊԱՏՎԻՐԵԼԸ ԱՆՀՐԱԺԵՇՏ է ՏԵՂՈՒՄ ԿԱՏԱՐԵԼ ՍՏՈՒԳԻՉ ՉԱՓՈՒՄՆԵՐ:
2. ՊԱՏՈՒՀԱՆՆԵՐԸ ԵՎ ՊԱՏՈՒՀԱՆԱԳՈԳԵՐԸ ՆԱԽԱՏԵՍՎԱԾ է ՍՊԻՏԱԿ ԳՈՒՅՆԻ:
3. ՆԱԽԱՏԵՍՎԱԾ է ՅՈՒՐԱՔԱՆՉՅՈՒՐ ՍԵՆՅԱԿՈՒՄ ԲԱՑՎՈՂ ՊԱՏՈՒՀԱՆՆԵՐԻՑ ՄԵԿԸ ԲԱՐԴ ՓԱԿԱՆՈՎ՝ 12 հատ:

ՏՆՕՐԵՆ	Վ.ՎԱՐԴԱՆ		ՎԱՆԱՁՈՐԻ 63853 ՁՈՐԱՄԱՍԻ ՁԻՆԱՎԱՆԻ ԹԻՎ 10, 48 ԲՆԱԿԱՐԱՆ ՈՒՆԵՑՈՂ ԲՆԱԿԵԼԻ ՇԵՆՔԻ ՎԵՐԱՆՈՐՈԳՈՒՄ-ՎԵՐԱԿԱՌՈՒՑՈՒՄ			
Ն Գ Ի	Ա.ՊԱՊՈՅԱՆ					
ՆԱԽԱԳԾԵՑ	Ի.ԳՈՒՆԱՐՅԱՆ		ՎԵՑԵՐՈՐԴ ՀԱՐԿ ԼԱԲՈՐԱՏՈՐ ԱԽՏՈՐՈՇՄԱՆ ԲԱԺԻՆ	ՓՈՒԼ	ՄԵՐԹ	ՄԵՐԹԵՐ
ՍՏՈՒԳԵՑ	Ս.ԹԱՂԵՎՈՍՅԱՆ			ԱՆ	ՏԸ - 28	
			ՊԱՏՈՒՀԱՆՆԵՐԻ ՄԱՍՆԱԳԻՐ:	ՎԱՆԱՁՈՐԻ ՆԱԽԱԳԻԾ		

ՆԵՐՔԻՆ ՀԱՐԴԱՐՄԱՆ ԱՇԽԱՏԱՆՔՆԵՐԻ ՄԱՍՆԱԳԻՐ /ՍԿԻԶԲ/

	ՍԵՆՅԱԿՆԵՐԻ ԱՆՎԱՆՈՒՄԸ	ԱՌԱՍՏԱՂ				ՊԱՏԵՐ					ՊԱՆԵԼ	
		ԿԱՌՈՎԻ ԱՌԱՍՏԱՂ ԳԻՊՍԱՍՏՎԱՐԱԹՈՂԻՑ խոնավակայում,9.5 մմ	ԿԱՌՈՎԻ ԱՌԱՍՏԱՂ ՊՎՔ ՆՅՈՒԹՈՎ	ՍՎԱՂ մ²	ՆԵՐԿՈՒՄ մ²	ՍՎԱՂ մ²			ՆԵՐԿՈՒՄ մ²		ՀԱՏՈՒՑԱԼԻԿՆԵՐ	ԲԱՐՁՐՈՒԹՅՈՒՆ
				ԳԱԶԵ ՇԱՂԱԽ	ԼԱՏԵՔՍԱՅԻՆ ՆԵՐԿ (ծեփանածկումով)	ԳԱԶԵ ՇԱՂԱԽ	ՑԵՄ.-ԿՎԱԶ ՇԱՂԱԽ	ՇԵՊԵՐԻ ԳԱԶԵ ՇԱՂԱԽ	ԼԱՏԵՔՍԱՅԻՆ ՆԵՐԿ (ծեփանածկումով)	ՇԵՊԵՐԻ ԼԱՏԵՔՍԱՅԻՆ ՆԵՐԿ (ծեփանածկումով)		
	ՎԵՑԵՐՈՐԴ ՀԱՐԿ ԼԱԲՈՐԱՏՈՐ ԱԽՏՈՐՈՇՄԱՆ ԲԱԺԻՆ /ՎԱՐԱԿԻՉ ԳՈՏԻ/											
1.	ԼՎԱՑՄԱՆ ԵՎ ԹԱՓՈՆՆԵՐԻ ՊԱՀՊԱՆՄԱՆ ՍԵՆՅԱԿՆԵՐ	-	5.22	5.1	5.1	6.0	34.2	-	6.0	-	34.2	2.4
2.	ԿԵՆՍԱՆՅՈՒԹԻ ԸՆԴՈՒՆՄԱՆ ԵՎ ԱՌԱՋՆԱՅԻՆ ՆՇԱԿՄԱՆ ԵՎ ՍԱՌՆԱՐԱՆՆԵՐԻ ԽՑԻԿՆԵՐԻ ՍԵՆՅԱԿ	-	-	32.3	32.3	35.0	1.5	0.2	52.1	1.3	1.5	1.5
3.	ՄԻԱՎ-ի ՀԱՍՏԱՏՄԱՆ ԼԱԲՈՐԱՏՈՐԻԱ -1	-	-	16.27	16.27	42.66	1.5	0.2	47.6	1.3	1.5	1.5
4.	ՄԻԱՎ-ի ՀԱՍՏԱՏՄԱՆ ԼԱԲՈՐԱՏՈՐԻԱ -2	-	-	35.06	35.06	51.66	1.5	0.2	62.3	2.3	1.5	1.5
5.	ԻՄՈՒՆԱԲԱՆԱԿԱՆ ԼԱԲՈՐԱՏՈՐԻԱ	-	-	36.6	36.6	49.0	1.5	0.2	62.1	2.3	1.5	1.5
6.	ԿԼԻՆԻԿԱԿԱՆ ԵՎ ԿԵՆՍԱՔԻՄԻԱԿԱՆ ԼԱԲՈՐԱՏՈՐԻԱ	-	-	52.0	52.0	64.4	1.5	0.2	81.5	3.6	1.5	1.5
7.	ՄԻՋԱՆՑՔ	51.43	-	-	51.43	79.6	-	-	88.8	-	-	
8.	ԽՈՐՀՐԴԱԿՑՈՒԹՅՈՒՆՆԵՐԻ ՍԵՆՅԱԿ	-	-	16.48	16.48	38.2	1.5	0.42	43.5	1.48	1.5	1.5
9.	ԲԱԺՆԻ ՎԱՐԻՉԻ ՍԵՆՅԱԿ	-	-	16.58	16.58	38.2	1.5	0.42	43.5	1.48	1.5	1.5
10.	ԼԱԲՈՐԱՆՏՆԵՐԻ ՍԵՆՅԱԿ	-	-	13.25	13.25	33.15	-	0.2	38.4	1.3	-	
11.	ԽՈՀԱՆՈՑ	-	-	14.22	14.22	21.2	1.5	0.2	40.9	1.3	1.5	1.5
12.	ՍԱՆՀԱՆԳՈՒՅՑ	-	4.0	-	-	-	13.9	-	-	-	13.9	2.4
13.	ՄԻՋԱՆՑՔ	-	-	5.93	5.93	30.6	-	-	31.8	-	-	

ԾԱՆՈԹՈՒԹՅՈՒՆ

1. ՆԵՐԿԱՐԱՐԱԿԱՆ ԱՇԽԱՏԱՆՔՆԵՐԸ ՆԱԽԱՏԵՍՎԱԾ Է ԲԱՐՁՐՈՐԱԿ:
2. ԳԱԶԻ ԵՎ Ց/ԱՎԱԶԱՅԻՆ ՍՎԱՂՆԵՐԻ ԱՇԽԱՏԱՆՔՆԵՐԸ ՆԱԽԱՏԵՍՎԱԾ Է ԲԱՐՁՐՈՐԱԿ:
3. ՇԵՊԵՐԻ ՄԱԾԿՈՒՄԸ ԻՐԱԿԱՆԱՑՆԵԼ ՑԱՆՑԱՅԻՆ ՑԻՆԿԱՊԱՏ ԱՆԿՅՈՒՆԱԿՆԵՐՈՎ:

ՏՆՕՐԵՆ	Վ. ՎԵՔԻԼՅԱՆ		ՀՀ ԱՆ «ՀԻԱՀ-ի ԿԱՆԽԱՐԳԵԼՄԱՆ ՀԱՆՐԱՊԵՏԱԿԱՆ ԿԵՆՏՐՈՆ» ՊՈԱԿ-ի ՀՈՐՈՐԴ ՀԱՐԿԻ ԲԺՇԿԱԿԱՆ ՕԳՆՈՒԹՅԱՆ ԵՎ ՍՊԱՍԱՐԿՄԱՆ ԲԱԺԻՆ ՎԵՐԱՆՈՐՈԳՈՒՄ, ԵՎ ՎԵՑԵՐՈՐԴ ՀԱՐԿԻ ԼԱԲՈՐԱՏՈՐ ԱԽՏՈՐՈՇՄԱՆ ԲԱԺԻՆ ՀԻՄՆԱՆՈՐՈԳՈՒՄ			
Ն Գ Ի	Ա. ՀԱՐՈՒԹՅՈՒՆՅԱՆ					
ՆԱԽԱԳԾԵՑ	Խ.ԳՐԻԳՈՐՅԱՆ		ՎԵՑԵՐՈՐԴ ՀԱՐԿ ԲԺՇԿԱԿԱՆ ՕԳՆՈՒԹՅԱՆ ԵՎ ՍՊԱՍԱՐԿՄԱՆ ԲԱԺԻՆ	ՓՈՒԼ	ԹԵՐԹ	ԹԵՐԹԵՐ
ՍՏՈՒԳԵՑ	Ս.ԹԱԴԵՎՈՍՅԱՆ			Ա Ն	ՏԸ - 29	
			ՆԵՐՔԻՆ ՀԱՐԴԱՐՄԱՆ ԱՇԽԱՏԱՆՔՆԵՐԻ ՄԱՍՆԱԳԻՐ /ՍԿԻԶԲ/:	ՎՆ	[illegible]	

ՆԵՐՔԻՆ ՀԱՐԴԱՐՄԱՆ ԱՇԽԱՏԱՆՔՆԵՐԻ ՄԱՍՆԱԳԻՐ /ՍԿԻԶԲ/												
	ՍԵՆՅԱԿՆԵՐԻ ԱՆՎԱՆՈՒՄԸ	ԱՌԱՍՏԱՂ				ՊԱՏԵՐ					ՊԱՆԵԼ	
		ԿԱԽՎԻՎ ԱՌԱՍՏԱՂ ԳԻՊՈՒՍՏԱՎՈՐՄԱԹԻՑ խոնավակիսրում 0,9.5 մմ	ԿԱԽՎԻՎ ԱՌԱՍՏԱՂ ՊՎՔ ՆՅՈՒԹՈՎ	ՍՎԱՂ մ²	ՆԵՐԿՈՒՄ մ²	ՍՎԱՂ մ²			ՆԵՐԿՈՒՄ մ²		ՀԱՐԳԱՍԱՀԿԵՐ	ԲԱՐՁՐՈՒԹՅՈՒՆ
				ԳԱՋԵ ՇԱՂԱԽ	ԼԱՏԵՔՍԱՅԻՆ ՆԵՐԿ (ծեփամածկումով)	ԳԱՋԵ ՇԱՂԱԽ	ՑԵՄ.-ԱՎԱԶ ՇԱՂԱԽ	ՇԵՊԵՐԻ ԳԱՋԵ ՇԱՂԱԽ	ԼԱՏԵՔՍԱՅԻՆ ՆԵՐԿ (ծեփամածկումով)	ՇԵՊԵՐԻ ԼԱՏԵՔՍԱՅԻՆ ՆԵՐԿ (ծեփամածկումով)		
	ՎԵՑԵՐՈՐԴ ՀԱՐԿ ԼԱԲՈՐԱՏՈՐ ԱԽՏՈՐՈՇՄԱՆ ԲԱԺԻՆ /ՎԱՐԱԿԻՉ ԳՈՏԻ/											
14.	ՄԻՋԱՆՑՔ	32.25	-	-	32.25	57.2	-	-	64.0	0.2	-	
15.	ՊԱՀԵՍՏԱՅԻՆ ՍԵՆՅԱԿ	-	-	9.25	9.25	31.0	-	0.2	31.0	0.2	-	
16.	ՄԻՋԱՆՑՔ	-	-	-	26.55	10.0	-	0.36	11.8	0.36	-	
17.	ՄԻՋԱՆՑՔ	-	-	5.23	5.23	26.0	-	0.54	27.8	0.54	-	
18.	ՍԱՆՀԱՆԳՈՒՅՑ	-	3.38	-	-	-	17.5	-	-	-	17.5	2.4
19.	ԲԺԻՇԿՆԵՐԻ ՍԵՆՅԱԿ	-	-	23.13	23.13	41.7	-	0.2	52.8	1.3	-	
20.	ՊԱՀԵՍՏԱՅԻՆ ՍԵՆՅԱԿ	-	-	12.88	12.88	34.3	-	0.2	40.6	1.3	-	
21.	ՊԱՀԵՍՏԱՅԻՆ ՍԵՆՅԱԿ	-	-	-	21.74	35.3	-	0.2	49.8	2.3	-	
22.	ՄԻՋԱՆՑՔ	-	-	-	45.42	51.6	-	-	102.4	1.7	-	
	ՍՅՈՒՆԵՐ ԵՎ ԿՐՈՂ ՊԱՏԵՐ					89.9						
	ԸՆԴՀԱՆՈՒՐ ՄԱԿԵՐԵՍԸ	83.7	12.6	294.3	471.7	866.7	77.6	4.0	986.8	24.3	77.6	

ԾԱՆՈԹՈՒԹՅՈՒՆ

1. ՆԵՐԿԱՐԱՐԱԿԱՆ ԱՇԽԱՏԱՆՔՆԵՐԸ ՆԱԽԱՏԵՍՎԱԾ Է ԲԱՐՁՐՈՐԱԿ:
2. ԳԱՋԻ ԵՎ Ց/ԱՎԱԶԱՅԻՆ ՍՎԱՂՆԵՐԻ ԱՇԽԱՏԱՆՔՆԵՐԸ ՆԱԽԱՏԵՍՎԱԾ Է ԲԱՐՁՐՈՐԱԿ:
3. ՇԵՊԵՐԻ ՄԱՇԿՈՒՄԸ ԻՐԱԿԱՆԱՑՆԵԼ ՑԱՆՑԱՅԻՆ ՑԻՆԿԱՊԱՏ ԱՆԿՅՈՒՆԱԿՆԵՐՈՎ:

ՏՆՕՐԵՆ	Վ. ՎԵՔԻԼՅԱՆ		ՀՀ ԱՆ «ՋԻԱՀ-ի ԿԱՆԽԱՐԳԵԼՄԱՆ ՀԱՆՐԱՊԵՏԱԿԱՆ ԿԵՆՏՐՈՆ» ՊՈԱԿ-ի ՀՈՐՈՐԴ ՀԱՐԿԻ ԲԺՇԿԱԿԱՆ ՕԳՆՈՒԹՅԱՆ ԵՎ ՍՊԱՍԱՐԿՄԱՆ ԲԱԺԻՆ ՎԵՐԱՆՈՐՈԳՈՒՄ, ԵՎ ՎԵՑԵՐՈՐԴ ՀԱՐԿԻ ԼԱԲՈՐԱՏՈՐ ԱԽՏՈՐՈՇՄԱՆ ԲԱԺԻՆ ՀԻՄՆԱՆՈՐՈԳՈՒՄ		
Ն Գ Ի	Ա. ՀԱՐՈՒԹՅՈՒՆՅԱՆ				
ՆԱԽԱԳԾԵՑ	Խ.ԳՐԻԳՈՐՅԱՆ		ՎԵՑԵՐՈՐԴ ՀԱՐԿ ԲԺՇԿԱԿԱՆ ՕԳՆՈՒԹՅԱՆ ԵՎ ՍՊԱՍԱՐԿՄԱՆ ԲԱԺԻՆ	ՓՈՒԼ	ԹԵՐԹ	ԹԵՐԹԵՐ
ՍՏՈՒԳԵՑ	Ս.ԹԱԴԵՎՈՍՅԱՆ			Ա Ն	ճԸ - 30	
			ՆԵՐՔԻՆ ՀԱՐԴԱՐՄԱՆ ԱՇԽԱՏԱՆՔՆԵՐԻ ՄԱՍՆԱԳԻՐ /ՎԵՐՋ/:	[illegible]		

ՔԱՆԴՄԱՆ ԱՇԽԱՏԱՆՔՆԵՐԻ ՄԱՄՆԱԳԻՐ

1.	ԲԵՏՈՆԵ ԲԼՈԿՆԵՐԻՑ ՄԻՋՆՈՐՄԻ ՔԱՆԴՈՒՄ /200 մմ հաստ./	- 143.4 մ^2 / 28.7 մ^3
2.	ԲԵՏՈՆԵ ՍԱԼԵՐԻՑ ՄԻՋՆՈՐՄԻ ՔԱՆԴՈՒՄ /100 մմ հաստ./	- 461.7 մ^2 / 46.2 մ^3
3.	ԱՌԱՍՏԱՂՆԵՐԻ ԳԱՋԻ ՍՎԱՂԻ ՔԱՆԴՈՒՄ	- 294.3 մ^2
4.	ԱՌԱՍՏԱՂՆԵՐԻ ՄԱՔՐՈՒՄ ՆԵՐԿԱՆՅՈՒԹԻՑ ԵՆԹԱՇԵՐՏՈՎ	- 72.8 մ^2
5.	ՍՅՈՒՆԵՐԻ ԳԱՋԻ ՍՎԱՂԻ ՔԱՆԴՈՒՄ	- 89.9 մ^2
6.	ՍՅՈՒՆԵՐԻ ՄԱՔՐՈՒՄ ՆԵՐԿԱՆՅՈՒԹԻՑ ԵՆԹԱՇԵՐՏՈՎ	- 21.7 մ^2
7.	ԿԵՐԱՄԻԿԱԿԱՆ ՍԱԼԻԿՆԵՐԻ ՔԱՆԴՈՒՄ ՊԱՏԵՐԻՑ ԵՎ ՍՅՈՒՆԵՐԻՑ	- 27.1 մ^2
8.	ԳԱՋԵ ՍՎԱՂԻ ՔԱՆԴՈՒՄ ՊԱՏԵՐԻՑ ԵՎ ՍՅՈՒՆԵՐԻՑ ԿԵՐԱՄԻԿԱԿԱՆ ՍԱԼԻԿՆԵՐԻ ՏԱԿ	- 17.5 մ^2
9.	ՓԱՅՏԵ ՊԱՏՈՒՀԱՆՆԵՐԻ ԱՊԱՄՈՆՏԱԺՈՒՄ	- 91.12 մ^2
10.	ՓԱՅՏԵ ԴՌՆԵՐԻ ԱՊԱՄՈՆՏԱԺՈՒՄ	-47.1 մ^2
11.	ԿԵՐԱՄԻԿԱԿԱՆ ՍԱԼԻԿՆԵՐԻ ՔԱՆԴՈՒՄ ՀԱՏԱԿՆԵՐՈՒՄ	- 46.98 մ^2
12.	ԼԻՆՈԼԵՈՒՄԵ ԾԱԾԿՈՒՅԹՆԵՐԻ ՔԱՆԴՈՒՄ	- 134.56 մ^2
13.	ՄԱՆՐԱՏԱԽՏԱԿԵ ՀԱՏԱԿՆԵՐԻ ՔԱՆԴՈՒՄ	- 68.29 մ^2
14.	Ց/ԱՎԱԶԱՅԻՆ ՀԱՐԹԵՑՈՒՑԻՉ ՇԵՐՏԻ ՔԱՆԴՈՒՄ /30 մմ հաստությամբ/	- 265.3 մ^2
15.	Ց/ԱՎԱԶԱՅԻՆ ՀԱՐԹԵՑՈՒՑԻՉ ՇԵՐՏԻ ՔԱՆԴՈՒՄ ՍԱՆՀԱՆԳՈՒՅՑՆԵՐՈՒՄ /55 մմ հաստությամբ/	- 17.7 մ^2
16.	ԽՃԱՆԿԱՐԱՅԻՆ ՀԱՏԱԿԻ ՔԱՆԴՈՒՄ /50 մմ հաստությամբ/	- 188.6 մ^2
17.	ՓԱՅՏԵ ՇՐԻՇԱԿՆԵՐԻ ՔԱՆԴՈՒՄ	- 288.0 գծմ
18.	ԳՈՅՈՒԹՅՈՒՆ ՈՒՆԵՑՈՂ ՍԱՐՔԱՎՈՐՈՒՄՆԵՐԻ ՏԵՂԱՓՈՂՈՒՄ /հանձնել շահագործողին/	- 2.0 տ
19.	ԳՈՅՈՒԹՅՈՒՆ ՈՒՆԵՑՈՂ ՑԻՆԿԱՊԱՏ ԹԻԹԵՂԻՑ ՊԱՏՈՒՀԱՆԱԳՈԳԵՐԻ ԱՊԱՄՈՆՏԱԺՈՒՄ	- 18.5 մ^2
20.	ՇԻՆԱՂԲԻ ՏԵՂԱՓՈԽՈՒՄ ԵՎ ՀԱՎԱՔՈՒՄ ՇԵՆՔԻՑ ԴՈՒՐՍ՝ ՁԵՌՔՈՎ	- 101.0 մ^3
21.	ՇԻՆԱՂԲԻ ԲԱՐՁՈՒՄ ԵՎ ՏԵՂԱՓՈԽՈՒՄ ՄԵԽԱՆԻԶՄՈՎ 11.0 կմ	- 101.0 մ^3

ՏՆՕՐԵՆ	Վ. ՎԵՔԻԼՅԱՆ		ՀՀ ԱՆ «ՋԻԱՀ-ի ԿԱՆԽԱՐԳԵԼՄԱՆ ՀԱՆՐԱՊԵՏԱԿԱՆ ԿԵՆՏՐՈՆ» ՊՈԱԿ-ի ՉՈՐՐՈՐԴ ՀԱՐԿԻ ԲԺՇԿԱԿԱՆ ՕԳՆՈՒԹՅԱՆ ԵՎ ՍՊԱՍԱՐԿՄԱՆ ԲԱԺՆԻ ՎԵՐԱՆՈՐՈԳՈՒՄ, ԵՎ ՎԵՑԵՐՈՐԴ ՀԱՐԿԻ ԼԱԲՈՐԱՏՈՐ ԱԽՏՈՐՈՇՄԱՆ ԲԱԺՆԻ ՀԻՄՆԱՆՈՐՈԳՈՒՄ			
Ն Գ Ի	Ա. ՀԱՐՈՒԹՅՈՒՆՅԱՆ					
ՆԱԽԱԳԾԵՑ	Խ.ԳՐԻԳՈՐՅԱՆ		ՎԵՑԵՐՈՐԴ ՀԱՐԿ ԲԺՇԿԱԿԱՆ ՕԳՆՈՒԹՅԱՆ ԵՎ ՍՊԱՍԱՐԿՄԱՆ ԲԱԺԻՆ	ՓՈՒԼ	ԹԵՐԹ	ԹԵՐԹԵՐ
ՍՏՈՒԳԵՑ	Ս.ԹԱՊԵՎՈՍՅԱՆ			Ա Ն	ՏՀ - 31	
			ՔԱՆԴՄԱՆ ԱՇԽԱՏԱՆՔՆԵՐԻ ՄԱՄՆԱԳԻՐ:	[redacted]		

ՊԱՏԵՐԻ ՋԵՐՄԱՄԵԿՈՒՍԱՑՄԱՆ ՊՐՈՖԻԼՆԵՐԻ ՏԵՂԱԴՐՄԱՆ ՍԽԵՄԱ: ԿՏՐՎԱԾՔ 1-1:

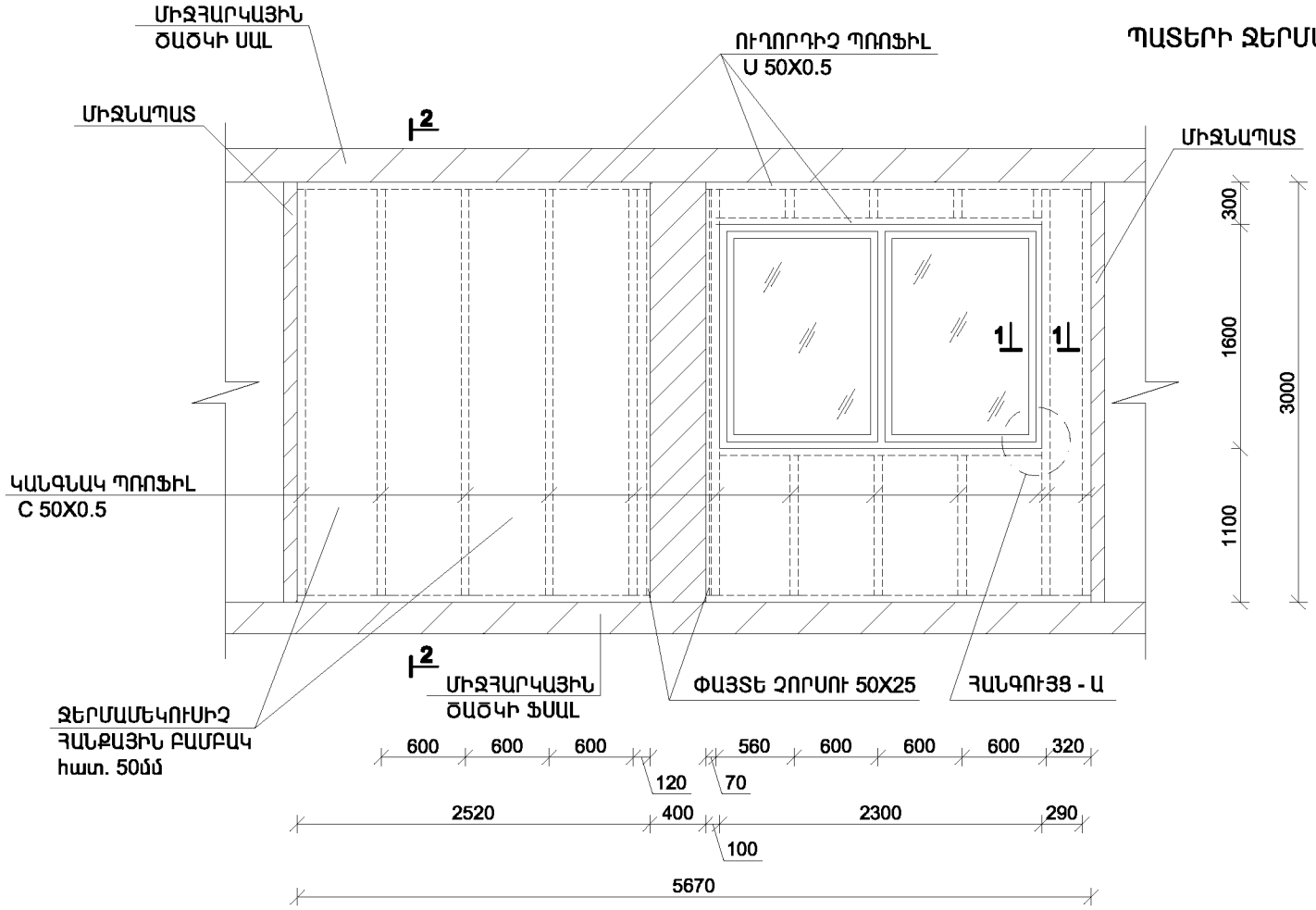

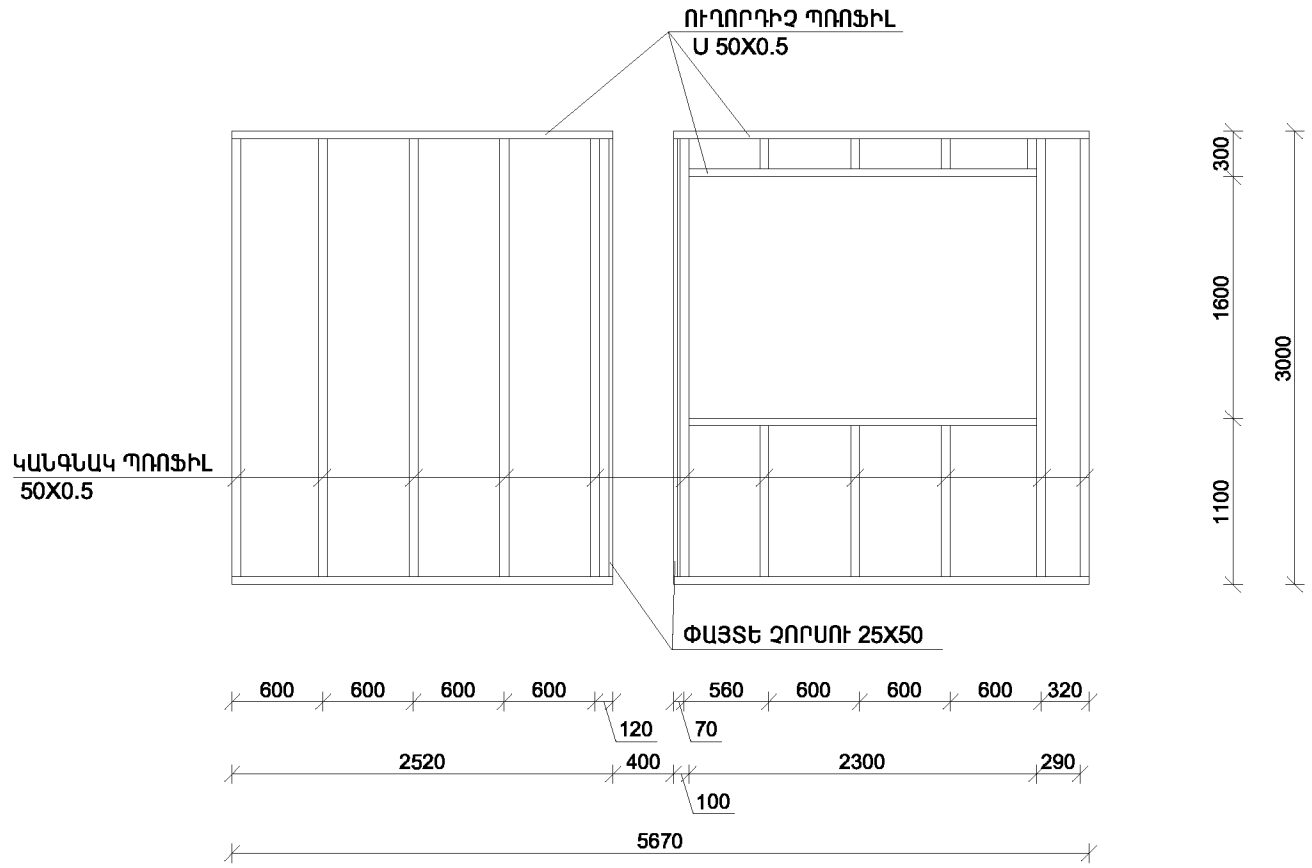

ԿՏՐՎԱԾՔ 1-1 Մ 1:20

ՊՐՈՖԻԼՆԵՐԻ ԿԱԽՈՑՆԵՐԻ ԴԱՍԱՎՈՐՄԱՆ ՍԽԵՄԱ

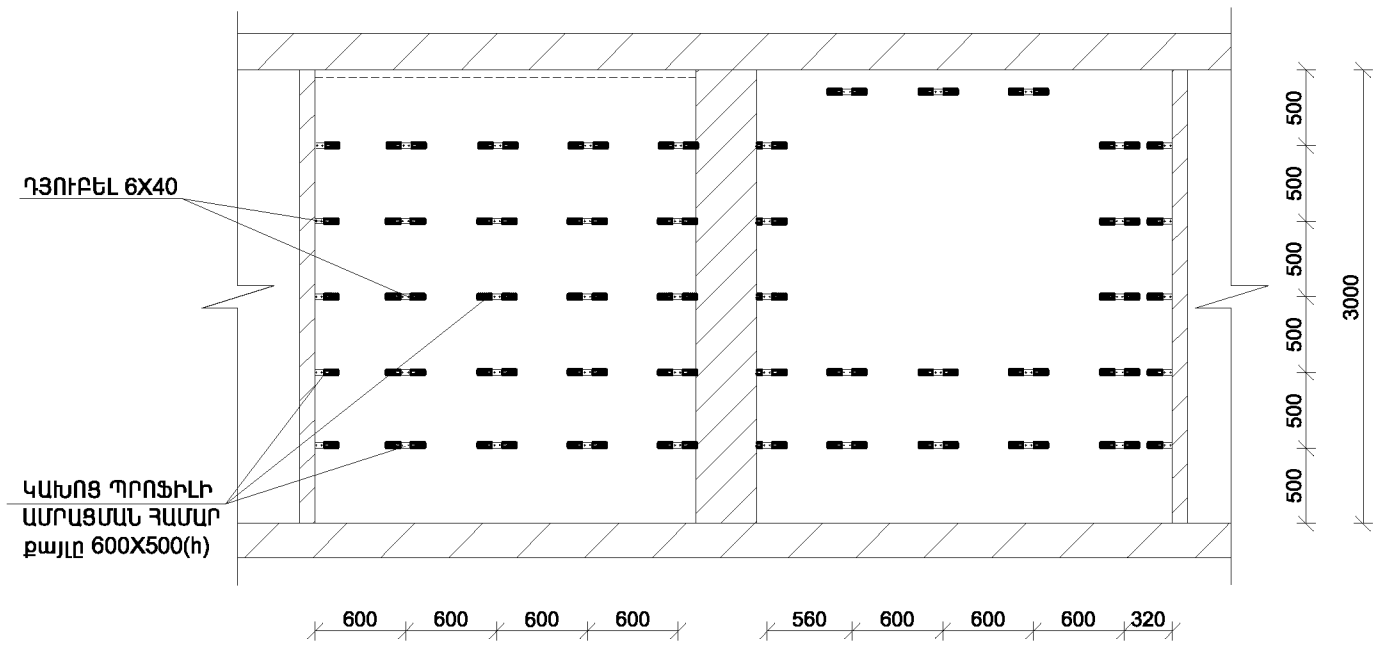

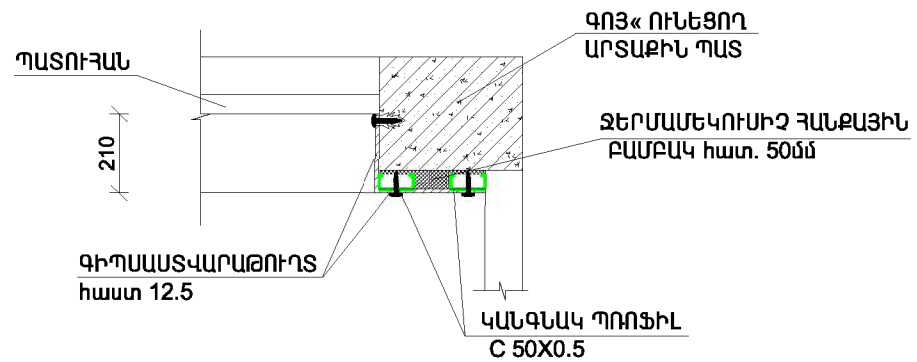

ԾԱՆՈԹՈՒԹՅՈՒՆ

1. ՊԱՏԵՐԻ ՋԵՐՄԱՄԵԿՈՒՍԱՑՈՒԸ ՆԱԽԱՏԵՍՎՈՒՄ է ԻՐԱԿԱՆԱՑՆԵԼ ԱՐՏԱՔԻՆ ՊԱՏԵՐԻՆ ԲԱՑԻ ՍԱՆՀԱՆԳՈՒՅՑՆԵՐԻՑ ԵՎ ՄԻՋԱՆՑՔՆԵՐԻՑ:
2. ՊԱՏԵՐԻՆ, ՀԱՏԱԿԻՆ ԵՎ ԱՌԱՍՏԱՂԻՆ ԲՈԼՈՐ ԵԼԵՄԵՆՏՆԵՐԸ ԱՄՐԱՑՆԵԼ ԴՅՈՒԲԵԼՆԵՐՈՎ:

ՏՆՕՐԵՆ	Վ. ՎԵՔԻԼՅԱՆ		ՀՀ ԱՆ «ՀԻԱՀ-ի ԿԱՆԽԱՐԳԵԼՄԱՆ ՀԱՆՐԱՊԵՏԱԿԱՆ ԿԵՆՏՐՈՆ» ՊՈԱԿ-ի ՀՈՐՈՐԴ ՀԱՐԿԻ ԲԺՇԿԱԿԱՆ ՕԳՆՈՒԹՅԱՆ ԵՎ ՄՊԱՍԱՐԿՄԱՆ ԲԱԺՆԻ ՎԵՐԱՆՈՐՈԳՈՒՄ, ԵՎ ՎԵՑԵՐՈՐԴ ՀԱՐԿԻ ԼԱԲՈՐԱՏՈՐ ԱԽՏՈՐՈՇՄԱՆ ԲԱԺՆԻ ՀԻՄՆԱՆՈՐՈԳՈՒՄ		
Ն Գ Ի	Ա. ՀԱՐՈՒԹՅՈՒՆՅԱՆ					
ՆԱԽԱԳԾԵՑ	Ս.ԹԱՂԵՎՈՍՅԱՆ		ՎԵՑԵՐՈՐԴ ՀԱՐԿ ԼԱԲՈՐԱՏՈՐ ԱԽՏՈՐՈՇՄԱՆ ԲԱԺԻՆ	ՓՈՒԼ	ԹԵՐԹ	ԹԵՐԹԵՐ
ՍՏՈՒԳԵՑ	Ա. ՀԱՐՈՒԹՅՈՒՆՅԱՆ			Ա Ն	ԵՀ - 32	
			ՊԱՏԵՐԻ ՋԵՐՄԱՄԵԿՈՒՍԱՑՄԱՆ ՊՐՈՖԻԼՆԵՐԻ ՏԵՂԱԴՐՄԱՆ ՍԽԵՄԱ: ԿՏՐՎԱԾՔ 1-1:			

ԿՏՐՎԱԾՔ 2-2: ՀԱՆԳՈՒՅՑ Ա: ՊԱՏԵՐԻ ՋԵՐՄԱՄԵԿՈՒՍԱՑՄԱՆ ՆՅՈՒԹԵՐԻ ՄԱՄՆԱԳԻՐ:

ԿՏՐՎԱԾՔ 2-2 Մ 1:20

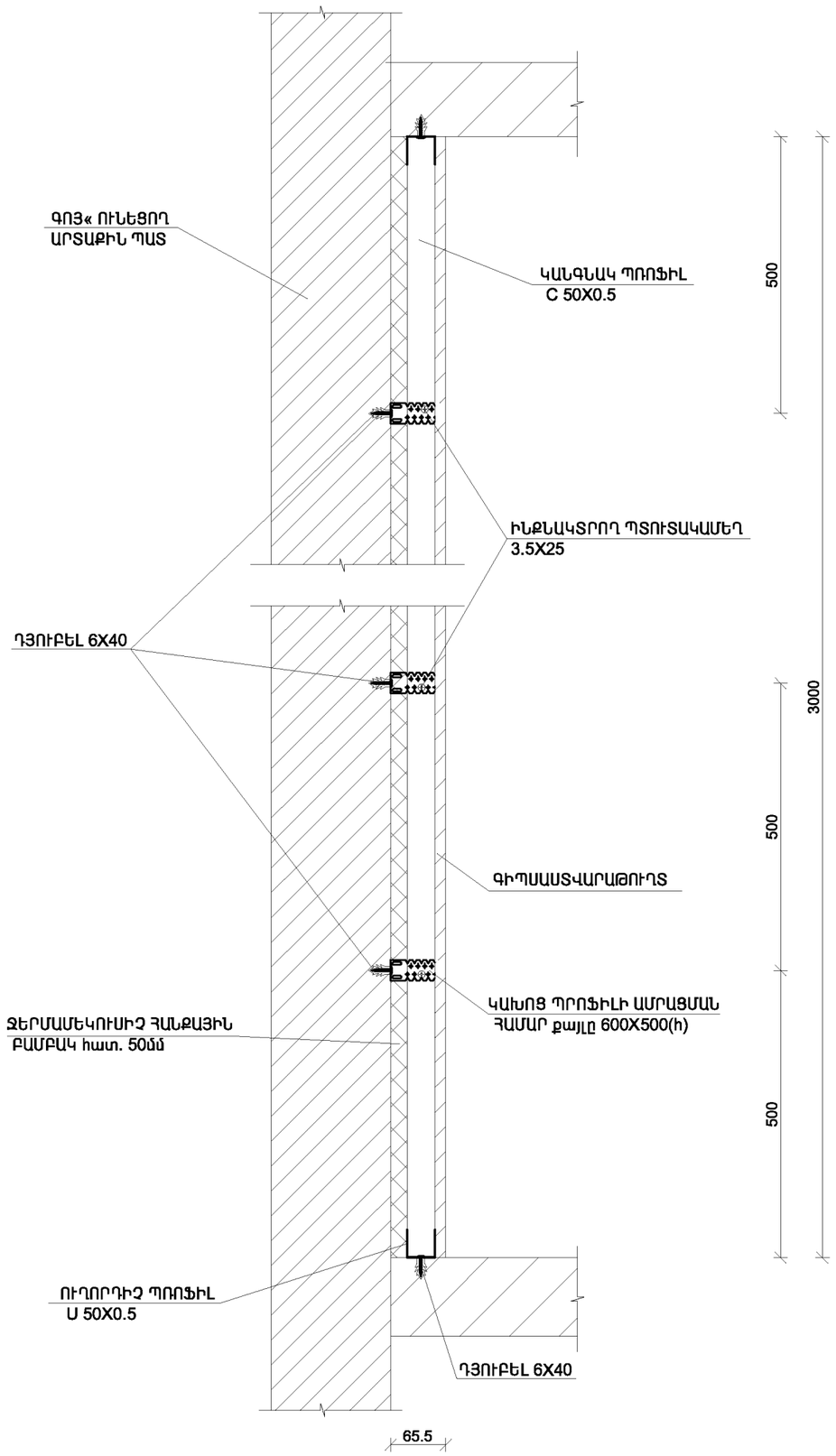

ՀԱՆԳՈՒՅՑ - Ա Մ 1:25

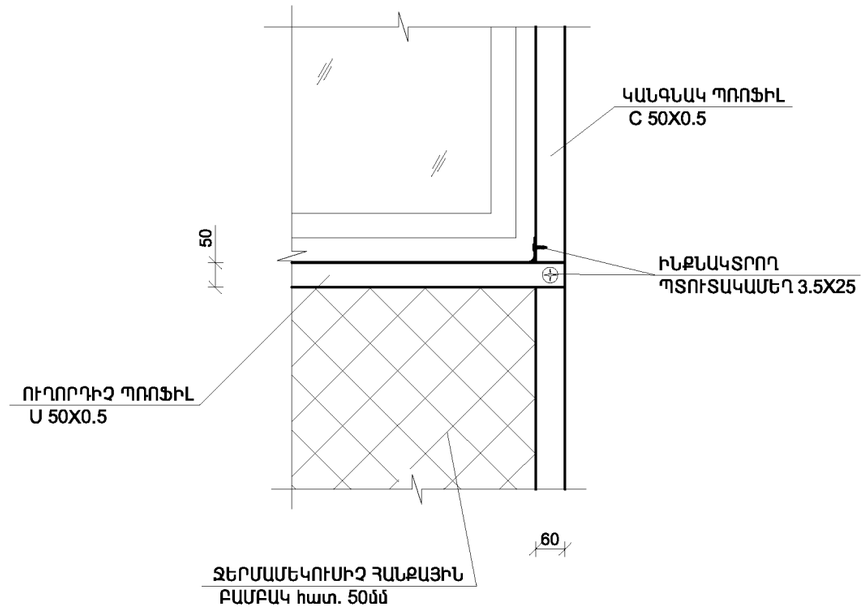

ՊԱՏԵՐԻ ՋԵՐՄԱՄԵԿՈՒՍԱՑՄԱՆ ՆՅՈՒԹԵՐԻ ՄԱՄՆԱԳԻՐ

Հ/Հ	ԱՆՎԱՆՈՒՄԸ	ԾԱՎԱԼՆԵՐԸ
1.	ՋԵՐՄԱՄԵԿՈՒՍԻՉ ՀԱՆՔԱՅԻՆ ԲԱՄԲԱԿ ՓԱՅԼԱԹԻԹԵՂՈՎ հատ. 50մմ	124.0 մ^2
2.	ԳԻՊՍԱՍՏՎԱՐԱԹՈՒՂՏ հաստ 12.5(ՊԱՏԵՐԻ ԵՎ ՇԵՊԵՐԻ)	147.0 մ^2

ՏՆՕՐԵՆ	Վ. ՎԵՔԻԼՅԱՆ		ՀՀ ԱՆ «ՔԻԱՀ-ի ԿԱՆԽԱՐԳԵԼՄԱՆ ՀԱՆՐԱՊԵՏԱԿԱՆ ԿԵՆՏՐՈՆ» ՊՈԱԿ-ի ՉՈՐՐՈՐԴ ՀԱՐԿԻ ԲԺՇԿԱԿԱՆ ՕԳՆՈՒԹՅԱՆ ԵՎ ՄՊԱՍԱՐԿՄԱՆ ԲԱԺՆԻ ՎԵՐԱՆՈՐՈԳՈՒՄ, ԵՎ ՎԵՑԵՐՈՐԴ ՀԱՐԿԻ ԼԱԲՈՐԱՏՈՐ ԱԽՏՈՐՈՇՄԱՆ ԲԱԺՆԻ ՀԻՄՆԱՆՈՐՈԳՈՒՄ			
Ն Գ Ի	Ա. ՀԱՐՈՒԹՅՈՒՆՅԱՆ					
ՆԱԽԱԳԾԵՑ	Ս.ԹԱՊԵՎՈՍՅԱՆ		ՎԵՑԵՐՈՐԴ ՀԱՐԿ ԼԱԲՈՐԱՏՈՐ ԱԽՏՈՐՈՇՄԱՆ ԲԱԺԻՆ	ՓՈՒԼ	ԹԵՐԹ	ԹԵՐԹԵՐ
ՍՏՈՒԳԵՑ	Ա. ՀԱՐՈՒԹՅՈՒՆՅԱՆ			Ա Ն	ՏԾ - 33	
			ԿՏՐՎԱԾՔ 2-2: ՀԱՆԳՈՒՅՑ Ա: ՊԱՏԵՐԻ ՋԵՐՄԱՄԵԿՈՒՍԱՑՄԱՆ ՆՅՈՒԹԵՐԻ ՄԱՄՆԱԳԻՐ:	[redacted]		

ՎԵՑԵՐՈՐԴ ՀԱՐԿԻ ԱՌԱՍՏԱՂԻ ՀԱՏԱԿԱԳԻԾ Մ 1:100

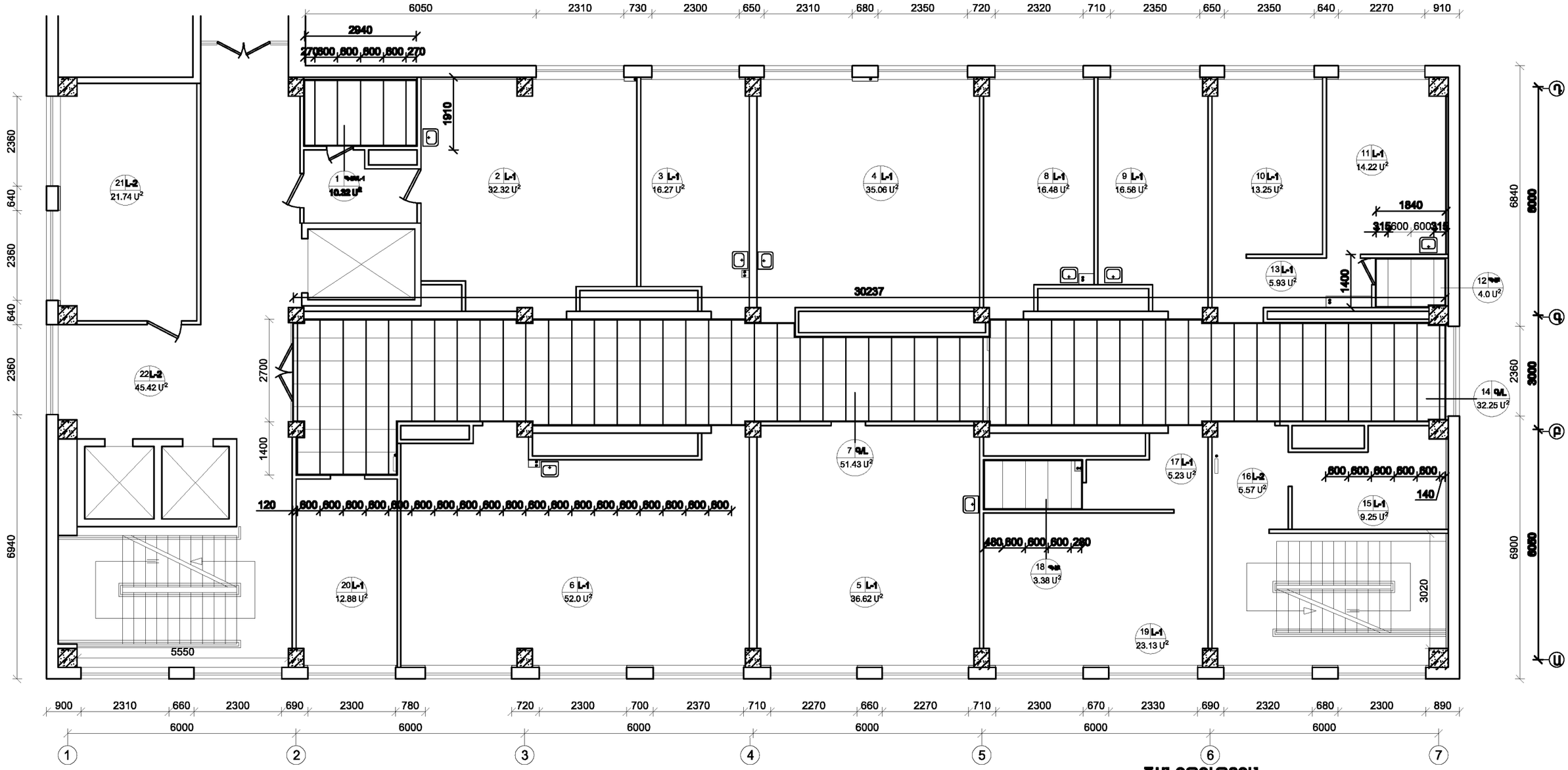

ՊԱՅՄԱՆԱԿԱՆ ՆՇԱՆՆԵՐ

Գ/L - ՆՈՐ ԿԱՌՈՒՑՎՈՂ ԿԱԽՈՎԻ ԱՌԱՍՏԱՂ ԳԻՊՍԱՍՏՎԱՐԱԹԵՐԹԵՐՈՎ, ՄԵՏԱՂԱԿԱՆ ՑԻՆԿԱՊԱՏ ԿՄԱՂԱՌՈՎ, ՆԵՐԿԵԼ ԼԱՏԵՔՍԱՅԻՆ ՆԵՐԿՈՎ

ՊԼՔ - ԿԱԽՈՎԻ ԱՌԱՍՏԱՂ ՊԼՔ ՆՅՈՒԹԻՑ, ՄԵՏԱՂԱԿԱՆ ՑԻՆԿԱՊԱՏ ԿՄԱՂԱՌՈՎ

L-1 - ԼԱՏԵՔՍԱՅԻՆ ՆԵՐԿ (ծեփամածկումով) /ԳԱՉԻ ԱՎԱՌԻ ՔԱՆԴՈՒՄ ԵՎ ՆՈՐ ԳԱՉԻ ԱՎԱՌ/

L-2 - ԼԱՏԵՔՍԱՅԻՆ ՆԵՐԿ (ծեփամածկումով) /ՆԵՐԿԱՆՑՈՒԹԻՑ ԵՎ ԵՆԹԱՇԵՐՏԻ ՄԱՔՐՈՒՄ /

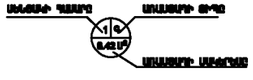

ԼԱԲՈՐԱՏՈՐ ԱԽՏՈՐՈՇՄԱՆ ՍԵՆՅԱԿՆԵՐԻ ԱՆՎԱՆԱՑԱՆԿ /ՎԱՐԱԿԻՉ ԳՈՏԻ/

1. ԼՎԱՑՄԱՆ ԵՎ ԹԱՓՈՆՆԵՐԻ ՊԱՀՊԱՆՄԱՆ ՍԵՆՅԱԿՆԵՐ
2. ԿԵՆՍԱՆՅՈՒԹԻ ԸՆԴՈՒՆՄԱՆ ԵՎ ԱՌԱՋՆԱՅԻՆ ՄՇԱԿՄԱՆ ԵՎ ՍԱՌՆԱՐԱՆՆԵՐԻ ԽՑԻԿՆԵՐԻ ՍԵՆՅԱԿ
3. ՄԻԱՎ-ի ՀԱՍՏԱՏՄԱՆ ԼԱԲՈՐԱՏՈՐԻԱ -1
4. ՄԻԱՎ-ի ՀԱՍՏԱՏՄԱՆ ԼԱԲՈՐԱՏՈՐԻԱ -2
5. ԻՄՈՒՆԱԲԱՆԱԿԱՆ ԼԱԲՈՐԱՏՈՐԻԱ
6. ԿԼԻՆԻԿԱԿԱՆ ԵՎ ԿԵՆՍԱՔԻՄԻԱԿԱՆ ԼԱԲՈՐԱՏՈՐԻԱ
7. ՄԻՋԱՆՑՔ
8. ԽՈՐՀՐԴԱԿՑՈՒԹՅՈՒՆՆԵՐԻ ՍԵՆՅԱԿ
9. ԲԱԺԻՆ ՎԱՐԻՉԻ ՍԵՆՅԱԿ
10. ԼԱԲՈՐԱՆՏՆԵՐԻ ՍԵՆՅԱԿ
11. ԽՈՀԱՆՈՑ
12. ՍԱՆՀԱՆԳՈՒՅՑ
13. ՄԻՋԱՆՑՔ
14. ՄԻՋԱՆՑՔ

ԼԱԲՈՐԱՏՈՐ ԱԽՏՈՐՈՇՄԱՆ ՍԵՆՅԱԿՆԵՐԻ ԱՆՎԱՆԱՑԱՆԿ /ՄԱՔՈՒՐ ԳՈՏԻ/

15. ՊԱՀԵՍՏԱՅԻՆ ՍԵՆՅԱԿ
16. ՄԻՋԱՆՑՔ
17. ՄԻՋԱՆՑՔ
18. ՍԱՆՀԱՆԳՈՒՅՑ
19. ԲԺԻՇԿՆԵՐԻ ՍԵՆՅԱԿ
20. ՊԱՀԵՍՏԱՅԻՆ ՍԵՆՅԱԿ
21. ՊԱՀԵՍՏԱՅԻՆ ՍԵՆՅԱԿ
22. ՄԻՋԱՆՑՔ

ԾԱՆՈԹՈՒԹՅՈՒՆ

1. ՈՐՊԵՍ 0.00 ՆԻՇ ՊԱՅՄԱՆԱԿԱՆՈՐԵՆ ԸՆԴՈՒՆՎԱԾ է VI ՀԱՐԿԻ ՀԱՏԱԿԻ ՄԱՔՈՒՐ ՆԻՇԸ :
2. ՍԱՆՀԱՆԳՈՒՑՑԵՐՈՒՄ ԿԱԽՈՎԻ ԱՌԱՍՏԱՂԸ ՆԱԽԱՏԵՍՎԱԾ է ԿԱՌՈՒՑԵԼ ՀԱՏԱԿԻՑ 2.3 մ ԲԱՐՁՐՈՒԹՅԱՆ ՎՐԱ:
3. ՄԻՋԱՆՑՔՈՒՄ ԿԱԽՈՎԻ ԱՌԱՍՏԱՂԸ ՆԱԽԱՏԵՍՎԱԾ է ԿԱՌՈՒՑԵԼ ՀԱՏԱԿԻՑ 2.6 մ ԲԱՐՁՐՈՒԹՅԱՆ ՎՐԱ:
4. ԿԱԽՈՎԻ ԱՌԱՍՏԱՂԻ ՀԻՄՆԱԿԱՄԱՂԻ ՊՐՈՖԻԼՆԵՐԸ ՏԵՍ ԹԵՐԹ ՃՇ-35:

ՏՆՕՐԵՆ	Վ. ՎԵՔԻԼՅԱՆ		ՀՀ ԱՆ «ՀԻԱՀ-ի ԿԱՆԽԱՐԳԵԼՄԱՆ ՀԱՆՐԱՊԵՏԱԿԱՆ ԿԵՆՏՐՈՆ» ՊՈԱԿ-ի ՀՈՐՈՐԴ ՀԱՐԿԻ ԲԺՇԿԱԿԱՆ ՕԳՆՈՒԹՅԱՆ ԵՎ ՄՊԱՍԱՐԿՄԱՆ ԲԱԺՆԻ ՎԵՐԱՆՈՐՈԳՈՒՄ, ԵՎ ՎԵՑԵՐՈՐԴ ՀԱՐԿԻ ԼԱԲՈՐԱՏՈՐ ԱԽՏՈՐՈՇՄԱՆ ԲԱԺՆԻ ՀԻՄՆԱՆՈՐՈԳՈՒՄ			
Ն Գ Ի	Ա. ՀԱՐՈՒԹՅՈՒՆՅԱՆ					
ՆԱԽԱԳԾԵՑ	Ա.ՋԱԼՅԱՆ		ՎԵՑԵՐՈՐԴ ՀԱՐԿ ԼԱԲՈՐԱՏՈՐ ԱԽՏՈՐՈՇՄԱՆ ԲԱԺԻՆ	ՓՈՒԼ	ԹԵՐԹ	ԹԵՐԹԵՐ
ՍՏՈՒԳԵՑ	Ս.ԹԱԴԵՎՈՍՅԱՆ			Ա Ն	ՃՇ - 34	
			ՎԵՑԵՐՈՐԴ ՀԱՐԿԻ ԱՌԱՍՏԱՂԻ ՀԱՏԱԿԱԳԻԾ:	ՎԵՐԵՎԱՆԻ ՆԱԽԱԳԾԱՅԻՆ		

ԿԱԽՈՎԻ ԱՌԱՍՏԱՂԻ ՀԱՆԳՈՒՅՑՆԵՐ:

ԿԱԽՈՎԻ ԱՌԱՍՏԱՂԻ ԿԱՌՈՒՑՈՒՄ ԽԱՐՍԽԱՅԻՆ ԿԱԽՈՑՈՎ

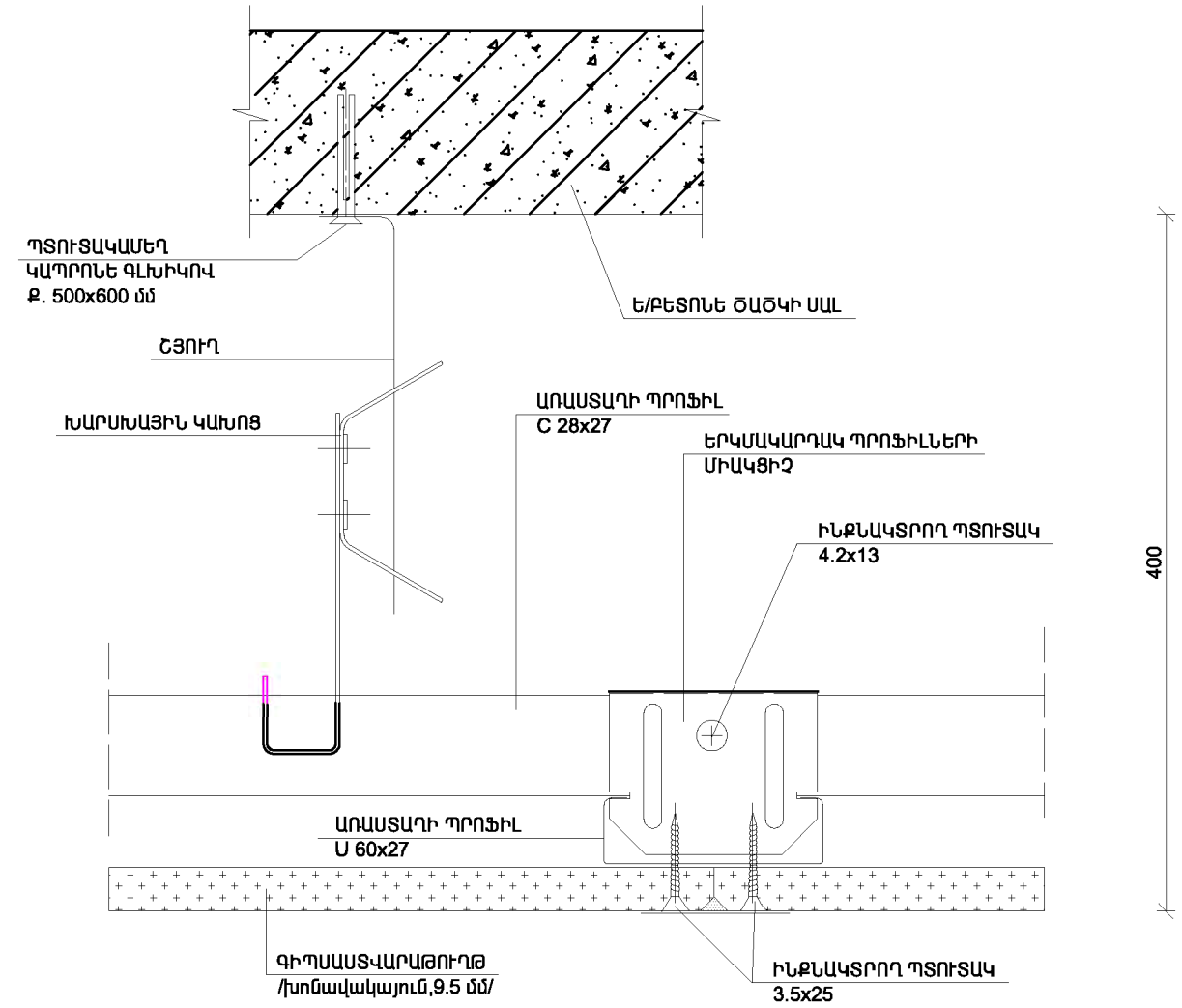

ԿԱԽՈՎԻ ԱՌԱՍՏԱՂԻ ԿԱՌՈՒՑՈՒՄ ՈՒՂԻՂ ԿԱԽՈՑՈՎ

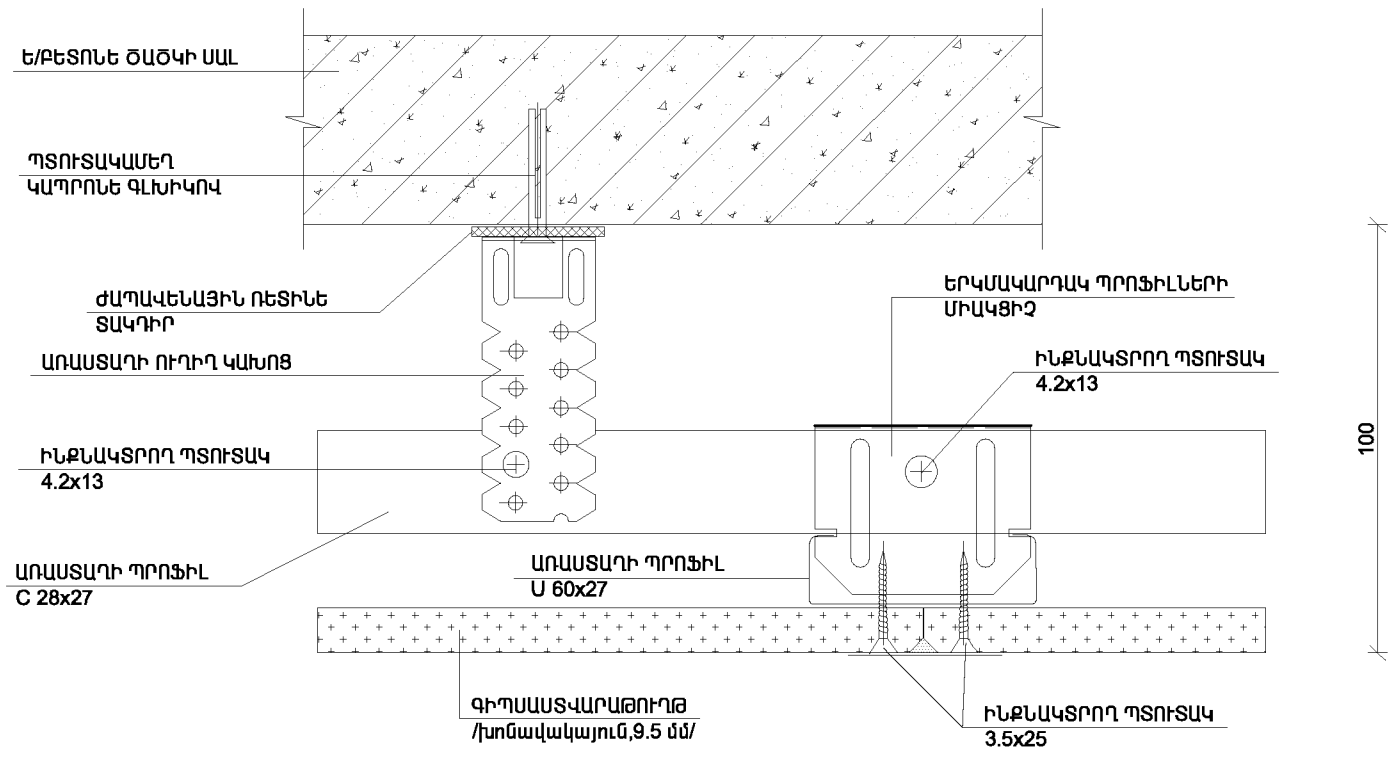

ԿԱԽՈՎԻ ԱՌԱՍՏԱՂԻ ՊԱՏԻՆ ԱՄՐԱՑՄԱՆ ՀԱՆԳՈՒՅՑ

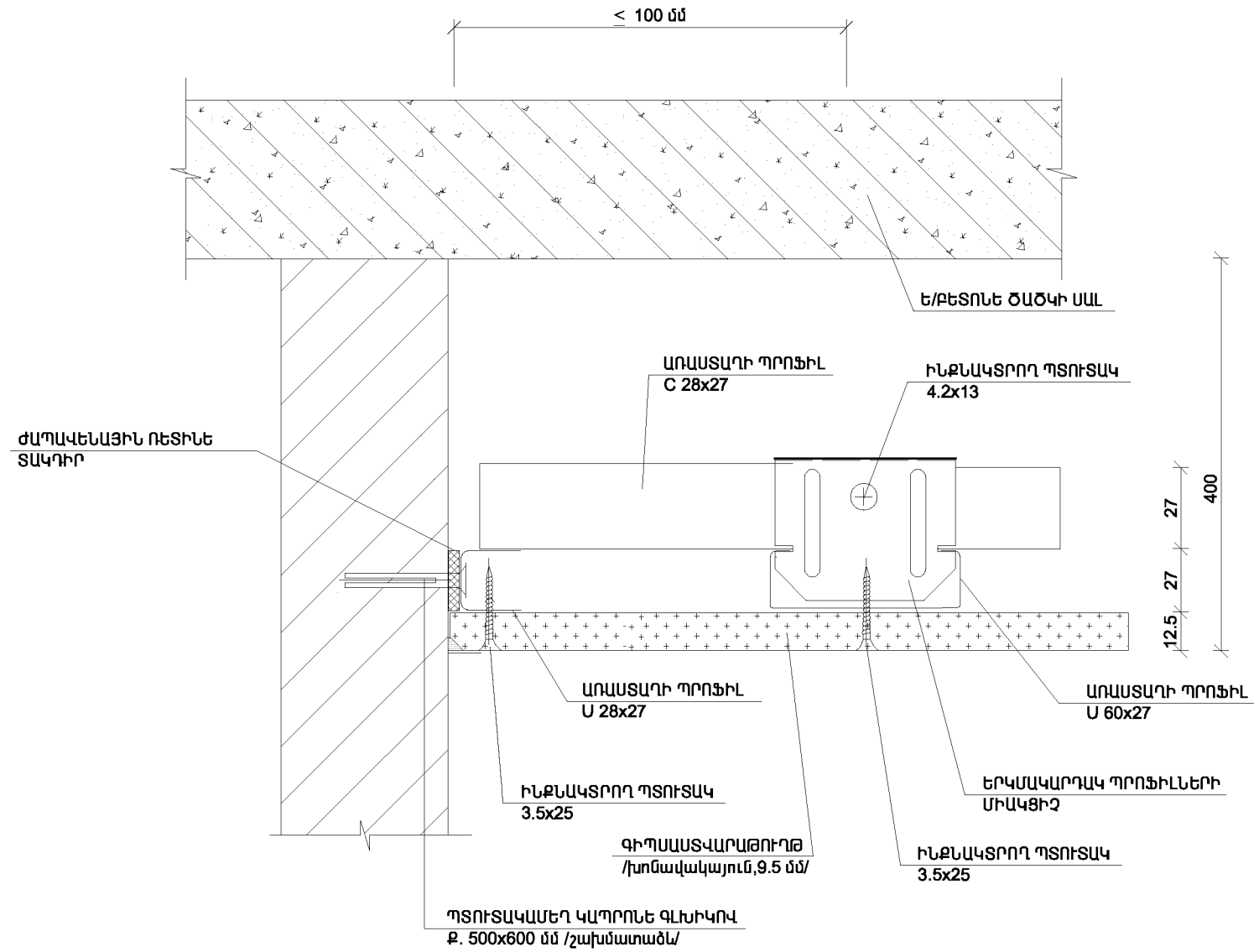

ՊՐՈՖԻԼՆԵՐԻ ԿՑՄԱՆ ՀԱՆԳՈՒՅՑ

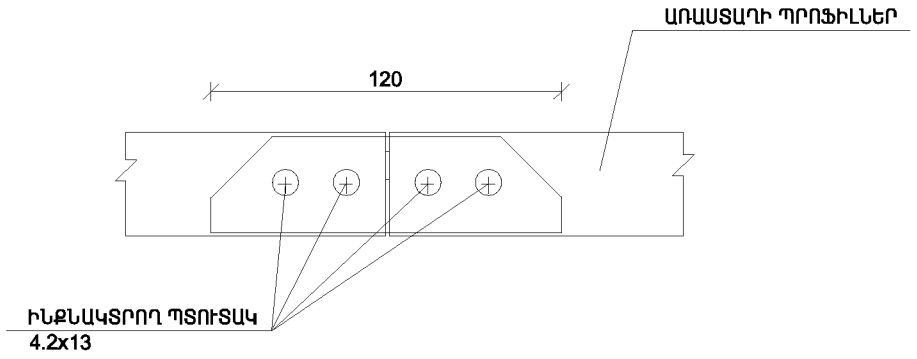

ՏՆՕՐԵՆ	Վ. ՎԵՔԻԼՅԱՆ		ՀՀ ԱՆ «ՀԻԱՀ-ի ԿԱՆԽԱՐԳԵԼՄԱՆ ՀԱՆՐԱՊԵՏԱԿԱՆ ԿԵՆՏՐՈՆ» ՊՈԱԿ-ի ՉՈՐՐՈՐԴ ՀԱՐԿԻ ԲԺՇԿԱԿԱՆ ՕԳՆՈՒԹՅԱՆ ԵՎ ՍՊԱՍԱՐԿՄԱՆ ԲԱԺՆԻ ՎԵՐԱՆՈՐՈԳՈՒՄ, ԵՎ ՎԵՑԵՐՈՐԴ ՀԱՐԿԻ ԼԱԲՈՐԱՏՈՐ ԱԽՏՈՐՈՇՄԱՆ ԲԱԺՆԻ ՀԻՄՆԱՆՈՐՈԳՈՒՄ			
Ն Գ Ի	Ա. ՀԱՐՈՒԹՅՈՒՆՅԱՆ					
ՆԱԽԱԳԾԵՑ	Խ.ԳՐԻԳՈՐՅԱՆ		ՎԵՑԵՐՈՐԴ ՀԱՐԿ ԲԺՇԿԱԿԱՆ ՕԳՆՈՒԹՅԱՆ ԵՎ ՍՊԱՍԱՐԿՄԱՆ ԲԱԺԻՆ	ՓՈՒԼ	ԹԵՐԹ	ԹԵՐԹԵՐ
ՍՏՈՒԳԵՑ	Ս.ԹԱԴԵՎՈՍՅԱՆ			Ա Ն	ԵՀ - 35	
			ԿԱԽՈՎԻ ԱՌԱՍՏԱՂԻ ՀԱՆԳՈՒՅՑՆԵՐ:			

ՎԵՑԵՐՈՐԴ ՀԱՐԿԻ ՄԻՋՆՈՐՄՆԵՐԻ ՔԱՆԴՄԱՆ ՀԱՏԱԿԱԳԻԾ Մ 1:100

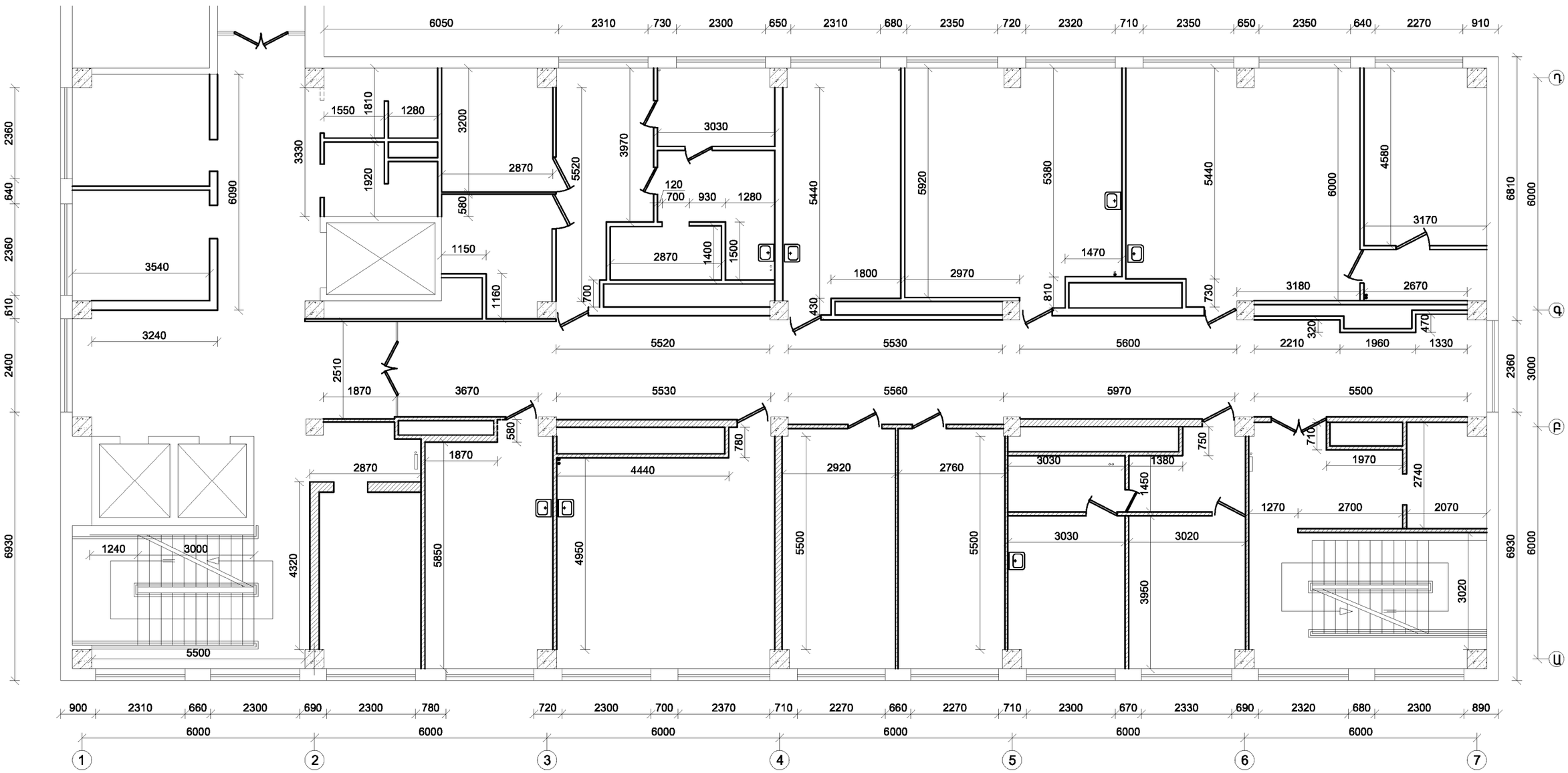

ՊԱՅՄԱՆԱԿԱՆ ՆՇԱՆՆԵՐ

- ՔԱՆԴՎՈՂ ՄԻՋՆՈՐՄՆԵՐ /100մմ հաստության/
- ՔԱՆԴՎՈՂ ՄԻՋՆՈՐՄՆԵՐ /200 մմ հաստության/

ՏՆՕՐԵՆ	Վ. ՎԵՔԻԼՅԱՆ		ՀՀ ԱՆ «ՋԻԱՀ-ի ԿԱՆԽԱՐԳԵԼՄԱՆ ՀԱՆՐԱՊԵՏԱԿԱՆ ԿԵՆՏՐՈՆ» ՊՈԱԿ-ի ՉՈՐՐՈՐԴ ՀԱՐԿԻ ԲԺՇԿԱԿԱՆ ՕԳՆՈՒԹՅԱՆ ԵՎ ՍՊԱՍԱՐԿՄԱՆ ԲԱԺԻՆ ՎԵՐԱՆՈՐՈԳՈՒՄ, ԵՎ ՎԵՑԵՐՈՐԴ ՀԱՐԿԻ ԼԱԲՈՐԱՏՈՐ ԱԽՏՈՐՈՇՄԱՆ ԲԱԺԻՆ ՀԻՄՆԱՆՈՐՈԳՈՒՄ			
Ն Գ Ի	Ա. ՀԱՐՈՒԹՅՈՒՆՅԱՆ					
ՆԱԽԱԳԾԵՑ	Խ.ԳՐԻԳՈՐՅԱՆ		ՎԵՑԵՐՈՐԴ ՀԱՐԿ ԲԺՇԿԱԿԱՆ ՕԳՆՈՒԹՅԱՆ ԵՎ ՍՊԱՍԱՐԿՄԱՆ ԲԱԺԻՆ	ՓՈՒԼ	ԹԵՐԹ	ԹԵՐԹԵՐ
ՍՏՈՒԳԵՑ	Ս.ԹԱԴԵՎՈՍՅԱՆ			Ա Ն	ԾԸ - 36	
			ՎԵՑԵՐՈՐԴ ՀԱՐԿԻ ՄԻՋՆՈՐՄՆԵՐԻ ՔԱՆԴՄԱՆ ՀԱՏԱԿԱԳԻԾ:			

ՎԵՑԵՐՈՐԴ ՀԱՐԿԻ ՄԻՋՆՈՐՄՆԵՐԻ ԿԱՌՈՒՑՄԱՆ ՀԱՏԱԿԱԳԻԾ Մ 1:100

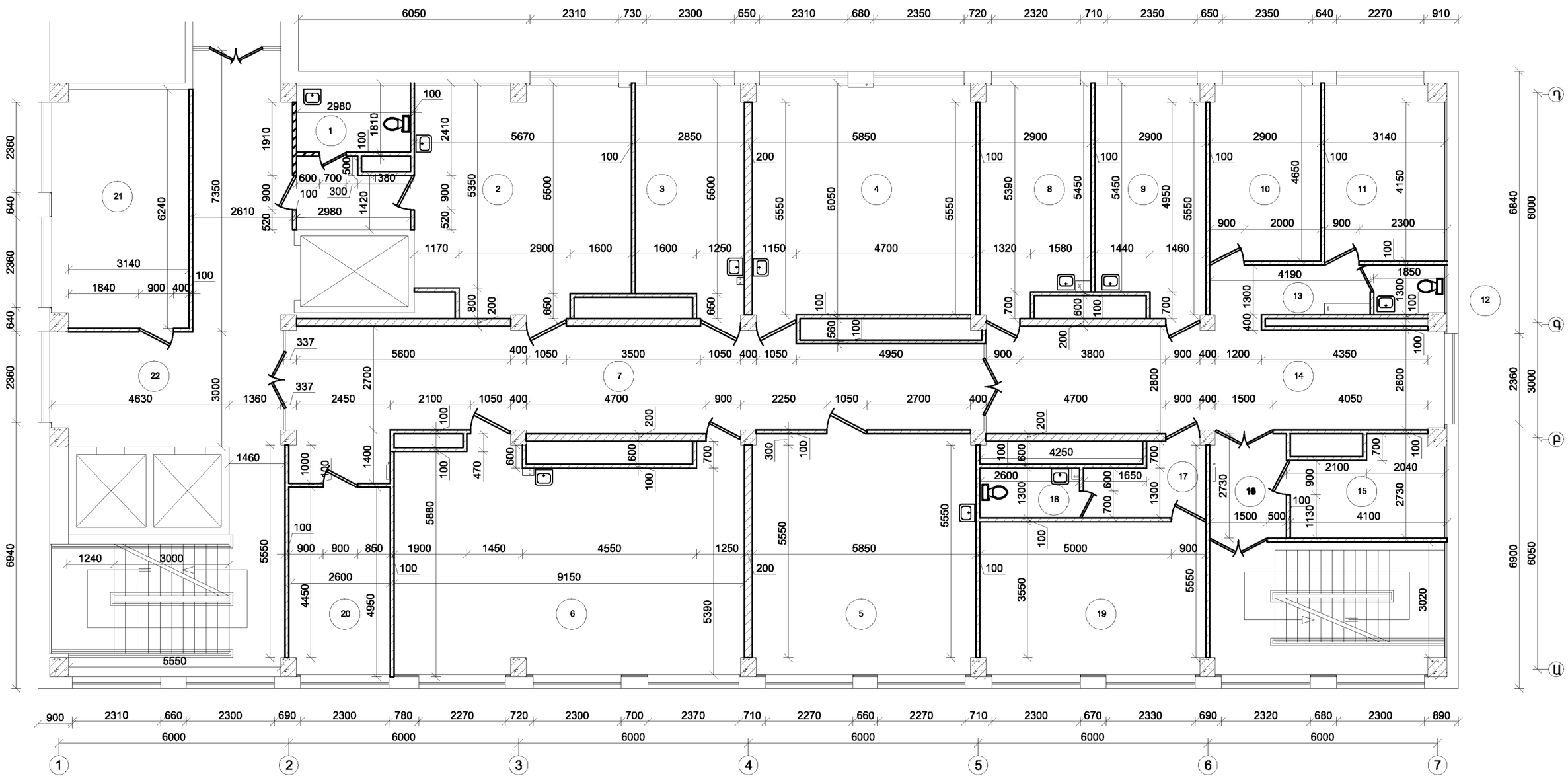

ՊԱՅՄԱՆԱԿԱՆ ՆՇԱՆՆԵՐ

(1) - ՍԵՆՅԱԿՆԵՐԻ ՀԱՄԱՐԱԿԱԼՈՒՄ

- ԿԱՌՈՒՑՎՈՂ ՄԻՋՆՈՐՄՆԵՐ /100մմ հաստության/
- ԿԱՌՈՒՑՎՈՂ ՄԻՋՆՈՐՄՆԵՐ /200 մմ հաստության/

ՏՆՕՐԵՆ	Վ. ՎԵՔԻԼՅԱՆ		ՀՀ ԱՆ «ՔԻԱՁ-ի ԿԱՆԽԱՐԳԵԼՄԱՆ ՀԱՆՐԱՊԵՏԱԿԱՆ ԿԵՆՏՐՈՆ» ՊՈԱԿ-ի ՉՈՐՐՈՐԴ ՀԱՐԿԻ ԲԺՇԿԱԿԱՆ ՕԳՆՈՒԹՅԱՆ ԵՎ ՍՊԱՍԱՐԿՄԱՆ ԲԱԺՆԻ ՎԵՐԱՆՈՐՈԳՈՒՄ, ԵՎ ՎԵՑԵՐՈՐԴ ՀԱՐԿԻ ԼԱԲՈՐԱՏՈՐ ԱԽՏՈՐՈՇՄԱՆ ԲԱԺՆԻ ՀԻՄՆԱՆՈՐՈԳՈՒՄ		
Ն Գ Ի	Ա. ՀԱՐՈՒԹՅՈՒՆՅԱՆ					
ՆԱԽԱԳԾԵՑ	Խ.ԳՐԻԳՈՐՅԱՆ		ՎԵՑԵՐՈՐԴ ՀԱՐԿ ԲԺՇԿԱԿԱՆ ՕԳՆՈՒԹՅԱՆ ԵՎ ՍՊԱՍԱՐԿՄԱՆ ԲԱԺԻՆ	ՓՈՒԼ	ԹԵՐԹ	ԹԵՐԹԵՐ
ՍՏՈՒԳԵՑ	Ս.ԹԱՊԵՎՈՍՅԱՆ			Ա Ն	ՎԾ - 37	
			ՎԵՑԵՐՈՐԴ ՀԱՐԿԻ ՄԻՋՆՈՐՄՆԵՐԻ ԿԱՌՈՒՑՄԱՆ ՀԱՏԱԿԱԳԻԾ:		ՎԵՆԵՏՅԱՆԻ ՆԵՐԿԱՅԱՑՈՒՄ	

ԹԵԹԵՎ ԲԵՏՈՆԵ ՍԱԼԵՐՈՎ / 100 մմ / ՄԻՋՆՈՐՄՆԵՐԻ ԱՄԱՐԱՆԱՎՈՐՄԱՆ ԵՎ ԱՄՐԱՑՄԱՆ ՍԽԵՄԱ

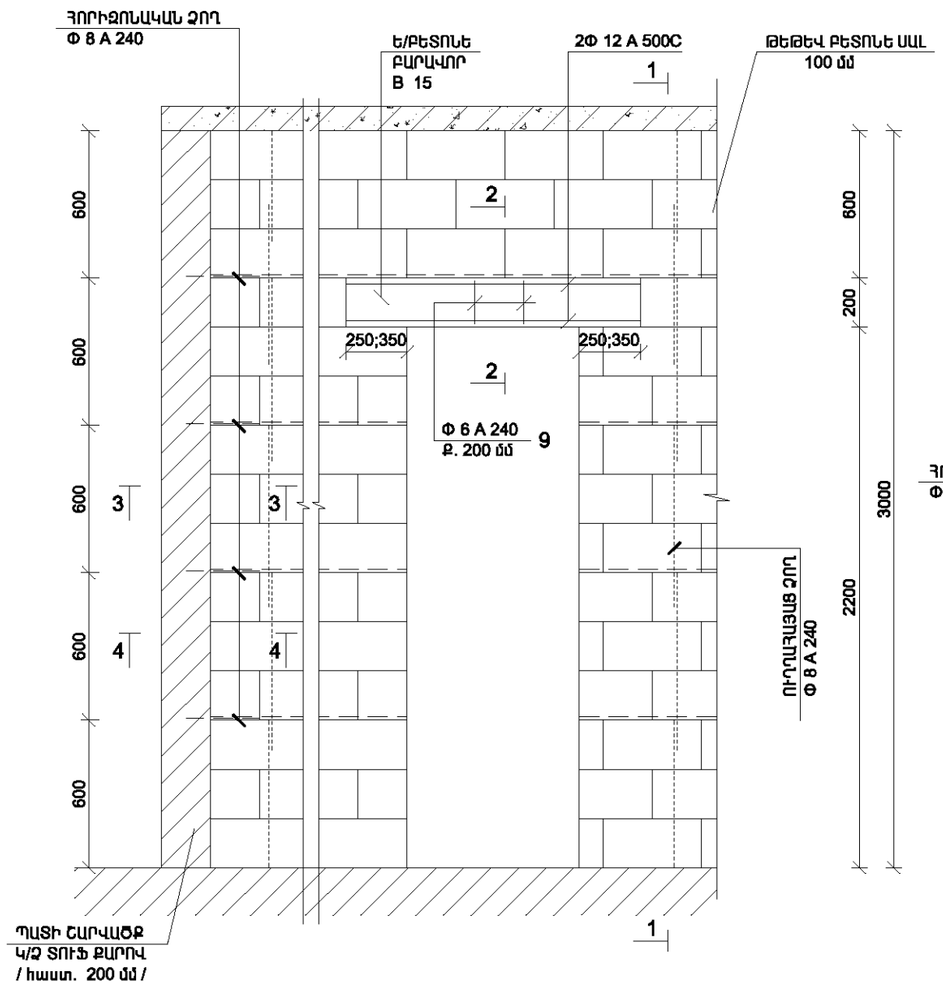

ԿԱՌՈՒՑՎՈՂ ՄԻՋՆՈՐՄՆԵՐԻ / 100 մմ / ՄԱՍՆԱԳԻՐ

ՏԻՐՈՒՅԹ	ԿՈՂ	ԴԻՐՔ	ՆԵՇԱՆԱԿՈՒՄ	ԱՆՎԱՆՈՒՄ		ՔԱՆԱԿ ՀԱՏ	ԲԱՇԽ ԿԳ
			ԱՄՐԱՑՈՂ ԷԼԵՄԵՆՏՆԵՐ				
		1	ՈՒՂՂԱՀԱՅԱՑ ՁՈՂ	Φ 8 A 240	L ընդ. = 566.2 գմմ	1	227.0
		2	ՀՈՐԻԶՈՆԱԿԱՆ ՁՈՂ	Φ 8 A 240	L ընդ. = 170.0 գմմ	1	248.0
		3	ԽԱՐԻՍԽ	Φ 8 A 240	L = 300 մմ	40	19.2
		4	ԱՆՑՔԵՐԻ ՇԱՂԱԿՈՒՄ ՍՅՈՒՆԵՐՈՒՄ ԵՎ ՊԱՏԵՐՈՒՄ	Φ 10	L = 100 մմ ՔԱՅԼԸ 600 մմ	112	
		5	ԱՆՑՔԵՐԻ ՇԱՂԱԿՈՒՄ ՄԻՋՆՈՐՄՆԵՐՈՒՄ	Φ 10	L = 100 մմ ՔԱՅԼԸ 600 մմ	32	
		6	ԱՆՑՔԵՐԻ ՇԱՂԱԿՈՒՄ ԱՌԱՍՏԱՊՈՒՄ	Φ 10	L = 100 մմ ՔԱՅԼԸ 1200 մմ	149	
		7	ԿԱՌՈՒՑՎՈՂ ՄԻՋՆՈՐՄ ԹԵԹԵՎ ԲԵՏՈՆԵ ՍԱԼԻԿՆԵՐԻՑ	/հաստ. 100 մմ/			471.0 մ²
		8	ԿԱՌՈՒՑՎՈՂ Ե/Բ ԲԱՐԱՎՈՐ ԲԵՏՈՆ B 15	/հաստ. - 100 մմ/		12	0.37 մ³
		9	ԱՄՐԱՆ Φ 12 A 500C	L = 1200 մմ L = 1400 մմ L = 2100 մմ	L ընդ = 33.2 մ	1	30.0
		10	ԱՄՐԱՆ Φ 6 A 240	L = 320 մմ		94	7.0
			ԼՐԱՑՈՒՑԻՉ ՑԱՎԱՁՅԱ ՇԱՂԱԾ ՈՒՂՂԱՀԱՅԱՑ ՁՈՂԵՐԻ ՏԵՂԱԴՐՄԱՆԸ ՀԱՄԱՏԵՂ				1.0 մ³

ԿՏՐՎԱԾՔ 1 - 1

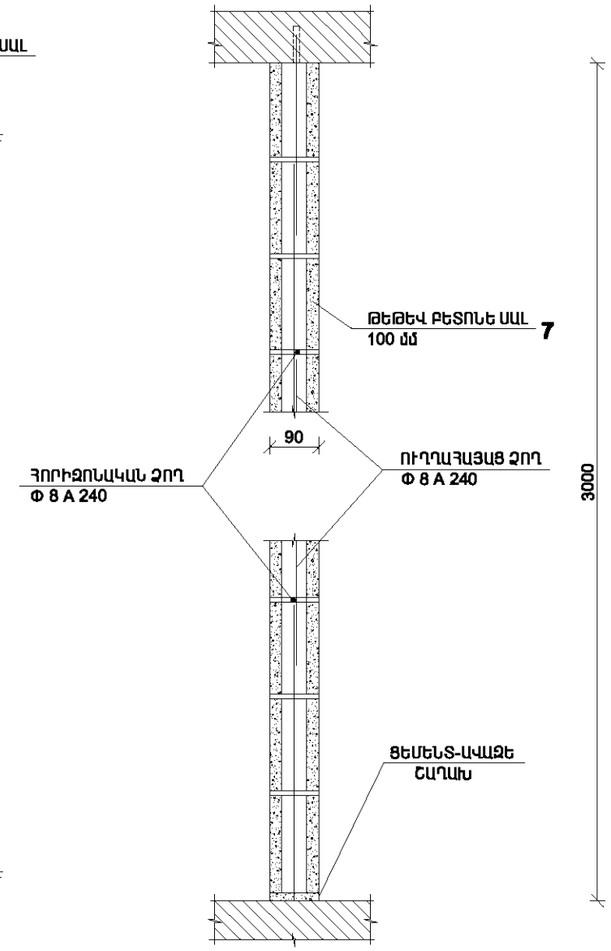

ԿՏՐՎԱԾՔ 2-2

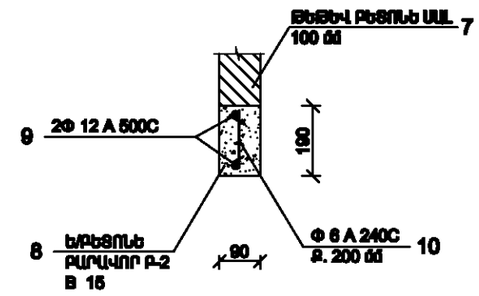

ԿՏՐՎԱԾՔ 3-3

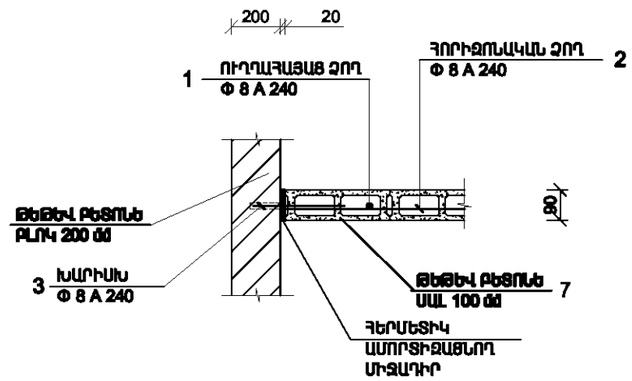

ԿՏՐՎԱԾՔ 4-4

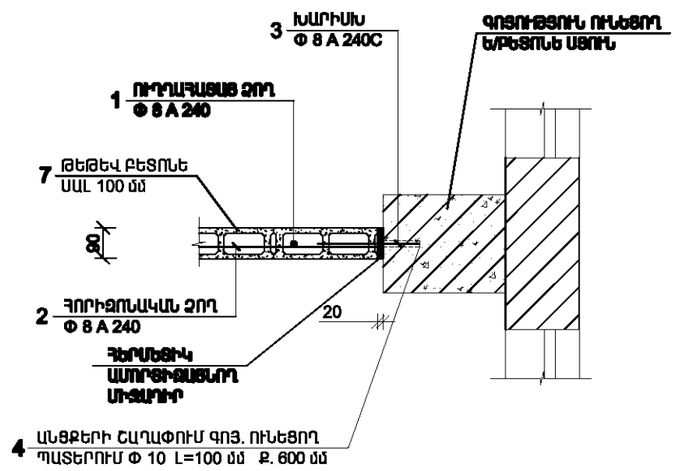

ՏՆՕՐԵՆ	Վ. ՎԵՔԻԼՅԱՆ		ՀՀ ԱՆ «ՋԻԱՀ-ի ԿԱՆԽԱՐԳԵԼԱՆ ՀԱՆՐԱՊԵՏԱԿԱՆ ԿԵՆՏՐՈՆ» ՊՈԱԿ-ի ՁՈՐՐՈՐԴ ՀԱՐԿԻ ԲԺՇԿԱԿԱՆ ՕԳՆՈՒԹՅԱՆ ԵՎ ՍՊԱՍԱՐԿՄԱՆ ԲԱԺԻՆ ՎԵՐԱԿՈՐՈԳՈՒՄ, ԵՎ ՎԵՑԵՐՈՐԴ ՀԱՐԿԻ ԼԱԲՈՐԱՏՈՐ ԱԽՏՈՐՈՇՄԱՆ ԲԱԺԻՆ ՀԻՄՆԱՆՈՐՈԳՈՒՄ			
Ն Գ Ի	Ա. ՀԱՐՈՒԹՅՈՒՆՅԱՆ					
ՆԱԽԱԳԾԵՑ	Խ.ԳՐԻԳՈՐՅԱՆ		ՎԵՑԵՐՈՐԴ ՀԱՐԿ ԲԺՇԿԱԿԱՆ ՕԳՆՈՒԹՅԱՆ ԵՎ ՍՊԱՍԱՐԿՄԱՆ ԲԱԺԻՆ	ՓՈՒԼ	ԹԵՐԹ	ԹԵՐԹԵՐ
ՍՏՈՒԳԵՑ	Ս.ԹԱՌԵՎՈՍՅԱՆ			Ա Ն	ԾԸ - 38	
			ԹԵԹԵՎ ԲԵՏՈՆԵ ՍԱԼԵՐՈՎ / 100 մմ / ՄԻՋՆՈՐՄՆԵՐԻ ԱՄԱՐԱՆԱՎՈՐՄԱՆ ԵՎ ԱՄՐԱՑՄԱՆ ՍԽԵՄԱ: ԿՏՐՎԱԾՔՆԵՐ 1-1, 2-2, 3-3, 4-4: ԿԱՌՈՒՑՎՈՂ ՄԻՋՆՈՐՄՆԵՐԻ / 100 մմ / ՄԱՍՆԱԳԻՐ:			

ԹԵԹԵՎ ԲԵՏՈՆԵ ԲԼՈԿՆԵՐՈՎ / 200 մմ / ՄԻՋՆՈՐՄՆԵՐԻ ԱՄԱՐԱՆԱՎՈՐՄԱՆ ԵՎ ԱՄՐԱՑՄԱՆ ՍԽԵՄԱ

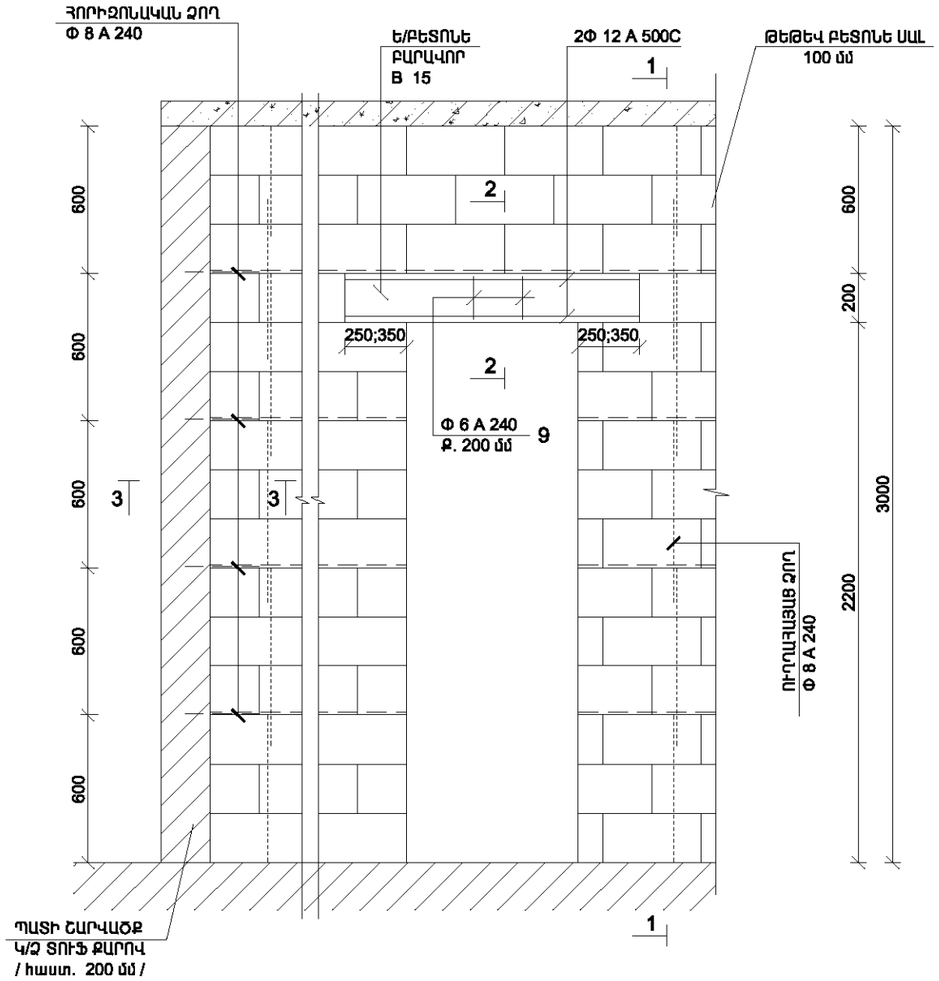

ԿԱՌՈՒՑՎՈՂ ՄԻՋՆՈՐՄՆԵՐԻ / 200 մմ / ՄԱՄՆԱԳԻՐ

ՏՈՐՄԱՅ	ԿԴՊ	ԴԻՐՔ	ՆԵՇԱԿՈՒՄ	ԱՆՎԱՆՈՒՄ		ՔԱՆԱԿ ՀԱՑ	ՔԱՇԸ ԿԳ
			ԱՄՐԱՑՈՂ ԷԼԵՄԵՆՏՆԵՐ				
		1	ՈՒՂՂԱՀԱՅԱՑ ՁՈՂ	Φ 6 A 240	L ընդ. = 125.4 գմմ	1	50.20
		2	ՀՈՐԻԶՈՆԱԿԱՆ ՁՈՂ	Φ 6 A 240	L ընդ. = 140.2 գմմ	1	56.10
		3	ԽԱՐԻՍԽ	Φ 6 A 240	L = 300 մմ	16	2.0
		4	ԱՆՑՔԵՐԻ ՇԱՂԱՓՈՒՄ ՍՅՈՒՆԵՐՈՒՄ Φ 10 L = 100 մմ ՔԱՅԼԸ 600 մմ			26	
		5	ԱՆՑՔԵՐԻ ՇԱՂԱՓՈՒՄ ԱՌԱՋԱՊՈՒՄ Φ 10 L = 100 մմ ՔԱՅԼԸ 1200 մմ			33	
		6	ԿԱՌՈՒՑՎՈՂ ՄԻՋՆՈՐՄ ԹԵԹԵՎ ԲԵՏՈՆԵ ԲԼՈԿՆԵՐԻՑ /հաստ. 200 մմ/				21.2 մ³
		7	ԿԱՌՈՒՑՎՈՂ Ե/Բ ԲԱՐԱՎՈՐ ԲԵՏՈՆ B 15 /հաստ. - 200 մմ/			1	0.34 մ³
		8	ԱՄՐԱՆ Φ 12 A 500C		L = 1400 մմ	24	30.3
		9	ԱՄՐԱՆ Φ 6 A 240		L = 830 մմ	42.0	1.30
			ԼՐԱՑՈՒՑԻՉ Ց/ԱՎԱԶՅԱ ՇԱՂԱԾ ՈՒՂՂԱՀԱՅԱՑ ՁՈՂԵՐԻ ՏԵՂԱԴՐՄԱՆԸ ՀԱՍԱՏԵՂ				1.0 մ³

ԿՏՐՎԱԾՔ 1 - 1

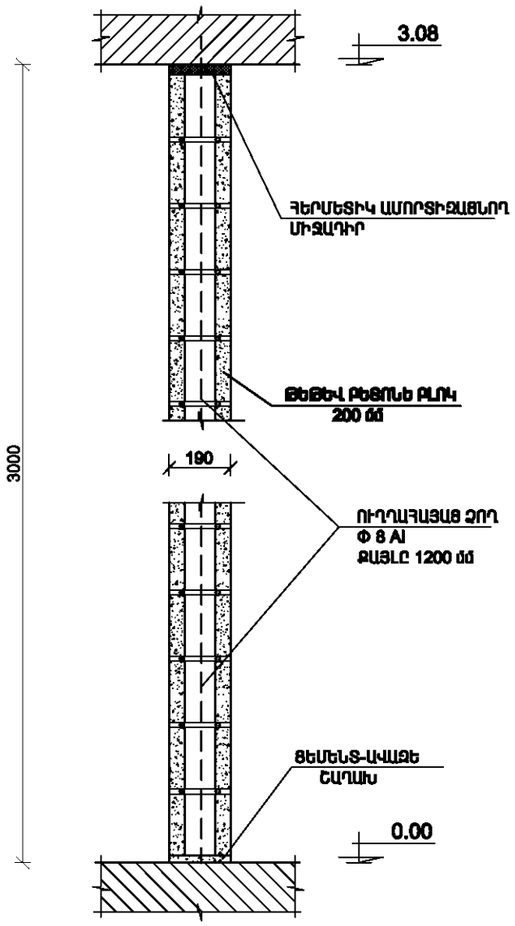

ԿՏՐՎԱԾՔ 2-2

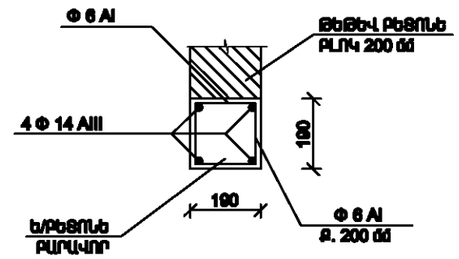

ԿՏՐՎԱԾՔ 3-3

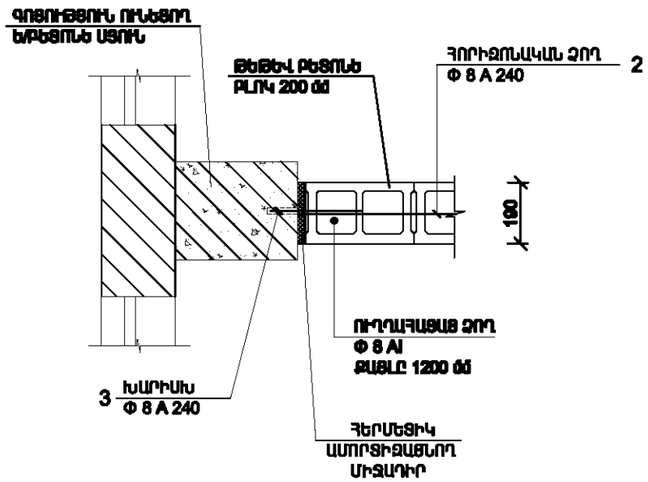

ՏՆՕՐԵՆ	Վ. ՎԵՔԻԼՅԱՆ		ՀՀ ԱՆ «ՁԻԱՀ-ի ԿԱՆԽԱՐԳԵԼՄԱՆ ՀԱՆՐԱՊԵՏԱԿԱՆ ԿԵՆՏՐՈՆ» ՊՈԱԿ-ի ՁՈՐՐՈՐԴ ՀԱՐԿԻ ԲԺՇԿԱԿԱՆ ՕԳՆՈՒԹՅԱՆ ԵՎ ՄՊԱՍԱՐԿՄԱՆ ԲԱԺԻՆ ՎԵՐԱՆՈՐԴԳՈՒՄ, ԵՎ ՎԵՑԵՐՈՐԴ ՀԱՐԿԻ ԼԱԲՈՐԱՏՈՐ ԱԽՏՈՐՈՇՄԱՆ ԲԱԺԻՆ ՅԻՍՆԱՆՈՐԴԳՈՒՄ			
Ն Գ Ի	Ա. ՀԱՐՈՒԹՅՈՒՆՅԱՆ					
ՆԱԽԱԳԾԵՑ	Խ.ԳՐԻԳՈՐՅԱՆ		ՎԵՑԵՐՈՐԴ ՀԱՐԿ ԲԺՇԿԱԿԱՆ ՕԳՆՈՒԹՅԱՆ ԵՎ ՄՊԱՍԱՐԿՄԱՆ ԲԱԺԻՆ	ՓՈՒԼ	ԹԵՐԹ	ԹԵՐԹԵՐ
ՍՏՈՒԳԵՑ	Ս.ԹԱՂԵՎՈՍՅԱՆ			Ա Ն	ՏԾ - 39	
			ԹԵԹԵՎ ԲԵՏՈՆԵ ԲԼՈԿՆԵՐՈՎ / 200 մմ / ՄԻՋՆՈՐՄՆԵՐԻ ԱՄԱՐԱՆԱՎՈՐՄԱՆ ԵՎ ԱՄՐԱՑՄԱՆ ՍԽԵՄԱ: ԿՏՐՎԱԾՔՆԵՐ 1-1, 2-2, 3-3, 4-4: ԿԱՌՈՒՑՎՈՂ ՄԻՋՆՈՐՄՆԵՐԻ / 200 մմ / ՄԱՄՆԱԳԻՐ:			

ԱՍՏԻՃԱՆԱՎԱՆԴԱԿԻ ՀԱՏԱԿԱԳԻԾ 1-2 ԱՌԱՆՑՔՆԵՐՈՎ /ՁԱԽ ԱՍՏԻՃԱՆԱՎԱՆԴԱԿ/:
ԿՏՐՎԱԾՔ 1-1: ՄԱՍՆԱԳԻՐ:

ԱՍՏԻՃԱՆԱՎԱՆԴԱԿԻ ՀԱՏԱԿԱԳԻԾ 1-2 ԱՌԱՆՑՔՆԵՐՈՎ Մ 1:100
/ՁԱԽ ԱՍՏԻՃԱՆԱՎԱՆԴԱԿ/

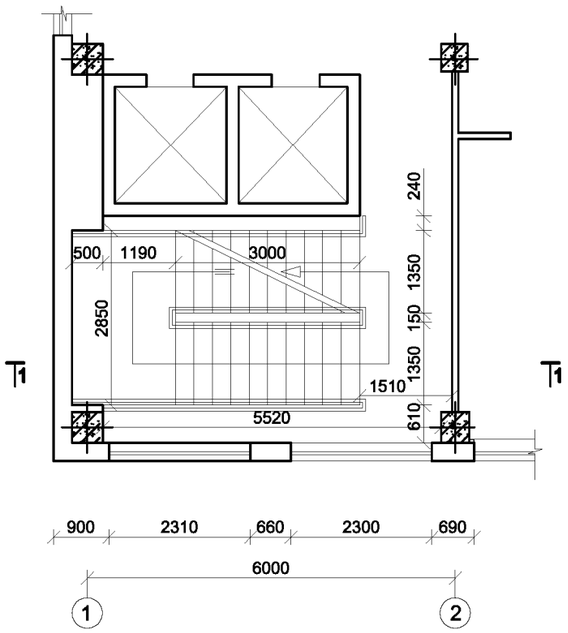

ԿՏՐՎԱԾՔ 1-1 Մ 1:100

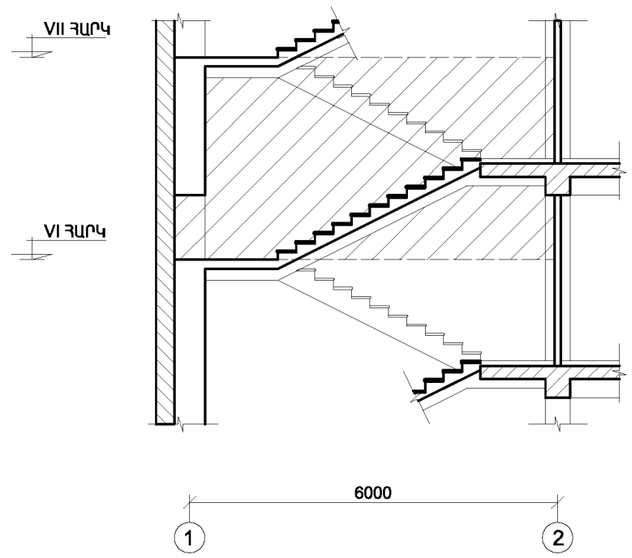

ԿԱՏԱՐՎՈՂ ԱՇԽԱՏԱՆՔՆԵՐԻ ՄԱՍՆԱԳԻՐ

1. ՊԱՏԵՐԻ ՆԵՐԿՈՒՄ ԼԱՏԵՔՍԱՅԻՆ ՆԵՐԿՈՎ ՄԱՔՐԵԼՈՎ ՀԻՆԸ ԵՆԹԱՇԵՐՏՈՎ - 103.0 մ^2
2. ԱՌԱՍՏԱՂՆԵՐԻ ՆԵՐԿՈՒՄ ԼԱՏԵՔՍԱՅԻՆ ՆԵՐԿՈՎ ՄԱՔՐԵԼՈՎ ՀԻՆԸ ԵՆԹԱՇԵՐՏՈՎ - 34.0 մ^2
3. ՇԵՊԵՐԻ ՆԵՐԿՈՒՄ ԼԱՏԵՔՍԱՅԻՆ ՆԵՐԿՈՎ ՄԱՔՐԵԼՈՎ ՀԻՆԸ ԵՆԹԱՇԵՐՏՈՎ - 1.5 մ^2
4. ԲԱԶՐԻՔՆԵՐԻ ԲԱՑԱԿԱՅՈՂ ՓԱՅՏԵ ԲՈՒՆԱՁՈՂԵՐԻ ՏԵՂԱԴՐՈՒՄ - 27.3 գծմ
5. ՓԱՅՏԵ ԲՈՒՆԱՁՈՂԵՐԻ ԵՎ ՇՐԻՇԱԿՆԵՐԻ ՅՈՒՂԱՆԵՐԿՈՒՄ - 8.3 մ^2
6. ՄԵՏԱՂԱԿԱՆ ԲԱԶՐԻՔԻ ՅՈՒՂԱՆԵՐԿՈՒՄ - 28.7 մ^2
7. ԲԵՏՈՆԵ ԽՃԱՆԿԱՐԱՅԻՆ ԱՍՏԻՃԱՆԱՍԱԼԵՐԻ ՎԵՐԱՆՈՐՈԳՈՒՄ - 1 հատ
8. ԲԵՏՈՆԵ ԽՃԱՆԿԱՐԱՅԻՆ ԱՍՏԻՃԱՆԱՍԱԼԵՐԻ ԱՊԱՄՈՆՏԱԺՈՒՄ /0.35x1.35x0.05 չափերի/ - 15 հատ
9. ԲԵՏՈՆԵ ԽՃԱՆԿԱՐԱՅԻՆ ԱՍՏԻՃԱՆԱՍԱԼԵՐԻ ՏԵՂԱԴՐՈՒՄ /0.35x1.35x0.05 մ չափերի/ - 15 հատ
10. ԱՍՏԻՃԱՆԱՀԱՐԹԱԿՆԵՐՈՒՄ ԲԵՏՈՆԵ ԽՃԱՆԿԱՐԱՅԻՆ ԱՍՏԻՃԱՆԱՍԱԼԵՐԻ ԿԱՐԱՆՆԵՐԻ ԼՑՆՈՒՄ Ց/ԱՎԱԶԱՅԻՆ ՇԱՂԱԽՈՎ /1.0x4.5 սմ չափերի/ - 12 գծմ

ՏՆՕՐԵՆ	Վ. ՎԵՔԻԼՅԱՆ		ՀՀ ԱՆ «ՔԻԱՀ-ի ԿԱՆԽԱՐԳԵԼՄԱՆ ՀԱՆՐԱՊԵՏԱԿԱՆ ԿԵՆՏՐՈՆ» ՊՈԱԿ-ի ՉՈՐՐՈՐԴ ՀԱՐԿԻ ԲԺՇԿԱԿԱՆ ՕԳՆՈՒԹՅԱՆ ԵՎ ՍՊԱՍԱՐԿՄԱՆ ԲԱԺՆԻ ՎԵՐԱՆՈՐՈԳՈՒՄ, ԵՎ ՎԵՑԵՐՈՐԴ ՀԱՐԿԻ ԼԱԲՈՐԱՏՈՐ ԱԽՏՈՐՈՇՄԱՆ ԲԱԺՆԻ ՀԻՄՆԱՆՈՐՈԳՈՒՄ			
Ն Գ Ի	Ա. ՀԱՐՈՒԹՅՈՒՆՅԱՆ					
ՆԱԽԱԳԾԵՑ	Խ.ԳՐԻԳՈՐՅԱՆ			ՓՈՒԼ	ԹԵՐԹ	ԹԵՐԹԵՐ
ՍՏՈՒԳԵՑ	Ս.ԹԱՌԵՎՈՍՅԱՆ			Ա Ն	ՇԾ - 40	
			ԱՍՏԻՃԱՆԱՎԱՆԴԱԿԻ ՀԱՏԱԿԱԳԻԾ 1-2 ԱՌԱՆՑՔՆԵՐՈՎ /ՁԱԽ ԱՍՏԻՃԱՆԱՎԱՆԴԱԿ/: ԿՏՐՎԱԾՔ 1-1: ՄԱՍՆԱԳԻՐ:		[redacted]	

ԱՍՏԻՃԱՆԱՎԱՆԴԱԿԻ ՀԱՏԱԿԱԳԻԾ 6-7 ԱՌԱՆՑՔՆԵՐՈՎ /ԱՋ ԱՍՏԻՃԱՆԱՎԱՆԴԱԿ/: ԿՏՐՎԱԾՔ 1-1: ՄԱՍՆԱԳԻՐ:

ԱՍՏԻՃԱՆԱՎԱՆԴԱԿԻ ՀԱՏԱԿԱԳԻԾ 6-7 ԱՌԱՆՑՔՆԵՐՈՎ Մ 1:100 /ԱՋ ԱՍՏԻՃԱՆԱՎԱՆԴԱԿ/

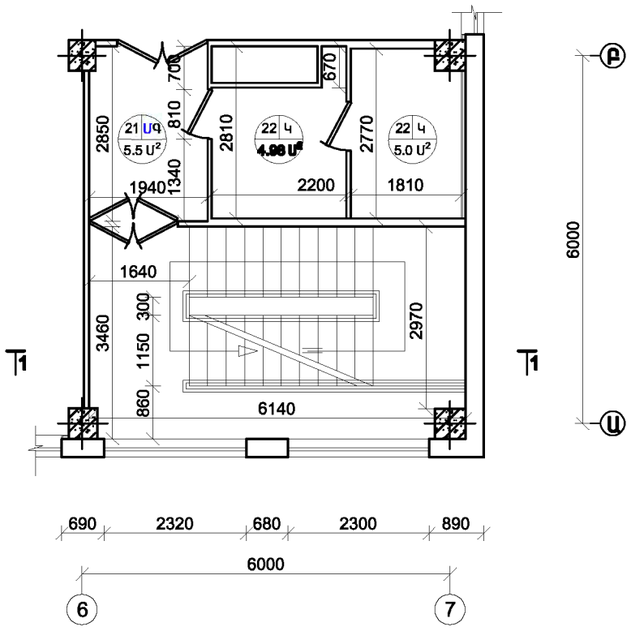

ԿՏՐՎԱԾՔ 1-1 Մ 1:100

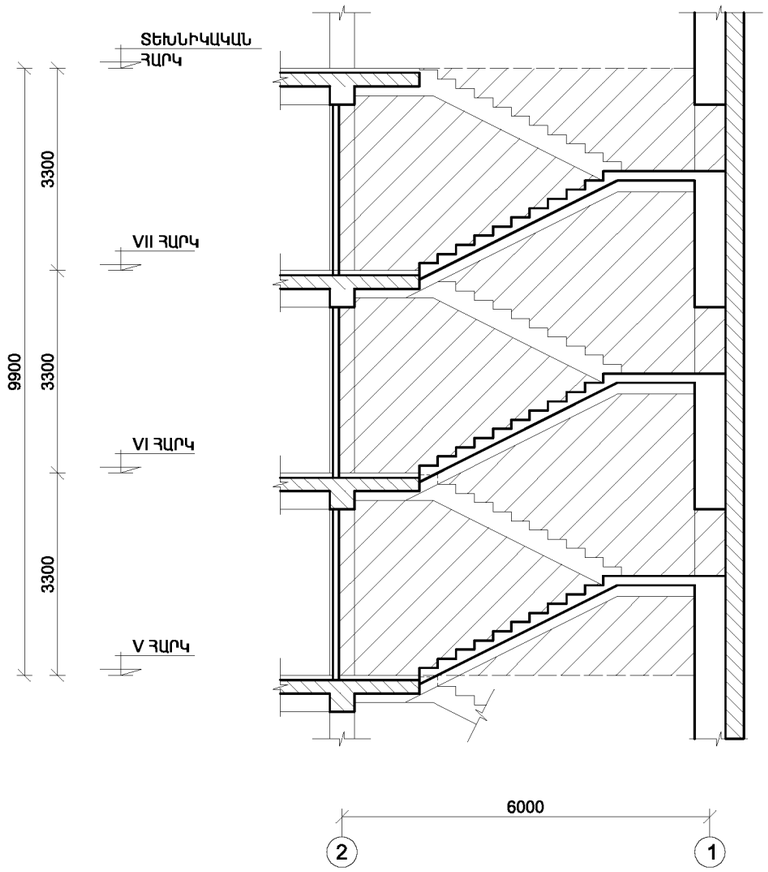

ԿԱՏԱՐՎՈՂ ԱՇԽԱՏԱՆՔՆԵՐԻ ՄԱՍՆԱԳԻՐ

1.	ՊԱՏԵՐԻ ԳԱՋԻ ՍՎԱՂ	- 14.7 մ²
2.	ՊԱՏԵՐԻ ՆԵՐԿՈՒՄ ԼԱՏԵՔՍԱՅԻՆ ՆԵՐԿՈՎ ՄԱՔՐԵԼՈՎ ՀԻՆԸ ԵՆԹԱՇԵՐՏՈՎ	- 205.7 մ²
3.	ԱՌԱՍՏԱՂՆԵՐԻ ՆԵՐԿՈՒՄ ԼԱՏԵՔՍԱՅԻՆ ՆԵՐԿՈՎ ՄԱՔՐԵԼՈՎ ՀԻՆԸ ԵՆԹԱՇԵՐՏՈՎ	- 66.8 մ²
4.	ՇԵՊԵՐԻ ՆԵՐԿՈՒՄ ԼԱՏԵՔՍԱՅԻՆ ՆԵՐԿՈՎ ՄԱՔՐԵԼՈՎ ՀԻՆԸ ԵՆԹԱՇԵՐՏՈՎ	- 4.5 մ²
5.	ԲԱԶՐԻՔՆԵՐԻ ԲԱՑԱԿԱՅՈՂ ՓԱՅՏԵ ԲՌՆԱՋՈՂԵՐԻ ՏԵՂԱԴՐՈՒՄ	- 68.5 գծմ
6.	ՓԱՅՏԵ ԲՌՆԱՋՈՂԵՐԻ ԵՎ ՇՐԻՇԱԿՆԵՐԻ ՅՈՒՂԱՆԵՐԿՈՒՄ	- 20.3 մ²
7.	ՄԵՏԱՂԱԿԱՆ ԲԱԶՐԻՔԻ ՅՈՒՂԱՆԵՐԿՈՒՄ	- 62.0 մ²

ՏՆՕՐԵՆ	Վ. ՎԵՔԻԼՅԱՆ		ՀՀ ԱՆ «ՔԻԱՀ-ի ԿԱՆԽԱՐԳԵԼՄԱՆ ՀԱՆՐԱՊԵՏԱԿԱՆ ԿԵՆՏՐՈՆ» ՊՈԱԿ-ի ՉՈՐՐՈՐԴ ՀԱՐԿԻ ԲԺՇԿԱԿԱՆ ՕԳՆՈՒԹՅԱՆ ԵՎ ԱՊԱՍԱՐԿՄԱՆ ԲԱԺԻՆ ՎԵՐԱԼՈՒՐՈՂՈՒՄ, ԵՎ ՎԵՑԵՐՈՐԴ ՀԱՐԿԻ ԼԱԲՈՐԱՏՈՐ ԱԽՏՈՐՈՇՄԱՆ ԲԱԺԻՆ ՀԻՄՆԱԼՈՐՈԳՈՒՄ			
Ն Գ Ի	Ա. ՀԱՐՈՒԹՅՈՒՆՅԱՆ					
ՆԱԽԱԳԾԵՑ	Խ.ԳՐԻԳՈՐՅԱՆ			ՓՈՒԼ	ԹԵՐԹ	ԹԵՐԹԵՐ
ՍՏՈՒԳԵՑ	Ս.ԹԱԴԵՎՈՍՅԱՆ			Ա Ն	ԵՀ - 41	
			ԱՍՏԻՃԱՆԱՎԱՆԴԱԿԻ ՀԱՏԱԿԱԳԻԾ 6-7 ԱՌԱՆՑՔՆԵՐՈՎ /ԱՋ ԱՍՏԻՃԱՆԱՎԱՆԴԱԿ/: ԿՏՐՎԱԾՔ 1-1: ՄԱՍՆԱԳԻՐ:			

ՑՈՒՑԱՆԱԿ: ՄԱՍՆԱԳՐԵՐ:

ՉՈՐՐՈՐԴ ՀԱՐԿԻ ՍԵՆՅԱԿՆԵՐԻ ՑՈՒՑԱՆԱԿՆԵՐԻ ՄԱՍՆԱԳԻՐ

ԴԻՐՔ	ՍԵՆՅԱԿՆԵՐԻ ՀԱՄԱՐԸ ԸՍՏ ՆԱԽԱԳԾԻ	ՍԵՆՅԱԿՆԵՐԻ ՀԱՄԱՐԸ ԸՍՏ ՑՈՒՑԱՆԱԿԻ	ՍԵՆՅԱԿԻ ԱՆՎԱՆՈՒՄԸ
1	2	401	ՄԱՑԵՆԱՎՈՐՄԱՆ ՍԵՆՅԱԿ
2	3	402	ՁՆՆՄԱՆ ՍԵՆՅԱԿ /1/
3	4	403	ՁՆՆՄԱՆ ՍԵՆՅԱԿ /2/
4	5	404	ՁՆՆՄԱՆ ՍԵՆՅԱԿ /3/
5	6	405	ԲԺԻՇԿՆԵՐԻ ՍԵՆՅԱԿ /1/
6	7	406	ԱՎԱԳ ԲՈՒԺՔՐՈՋ ՍԵՆՅԱԿ
7	8	407	ԲԱԺՆԻ ՎԱՐԻՉԻ ՍԵՆՅԱԿ
8	9	408	ՊՐՈՑԵԴՈՒՐԱՅԻՆ ՍԵՆՅԱԿ /1/
9	11	409	ՊՐՈՑԵԴՈՒՐԱՅԻՆ ՍԵՆՅԱԿ /2/
10	12	410	ԲԺԻՇԿՆԵՐԻ ՍԵՆՅԱԿ /2/
11	14	411	ՁՆՆՄԱՆ ՍԵՆՅԱԿ /4/
12	15	412	ԲՈՒԺՔՈՒՅՐԵՐԻ ՍԵՆՅԱԿ
13	16	413	ԲԺԻՇԿՆԵՐԻ ՍԵՆՅԱԿ /3/
14	17	414	ՊՐՈՑԵԴՈՒՐԱՅԻՆ ՍԵՆՅԱԿ /3/
15	18	415	ԴԵՂԵՐԻ ԲԱՑԹՈՂՆՄԱՆ ՍԵՆՅԱԿ
16	21	416	ՊԱՀԵՍՏԱՅԻՆ ԵՎ ՏԵԽՆԻԿԱԿԱՆ ՍԵՆՅԱԿՆԵՐ

ՎԵՑԵՐՈՐԴ ՀԱՐԿԻ ՍԵՆՅԱԿՆԵՐԻ ՑՈՒՑԱՆԱԿՆԵՐԻ ՄԱՍՆԱԳԻՐ

ԴԻՐՔ	ՍԵՆՅԱԿՆԵՐԻ ՀԱՄԱՐԸ ԸՍՏ ՆԱԽԱԳԾԻ	ՍԵՆՅԱԿՆԵՐԻ ՀԱՄԱՐԸ ԸՍՏ ՑՈՒՑԱՆԱԿԻ	ՍԵՆՅԱԿԻ ԱՆՎԱՆՈՒՄԸ
1	1	601	ԼՎԱՑՄԱՆ ԵՎ ԹԱՓՈՆՆԵՐԻ ՊԱՀՊԱՆՄԱՆ ՍԵՆՅԱԿՆԵՐ
2	2	602	ԿԵՆՍԱՆՅՈՒԹԻ ԸՆԴՈՒՆՄԱՆ ԵՎ ԱՌԱՋՆԱՅԻՆ ՄՇԱԿՄԱՆ ԵՎ ՍԱՌՆԱՐԱՆՆԵՐԻ ԽՑԻԿՆԵՐԻ ՍԵՆՅԱԿ
3	3	603	ՄԻԱՎ-ի ՀԱՍՏԱՏՄԱՆ ԼԱԲՈՐԱՏՈՐԻԱ -1
4	4	604	ՄԻԱՎ-ի ՀԱՍՏԱՏՄԱՆ ԼԱԲՈՐԱՏՈՐԻԱ -2
5	5	605	ԻՄՈՒՆԱԲԱՆԱԿԱՆ ԼԱԲՈՐԱՏՈՐԻԱ
6	6	606	ԿԼԻՆԻԿԱԿԱՆ ԵՎ ԿԵՆՍԱՔԻՄԻԱԿԱՆ ԼԱԲՈՐԱՏՈՐԻԱ
7	8	608	ԽՈՐՀՐԴԱԿՑՈՒԹՅՈՒՆՆԵՐԻ ՍԵՆՅԱԿ
8	9	609	ԲԱԺՆԻ ՎԱՐԻՉԻ ՍԵՆՅԱԿ
9	10	610	ԼԱԲՈՐԱՆՏՆԵՐԻ ՍԵՆՅԱԿ
10	11	611	ԽՈՀԱՆՈՑ
11	15	612	ՊԱՀԵՍՏԱՅԻՆ ՍԵՆՅԱԿ
12	19	613	ԲԺԻՇԿՆԵՐԻ ՍԵՆՅԱԿ
13	20	614	ՊԱՀԵՍՏԱՅԻՆ ՍԵՆՅԱԿ
14	21	615	ՊԱՀԵՍՏԱՅԻՆ ՍԵՆՅԱԿ

ՑՈՒՑԱՆԱԿ-1 Մ 1:2

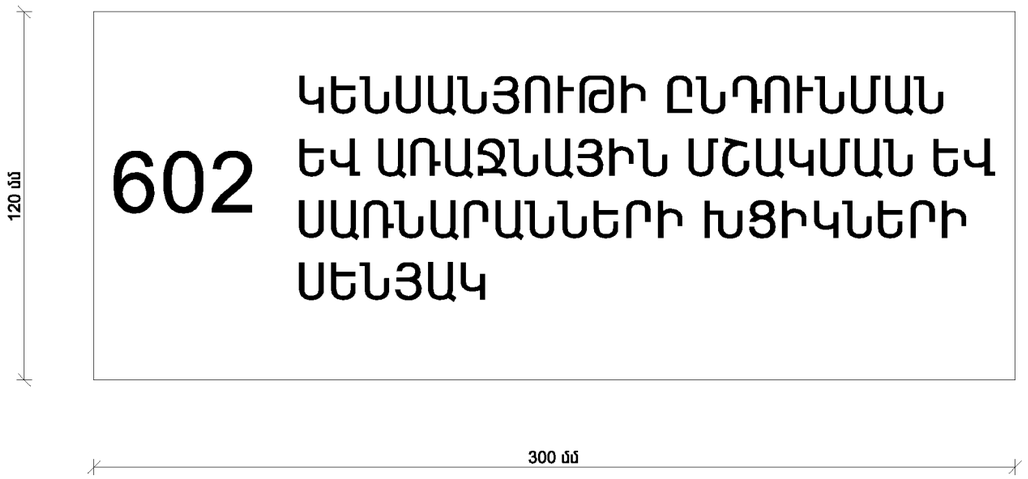

ՑՈՒՑԱՆԱԿ-2 Մ 1:2

1. ՑՈՒՑԱՆԱԿՆԵՐԸ ԿԱԽԵԼ ՀԱՏԱԿԻՑ 1.6 մ ԲԱՐՁՐՈՒԹՅԱՆ ՎՐԱ:
2. ՏԱՌԱՏԵՍԱԿԻ ՏԻՊԸ ՀԱՄԱՁԱՅՆԵՑՆԵԼ ՊԱՏՎԻՐԱՏՈՒՅԻ ՀԵՏ:
3. ՑՈՒՑԱՆԱԿԻ ՉԱՓԵՐԸ 300x120 մմ, ՆՅՈՒԹԸ ՕՐԳԱՆԱԿԱՆ ԱՊԱԿԻ / 5 մմ հաստ. /
4. ՏԱՌԻ ԲԱՐՓՐՈՒԹՅՈՒՆԸ 15 մմ, ԹՎԻ ԲԱՐՓՐՈՒԹՅՈՒՆԸ 20 մմ
5. ՑՈՒՑԱՆԱԿ-1 -ից -30 հատ
6. ՑՈՒՑԱՆԱԿ-2 -ից -10 հատ

ՏՆՕՐԵՆ	Վ. ՎԵՔԻԼՅԱՆ		ՀՀ ԱՆ «ՀԻԱՀ-ի ԿԱՆԽԱՐԳԵԼՄԱՆ ՀԱՆՐԱՊԵՏԱԿԱՆ ԿԵՆՏՐՈՆ» ՊՈԱԿ-ի ՉՈՐՐՈՐԴ ՀԱՐԿԻ ԲԺՇԿԱԿԱՆ ՕԳՆՈՒԹՅԱՆ ԵՎ ՄՊԱՍԱՐԿՄԱՆ ԲԱԺՆԻ ՎԵՐԱՆՈՐՈԳՈՒՄ, ԵՎ ՎԵՑԵՐՈՐԴ ՀԱՐԿԻ ԼԱԲՈՐԱՏՈՐ ԱԽՏՈՐՈՇՄԱՆ ԲԱԺՆԻ ՀԻՄՆԱՆՈՐՈԳՈՒՄ			
Ն Գ Ի	Ա. ՀԱՐՈՒԹՅՈՒՆՅԱՆ					
ՆԱԽԱԳԾԵՑ	Խ.ԳՐԻԳՈՐՅԱՆ			ՓՈՒԼ	ԹԵՐԹ	ԹԵՐԹԵՐ
ՍՏՈՒԳԵՑ	Ս.ԹԱԴԵՎՈՍՅԱՆ			Ա Ն	ՃԵ - 42	
			ՑՈՒՑԱՆԱԿ-1, 2 : ՄԱՍՆԱԳՐԵՐ:			

ՉՈՐՐՈՐԴ ՀԱՐԿԻ ՍԱՐՔԱՎՈՐՈՒՄՆԵՐԻ ՏԵՂԱԴՐՄԱՆ ՀԱՏԱԿԱԳԻԾ

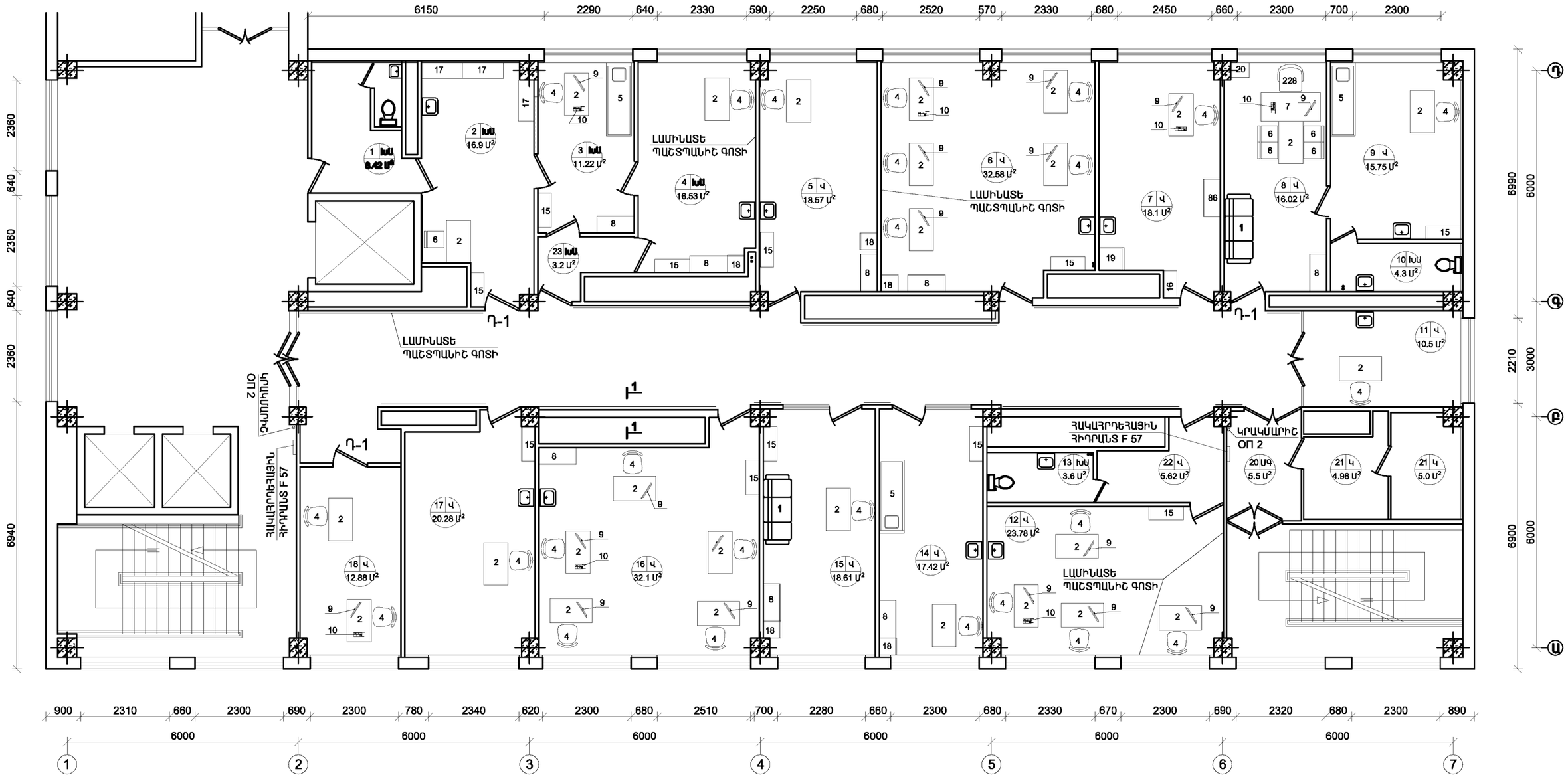

ՊԱՅՄԱՆԱԿԱՆ ՆՇԱՆՆԵՐ

ՊԳ - ՊՐԵՍԳՐԱՆԻՏԵՆ ՍԱԼԻԿՆԵՐ
Կ - ԿԵՐԱՄԻԿԱԿԱՆ ՍԱԼԻԿՆԵՐ
Վ - ՊՈԼԻՎԻՆԻԼՔԼՈՐԻԴԵ ՆՅՈՒԹԻՑ ՀԱՏԱԿ
Դ-1 - ՆՈՐ ՏԵՂԱԴՐՎՈՂ ՄԵՏԱՂՊԼԱՍՏԵ ԴՈՒՌ

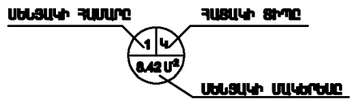

ՍԵՆՅԱԿՆԵՐԻ ԱՆՎԱՆՈՒՄ

1. ՍԱՆՀԱՆԳՈՒՅՑ ԵՎ ՄԻՋԱՆՑՔ
2. ՄԱՏԵՆԱՎՈՐՄԱՆ ՍԵՆՅԱԿ
3. ՁՆՆՄԱՆ ՍԵՆՅԱԿ /1/
4. ՁՆՆՄԱՆ ՍԵՆՅԱԿ /2/
5. ՁՆՆՄԱՆ ՍԵՆՅԱԿ /3/
6. ԲԺԻՇԿՆԵՐԻ ՍԵՆՅԱԿ /1/
7. ԱՎԱԳ ԲՈՒԺՔՐՈՆ ՍԵՆՅԱԿ
8. ԲԱԺՆԻ ՎԱՐԻՉԻ ՍԵՆՅԱԿ
9. ՊՐՈՑԵԴՈՒՐԱՅԻՆ ՍԵՆՅԱԿ /1/
10. ՍԱՆՀԱՆԳՈՒՅՑ
11. ՊՐՈՑԵԴՈՒՐԱՅԻՆ ՍԵՆՅԱԿ /2/
12. ԲԺԻՇԿՆԵՐԻ ՍԵՆՅԱԿ /2/
13. ՍԱՆՀԱՆԳՈՒՅՑ
14. ՁՆՆՄԱՆ ՍԵՆՅԱԿ /4/
15. ԲՈՒԺՔՈՒՅՐԵՐԻ ՍԵՆՅԱԿ
16. ԲԺԻՇԿՆԵՐԻ ՍԵՆՅԱԿ /3/
17. ՊՐՈՑԵԴՈՒՐԱՅԻՆ ՍԵՆՅԱԿ /3/
18. ԴԵՂԵՐԻ ԲԱՑԹՈՂՆՄԱՆ ՍԵՆՅԱԿ
19. ՄԻՋԱՆՑՔ
20. ՄԻՋԱՆՑՔ ԵՎ ԱՍՏԻՃԱՆԱՎԱՆԴԱԿ
21. ՊԱՀԵՍՏԱՅԻՆ ԵՎ ՏԵԽՆԻԿԱԿԱՆ ՍԵՆՅԱԿՆԵՐ
22. ՄԻՋԱՆՑՔ
23. ՄԻՋԱՆՑՔ

ՏՆՕՐԵՆ	Վ. ՎԵՔԻԼՅԱՆ		ՀՀ ԱՆ «ՋԻԱՀ-ի ԿԱՆԽԱՐԳԵԼՄԱՆ ՀԱՆՐԱՊԵՏԱԿԱՆ ԿԵՆՏՐՈՆ» ՊՈԱԿ-ի ՉՈՐՐՈՐԴ ՀԱՐԿԻ ԲԺՇԿԱԿԱՆ ՕԳՆՈՒԹՅԱՆ ԵՎ ՄՊԱՍԱՐԿՄԱՆ ԲԱԺՆԻ ՎԵՐԱՆՈՐՈԳՈՒՄ, ԵՎ ՎԵՑԵՐՈՐԴ ՀԱՐԿԻ ԼԱԲՈՐԱՏՈՐ ԱԽՏՈՐՈՇՄԱՆ ԲԱԺՆԻ ՀԻՄՆԱՆՈՐՈԳՈՒՄ		
Ն Գ Ի	Ա. ՀԱՐՈՒԹՅՈՒՆՅԱՆ				
ՆԱԽԱԳԾԵՑ	Ա.ՀԱՐՈՒԹՅՈՒՆՅԱՆ		ՉՈՐՐՈՐԴ ՀԱՐԿ ԲԺՇԿԱԿԱՆ ՕԳՆՈՒԹՅԱՆ ԵՎ ՄՊԱՍԱՐԿՄԱՆ ԲԱԺԻՆ	ՓՈՒԼ	ԹԵՐԹ	ԹԵՐԹԵՐ
ՍՏՈՒԳԵՑ	Ս.ԹԱԴԵՎՈՍՅԱՆ			Ա Ն	ՏՄ - 1	
			ՉՈՐՐՈՐԴ ՀԱՐԿԻ ՍԱՐՔԱՎՈՐՈՒՄՆԵՐԻ ՏԵՂԱԴՐՄԱՆ ՀԱՏԱԿԱԳԻԾ:			

ՉՈՐՐՈՐԴ ՀԱՐԿ

ՍԱՐՔԵՐԻ ԵՎ ՍԱՐՔԱՎՈՐՈՒՄՆԵՐԻ ՄԱՍՆԱԳԻՐ: ԼԱՄԻՆԱՏԵ ՊԱՇՏՊԱՆԻՉ ԳՈՏՈՒ ԿԱՌՈՒՑՄԱՆ ԱՇԽԱՏԱՆՔՆԵՐԻ ՄԱՍՆԱԳԻՐ: ԿՏՐՎԱԾՔ 1-1:

ՍԱՐՔԵՐԻ ԵՎ ՍԱՐՔԱՎՈՐՈՒՄՆԵՐԻ ՄԱՍՆԱԳԻՐ

Հ/Հ	ԱՆՎԱՆՈՒՄԸ
1.	ԲԱԶՄՈՑ ԲԺՇԿԱԿԱՆ 1800X725X770
2.	ԲԺՇԿԻ ՍԵՂԱՆ 1100X630X740
3.	ՀԻՎԱՆԴԱՍԵՆՅԱԿԻ ՍԵՂԱՆ 850X630X740
4.	ՊՏՏՎՈՂ ԱՓՈՌ Φ=320 H=430
5.	ՕԹՈՑ 1800X650X500
6.	ԿԻՍԱՓԱՓՈՒԿ ԱԹՈՌ 430X440X770
7.	ԳՐԱՍԵՂԱՆ 1540X750X740
8.	ԳՐԱՊԱՀԱՐԱՆ 976X436X1500
9.	ՀԱՄԱԿԱՐԳԻԺԵ
10.	ՀԵՌԱԽՈՍ
11.	ԳՈՐԾԻՔՆԵՐԻ ՍԵՂԱՆ 710X515X850
12.	ԹԹՎԱԾՆԻ ԹԵՐԱՊՅԱՅԻ ԱՊԱՐԱՏ 400X440X410
13.	ԵՌՈՑ ԵՎ ԱՂՏԱՀԱՐՄԱՆ ԷԼԵՄԵՆՏ N=0.55կվտ 254X126X124
14.	ԵՌՈՑ ԵՎ ԱՂՏԱՀԱՐՄԱՆ ԷԼԵՄԵՆՏ N=1 կվտ 438X199X153
15.	ԼԱՄԻՆԱՏԵ ԿԱԽԻՉ 400X900X2100
16.	ԼԱՄԻՆԱՏԵ ԿԱԽԻՉ 400X700X2100
17.	ԴԱՐԱԿԱՇԱՐ ՍԵՂԱՆԻԿ 1065X400X2050
18.	ԲԺՇԿԱԿԱՆ ԼՈՒՍԱՏՈՒ N=0.17կվտ Φ=550 H=1900
19.	ՍԱՌՆԱՐԱՆ N=0.135 կվտ 650X590X1385
20.	ԵՐԿԱՐԱՏԵՎ ՆԵՐԱՐԿՄԱՆ ԷԼԵՄԵՆԿ 650X650X2130

ԿՏՐՎԱԾՔ 1-1 Մ 1:5

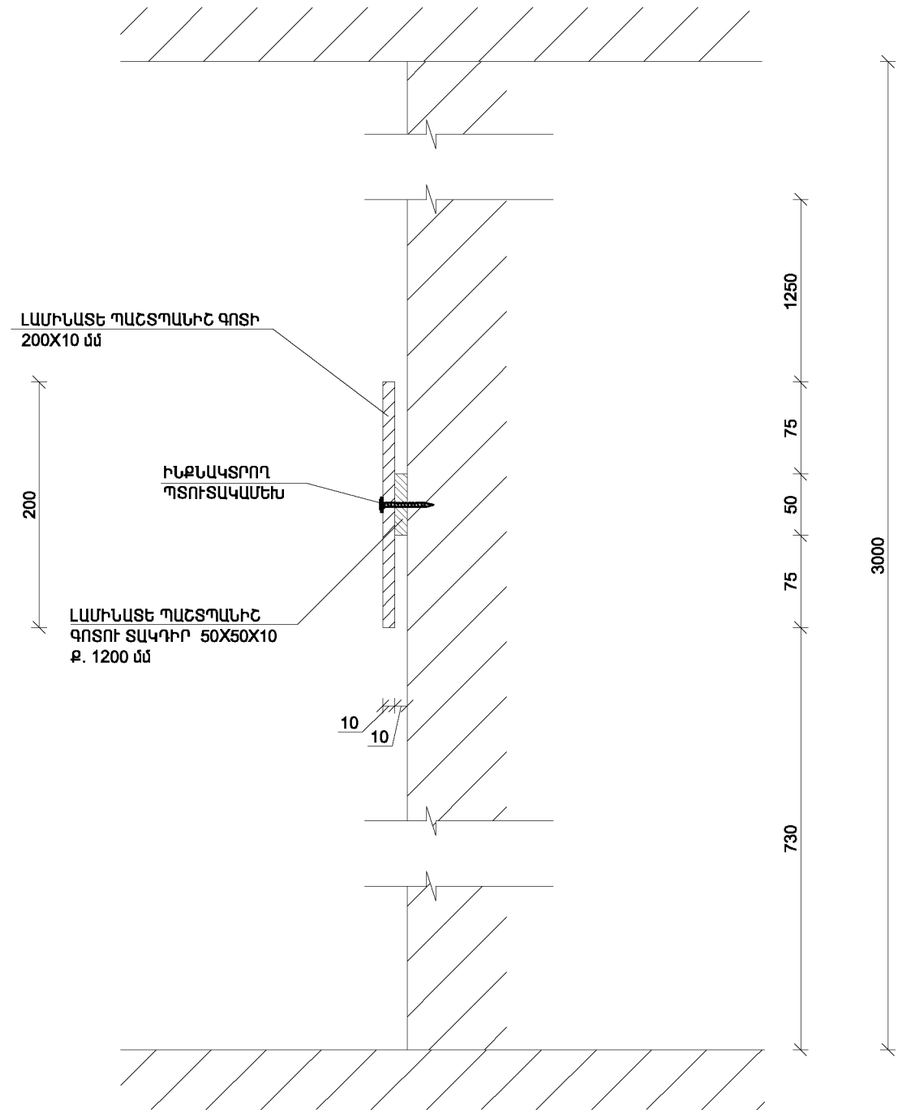

ԼԱՄԻՆԱՏԵ ՊԱՇՏՊԱՆԻՉ ԳՈՏՈՒ ԿԱՌՈՒՑՄԱՆ ԱՇԽԱՏԱՆՔՆԵՐԻ ՄԱՆԱԳԻ

1. ԼԱՄԻՆԱՏԵ ՊԱՇՏՊԱՆԻՉ ԳՈՏԻ 200X10 մմ - 185 գծմ
2. ԼԱՄԻՆԱՏԵ ՊԱՇՏՊԱՆԻՉ ԳՈՏՈՒ ՏԱԿԴԻՐ 50X50X10 Ք. 1200 մմ - 180 հատ

ՏՆՕՐԵՆ	Վ. ՎԵՔԻԼՅԱՆ		ՀՀ ԱՆ «ՉԻԱՀ-ի ԿԱՆԽԱՐԳԵԼՄԱՆ ՀԱՆՐԱՊԵՏԱԿԱՆ ԿԵՆՏՐՈՆ» ՊՈԱԿ-ի ՉՈՐՐՈՐԴ ՀԱՐԿԻ ԲԺՇԿԿԱԿԱՆ ՕԳՆՈՒԹՅԱՆ ԵՎ ՍՊԱՍԱՐԿՄԱՆ ԲԱԺՆԻ ՎԵՐԱՆՈՐՈԳՈՒՄ, ԵՎ ՎԵՑԵՐՈՐԴ ՀԱՐԿԻ ԼԱԲՈՐԱՏՈՐ ԱԽՏՈՐՈՇՄԱՆ ԲԱԺՆԻ ՀԻՄՆԱՆՈՐՈԳՈՒՄ			
Ն Գ Ի	Ա. ՀԱՐՈՒԹՅՈՒՆՅԱՆ					
ՆԱԽԱԳԾԵՑ	Ա.ՀԱՐՈՒԹՅՈՒՆՅԱՆ		ՉՈՐՐՈՐԴ ՀԱՐԿ ԲԺՇԿԿԱԿԱՆ ՕԳՆՈՒԹՅԱՆ ԵՎ ՍՊԱՍԱՐԿՄԱՆ ԲԱԺԻՆ	ՓՈՒԼ	ԹԵՐԹ	ԹԵՐԹԵՐ
ՍՏՈՒԳԵՑ	Ս.ԹԱՂԵՎՈՍՅԱՆ			Ա Ն	ՏՄ - 2	
			ՍԱՐՔԵՐԻ ԵՎ ՍԱՐՔԱՎՈՐՈՒՄՆԵՐԻ ՄԱՍՆԱԳԻՐ: ԼԱՄԻՆԱՏԵ ՊԱՇՏՊԱՆԻՉ ԳՈՏՈՒ ԿԱՌՈՒՑՄԱՆ ԱՇԽԱՏԱՆՔՆԵՐԻ ՄԱՍՆԱԳԻՐ: ԿՏՐՎԱԾՔ 1-1:			

ՎԵՑԵՐՈՐԴ ՀԱՐԿԻ ՍԱՐԳԱՎՈՐՈՒՄՆԵՐԻ ՏԵՂԱԴՐՄԱՆ ՀԱՏԱԿԱԳԻԾ

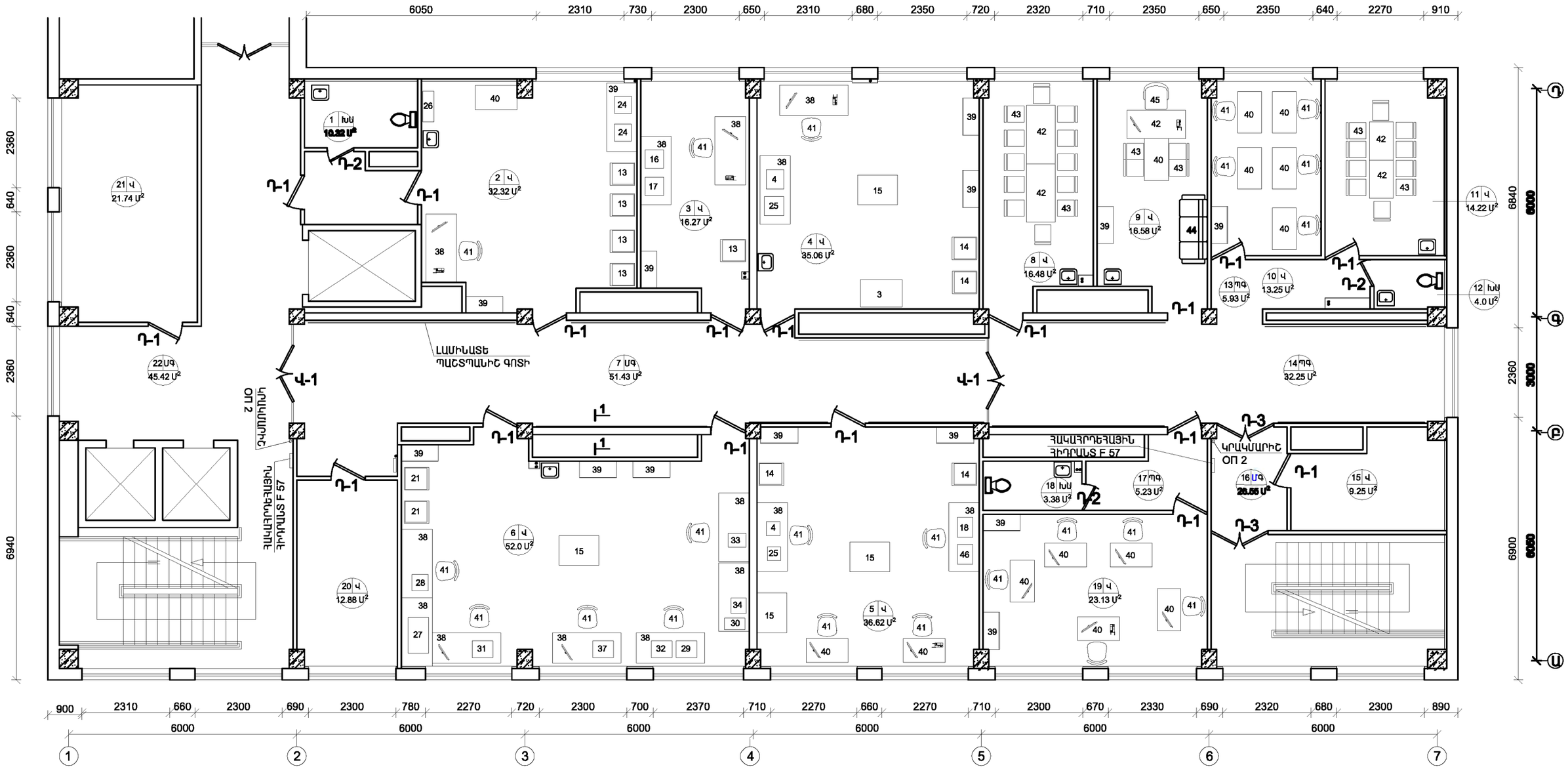

ՊԱՅՄԱՆԱԿԱՆ ՆՇԱՆՆԵՐ

ՊԳ - ՊՐԵՍԳՐԱՆԻՏԵՆ ՍԱԼԻԿՆԵՐ
Կ - ԿԵՐԱՄԻԿԱԿԱՆ ՍԱԼԻԿՆԵՐ
Վ - ՎԻՆԻԼԱՅԻՆ ՀԱՏԱԿ

ՍԵՆՅԱԿԻ ՀԱՄԱՐը — ՀԱՏԱԿԻ ՏԻՊը — 1 Կ — 8.42 Մ² — ՍԵՆՅԱԿԻ ՄԱԿԵՐԵՍը

ԼԱԲՈՐԱՏՈՐ ԱԽՏՈՐՈՇՄԱՆ ՍԵՆՅԱԿՆԵՐԻ ԱՆՎԱՆԱՑԱՆԿ /ՎԱՐԱԿԻՉ ԳՈՏԻ/

1. ԼՎԱՑՄԱՆ ԵՎ ԹԱՓՈՆՆԵՐԻ ՊԱՀՊԱՆՄԱՆ ՍԵՆՅԱԿՆԵՐ
2. ԿԵՆՍԱՆՅՈՒԹԻ ԸՆԴՈՒՆՄԱՆ ԵՎ ԱՌԱՋՆԱՅԻՆ ՄՇԱԿՄԱՆ ԵՎ ՍԱՌՆԱՐԱՆՆԵՐԻ ԽՑԻԿՆԵՐԻ ՍԵՆՅԱԿ
3. ՄԻԱՎ-ի ՀԱՍՏԱՏՄԱՆ ԼԱԲՈՐԱՏՈՐԻԱ -1
4. ՄԻԱՎ-ի ՀԱՍՏԱՏՄԱՆ ԼԱԲՈՐԱՏՈՐԻԱ -2
5. ԻՄՈՒՆԱԲԱՆԱԿԱՆ ԼԱԲՈՐԱՏՈՐԻԱ
6. ԿԼԻՆԻԿԱԿԱՆ ԵՎ ԿԵՆՍԱՔԻՄԻԱԿԱՆ ԼԱԲՈՐԱՏՈՐԻԱ
7. ՄԻՋԱՆՑՔ
8. ԽՈՐՀՐԴԱԿՑՈՒԹՅՈՒՆՆԵՐԻ ՍԵՆՅԱԿ
9. ԲԱԺՇԻ ՎԱՐԻՉԻ ՍԵՆՅԱԿ
10. ԼԱԲՈՐԱՆՏՆԵՐԻ ՍԵՆՅԱԿ
11. ԽՈՀԱՆՈՑ
12. ՍԱՆՀԱՆԳՈՒՅՑ
13. ՄԻՋԱՆՑՔ
14. ՄԻՋԱՆՑՔ

ԼԱԲՈՐԱՏՈՐ ԱԽՏՈՐՈՇՄԱՆ ՍԵՆՅԱԿՆԵՐԻ ԱՆՎԱՆԱՑԱՆԿ /ՄԱՔՈՒՐ ԳՈՏԻ/

15. ՊԱՀԵՍՏԱՅԻՆ ՍԵՆՅԱԿ
16. ՄԻՋԱՆՑՔ
17. ՄԻՋԱՆՑՔ
18. ՍԱՆՀԱՆԳՈՒՅՑ
19. ԲԺԻՇԿՆԵՐԻ ՍԵՆՅԱԿ
20. ՊԱՀԵՍՏԱՅԻՆ ՍԵՆՅԱԿ
21. ՊԱՀԵՍՏԱՅԻՆ ՍԵՆՅԱԿ
22. ՄԻՋԱՆՑՔ

ՏՆՕՐԵՆ	Վ. ՎԵՔԻԼՅԱՆ		ՀՀ ԱՆ «ՋԻԱՀ-ի ԿԱՆԽԱՐԳԵԼՄԱՆ ՀԱՆՐԱՊԵՏԱԿԱՆ ԿԵՆՏՐՈՆ» ՊՈԱԿ-ի ՉՈՐՐՈՐԴ ՀԱՐԿԻ ԲԺՇԿԱԿԱՆ ՕԳՆՈՒԹՅԱՆ ԵՎ ՄՊԱՍԱՐԿՄԱՆ ԲԱԺՆԻ ՎԵՐԱՆՈՐՈԳՈՒՄ, ԵՎ ՎԵՑԵՐՈՐԴ ՀԱՐԿԻ ԼԱԲՈՐԱՏՈՐ ԱԽՏՈՐՈՇՄԱՆ ԲԱԺՆԻ ՀԻՄՆԱՆՈՐՈԳՈՒՄ			
Ն Գ Ի	Ա. ՀԱՐՈՒԹՅՈՒՆՅԱՆ					
ՆԱԽԱԳԾԵՑ	Ա.ՀԱՐՈՒԹՅՈՒՆՅԱՆ		ՎԵՑԵՐՈՐԴ ՀԱՐԿ ԼԱԲՈՐԱՏՈՐ ԱԽՏՈՐՈՇՄԱՆ ԲԱԺԻՆ	ՓՈՒԼ	ԹԵՐԹ	ԹԵՐԹԵՐ
ՍՏՈՒԳԵՑ	Ս.ԹԱԴԵՎՈՍՅԱՆ			Ա Ն	SU - 3	
			ՎԵՑԵՐՈՐԴ ՀԱՐԿԻ ՍԱՐԳԱՎՈՐՈՒՄՆԵՐԻ ՏԵՂԱԴՐՄԱՆ ՀԱՏԱԿԱԳԻԾ:			

ՎԵՑԵՐՈՐԴ ՀԱՐԿ

ՍԱՐՔԵՐԻ ԵՎ ՍԱՐՔԱՎՈՐՈՒՄՆԵՐԻ ՄԱՍՆԱԳԻՐ: ԼԱՄԻՆԱՏԵ ՊԱՇՏՊԱՆԻՉ ԳՈՏՈՒ ԿԱՌՈՒՑՄԱՆ ԱՇԽԱՏԱՆՔՆԵՐԻ ՄԱՍՆԱԳԻՐ: ԿՏՐՎԱԾՔ 1-1:

ՍԱՐՔԵՐԻ ԵՎ ՍԱՐՔԱՎՈՐՈՒՄՆԵՐԻ ՄԱՍՆԱԳԻՐ

Հ/Հ	ԱՆՎԱՆՈՒՄԸ
1.	ՖԵՆՏՐԻՖՈՒԳ 500X400
2.	ՍԱՌՆԱՐԱՆ ԿԵՆՍԱՆՅՈՒԹԵՐԸ ՊԱՀՊԱՆՄԱՆ ՀԱՄԱՐ 600X600X2100
3.	ELISYS QUATTRO 1100X710X300
4.	BIO-RAD iMark Microplate Reaber
5.	Microplat Readers mODEL 680 sERIES 400X340X500
6.	BIO-RAD washer 430X440X770
7.	MICROPLAT WASHER Humam 1540X750X740
8.	Labline - 030
9.	Stat Fax - 2600 washer 610X560X990
10.	bioSAN thermo-shaker -60HL-4 2000X500X850
11.	Sanofi PASTEUR incubator 710X515X850
12.	Stat Fax - 2200 incubator 400X440X410
13.	ՍԱՌՆԱՐԱՆ ԿԵՆՍԱՆՅՈՒԹԵՐԻ ՊԱՀՊԱՆՄԱՆ ՀԱՄԱՐ
14.	ՍԱՌՆԱՐԱՆ ԹԵՍՏ-ՀԱՎԱՔ. ՀԱՄԱՐ 600X600X2000
15.	Մանրէաբանական անվտանգության պահարան 780X1050X2200
16.	Heidolph PROMAX 1020 400X320X200
17.	AUTOBLOT 570X480X450
18.	Facs Caunt 430X530X450
19.	Ջրատաքացուցիչ
20.	Լվացքի մեքենա 600X600X1000
21.	ՍԱՌՑԱԽՑԻԿ ՊՇՌ-ԻՀԱՄԱՐ ԱՆՀՐԱԺԵՇՏ ԿԵՆՍԱՆՅՈՒԹԵՐԻ ՊԱՀՊԱՆՄԱՆ ՀԱՄԱՐ 750X900X2200
22.	ՍԱՌՑԱԽՑԻԿ ՄԻԱՎ-Ի ԴՐԱԿԱՆ ԲԱՆԿԻ ՊԱՀՊԱՆՄԱՆ ՀԱՄԱՐ 1270X710X1200
23.	ՍԱՌՑԱՂՑԻԿ 838X657X1128
24.	ԱՎՏՈԿԼԱՎՆԵՐ 440X540X360
25.	ԹԵՐՄՈՍՏԱՏ 640X635X490
26.	ՋՐԻ ԴԵԻՈՆԻԶԱՏՈՐ 300X800X600
27.	Lisa 500+ 1200X760
28.	Saturno 150 650X740
29.	HumaClot DUO 600X400X450 HumaClot DUO 600X400X450
30.	HumaCout 5L 700X470
31.	EasyLyte Calcium 250X160X300
32.	HumaSed 100mix 320X200X330
33.	Urysis 1100 200X300
34.	Abacus Junior 30 320X2600X360
35.	ԱՐՅԱՆ ՊԱՏՐԱՍՏՈՒԿՆԵՐԻ ՆԵՐԿՄԱՆ ՍԱՐՔ 550X260X360

Հ/Հ	ԱՆՎԱՆՈՒՄԸ
36.	ՄԱՆՐԱԴԻՏԱԿ ԷԼԵԿՏՐՈՆԱՅԻՆ AmScope 640X635X490
37.	ՄԱՆՐԱԴԻՏԱԿ ԷԼԵԿՏՐՈՆԱՅԻՆ Olimpus 640X635X490
38.	ՍԵՂԱՆ ԳՐԱՆՑՄԱՆ ՀԱՄԱՐ 500X400
39.	ՊԱՀԱՐԱՆ 1050X780X2100
40.	ՍԵՂԱՆ ՑԵՆՏՐԻՖՈՒԳԱՅԻ ՀԱՄԱՐ
41.	ՊՏՏՎՈՂ ԱՓՈՌ Փ=320 Հ=430
42.	ԳՐԱՍԵՂԱՆ 1540X750X740
43.	ԿԻՍԱՓԱՓՈՒԿ ԱԹՈՌ 430X440X770
44.	ԲԱԶՄՈՑ 1800X725X770
45.	ԱՇԽԱՏԱՆՔԱՅԻՆ ԲԱԶԿԱԹՈՌ 660X7150X9600
46.	Partec

ԿՏՐՎԱԾՔ 1-1 Մ 1:5

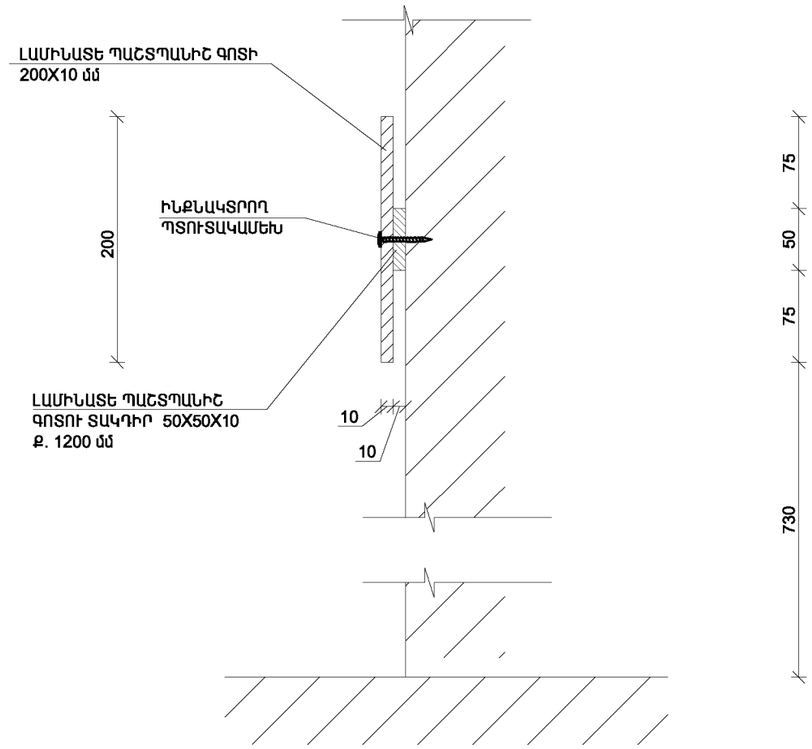

ԼԱՄԻՆԱՏԵ ՊԱՇՏՊԱՆԻՉ ԳՈՏՈՒ ԿԱՌՈՒՑՄԱՆ ԱՇԽԱՏԱՆՔՆԵՐԻ ՄԱՆԱԳԻ

1. ԼԱՄԻՆԱՏԵ ՊԱՇՏՊԱՆԻՉ ԳՈՏԻ 200X10 մմ - 175 գծմ
2. ԼԱՄԻՆԱՏԵ ՊԱՇՏՊԱՆԻՉ ԳՈՏՈՒ ՏԱԿԴԻՐ 50X50X10 Ք. 1200 մմ - 170 հատ

ՏՆՕՐԵՆ	Վ. ՎԵՔԻԼՅԱՆ		ՀՀ ԱՆ «ՀԻԱՀ-ի ԿԱՆԽԱՐԳԵԼՄԱՆ ՀԱՆՐԱՊԵՏԱԿԱՆ ԿԵՆՏՐՈՆ» ՊՈԱԿ-ի ՀՈՐՐՈՐԴ ՀԱՐԿԻ ԲԺՇԿԱԿԱՆ ՕԳՆՈՒԹՅԱՆ ԵՎ ՍՊԱՍԱՐԿՄԱՆ ԲԱԺՆԻ ՎԵՐԱՆՈՐՈԳՈՒՄ, ԵՎ ՎԵՑԵՐՈՐԴ ՀԱՐԿԻ ԼԱԲՈՐԱՏՈՐ ԱԽՏՈՐՈՇՄԱՆ ԲԱԺՆԻ ՀԻՄՆԱՆՈՐՈԳՈՒՄ			
Ն Գ Ի	Ա. ՀԱՐՈՒԹՅՈՒՆՅԱՆ					
ՆԱԽԱԳԾԵՑ	Խ.ԳՐԻԳՈՐՅԱՆ		**ՎԵՑԵՐՈՐԴ ՀԱՐԿ** **ԼԱԲՈՐԱՏՈՐ ԱԽՏՈՐՈՇՄԱՆ ԲԱԺԻՆ**	ՓՈՒԼ	ԹԵՐԹ	ԹԵՐԹԵՐ
ՍՏՈՒԳԵՑ	Ս.ԹԱԴԵՎՈՍՅԱՆ			Ա Ն	**ՍՄ - 4**	
			ՍԱՐՔԵՐԻ ԵՎ ՍԱՐՔԱՎՈՐՈՒՄՆԵՐԻ ՄԱՍՆԱԳԻՐ: ԼԱՄԻՆԱՏԵ ՊԱՇՏՊԱՆԻՉ ԳՈՏՈՒ ԿԱՌՈՒՑՄԱՆ ԱՇԽԱՏԱՆՔՆԵՐԻ ՄԱՍՆԱԳԻՐ: ԿՏՐՎԱԾՔ 1-1:	**ՎԱՆԱՁՈՐԻ ՆԱՀԱՆԳԱՊԵՏԱՐԱՆ**		

ՀՀ ԱՆ «ՀԻՄԴ-ի ԿԱՆԽԱՐԳԵԼՄԱՆ ՀԱՆՐԱՊԵՏԱԿԱՆ ԿԵՆՏՐՈՆ» ՊՈԱԿ-ի ՉՈՐՐՈՐԴ ՀԱՐԿԻ ԲԺՇԿԱԿԱՆ ՕԳՆՈՒԹՅԱՆ ԵՎ ՍՊԱՍԱՐԿՄԱՆ ԲԱԺՆԻ ՎԵՐԱՆՈՐՈԳՄԱՆ, ԵՎ ՎԵՑԵՐՈՐԴ ՀԱՐԿԻ ԼԱԲՈՐԱՏՈՐ ԱԽՏՈՐՈՇՄԱՆ ԲԱԺՆԻ ՀԻՄՆԱՆՈՐՈԳՄԱՆ ԱՇԽԱՏԱՆՔՆԵՐԻ ՕՐԱՑՈՒՅՑԱՅԻՆ ԳՐԱՖԻԿ

Հ/Հ	Աշխատանքների անվանումը	Հաբաթ																			
		1	2	3	4	5	6	7	8	9	10	11	12	13	14	15	16	17	18	19	20
1	Քանդման աշխատանքներ																				
2	Միջնորմների կառուցում																				
3	Դռների և պատուհանների փոխարինում																				
4	Հատակների կառուցում																				
5	Սվաղային աշխատանքներ																				
6	Հարդարման աշխատանքներ																				
7	Ջրամատակարարում																				
8	Կոյուղուտու համակարգ																				
9	Ցեռուցում																				
10	Էլեկտրալուսավորություն																				
11	Թույլ հոսանքներ																				

Վերանորոգման աշխատանքների տևողությունը՝ 4 ամիս

ՏՆՕՐԵՆ	Վ. ՎԵՐԻԼՅԱՆ		ՀՀ ԱՆ «ՀԻՄԴ-ի ԿԱՆԽԱՐԳԵԼՄԱՆ ՀԱՆՐԱՊԵՏԱԿԱՆ ԿԵՆՏՐՈՆ» ՊՈԱԿ-ի ՉՈՐՐՈՐԴ ՀԱՐԿԻ ԲԺՇԿԱԿԱՆ ՕԳՆՈՒԹՅԱՆ ԵՎ ՍՊԱՍԱՐԿՄԱՆ ԲԱԺՆԻ ՎԵՐԱՆՈՐՈԳՄԱՆ, ԵՎ ՎԵՑԵՐՈՐԴ ՀԱՐԿԻ ԼԱԲՈՐԱՏՈՐ ԱԽՏՈՐՈՇՄԱՆ ԲԱԺՆԻ ՀԻՄՆԱՆՈՐՈԳՄԱՆ		
Ն Գ Ի	Ա. ՀԱՐՈՒԹՅՈՒՆՅԱՆ					
ՆԱԽԱԳԾԵՑ	Ա. ՀԱՐՈՒԹՅՈՒՆՅԱՆ			ՓՈՒԼ	ԹԵՐԹ	ԹԵՐԹԵՐ
				Ա Ն	ՇԿ - 1	
			Աշխատանքների օրացուցային գրաֆիկ			

Գ Լ Խ Ա Ց Ա Ն Կ

1. Վերանորոգվող մասնաշենքի բնութագիր
2. Հիմնական աշխատանքների արտադրության մեթոդներ
3. Անվտանգության տեխնիկայի և հակահրդեհային միջոցառումներ
4. Շրջապատի միջավայրի պահպանություն
5. Ժամանակավոր էլ. էներգիա և ջրամատակարարում
6. Շինարարության օրացույցային պլան
7. Նյութերի տեխնիկական մասնագիր
8. Աշխատանքների ժամանակացույց

Վերանորոգվող մասնաշենքի բնութագիր

Նշված շենքը գտնվում է ք. Երևան, Աճառյան 2 հասցեում: Շենքը իրենից ներկայացնում է 15.0 x 36.0մ առանցքային չափերով ուղղանկյուն հատակագծով 7 հարկանի, տեխնիկական հարկով ե/բետոնե հիմնակմախքով շենք: Պատերը իրականացված են 30սմ հաստությամբ հավաքովի ե/բ սալերով, երեսապատված տուֆե սալիկներով:

- Համաձայն ՀՀՇՆ II-1,02,2006 շենքը գտնվում է սեյսմիկ 3-րդ գոտում:
- Շինարարության շին մոնտաժային և հատուկ աշխատանքների ծավալները որոշվում են նախագծային բաժինների տվյալներով, որի հիման վրա կազմված է նախահաշիվ և աշխատանքների ծավալաթերթ

Հիմնական աշխատանքների արտադրության մեթոդներ

- Բեռների բարձրացման , ինչպես նաև մոնտաժային աշխատանքները կատարելու համար օգտագործել միայն տիպային մոնտաժային սարքավորումներ:
- Հարդարման աշխատանքները կատարվում են ձեռքով:

Անվտանգության տեխնիկայի հարցերը և հակահրդեհային միջոցառումներ

- Ելնելով տեխնիկական անվտանգության ապահովման պետական կարգավորման մասին ՀՀ օրենքի պահանջներից[a] ինքնագնաց ամբարձիչների շահագործման և տեխնիկական անվտանգության ապահովման համար կռունկը պետք է անցած լինի համապատասխան փորձաքննություն:
- Աշխատանքներ սկսելուց առաջ աշխատողներին ծանոթացնել անվտանգության տեխնիկայի կանոնների հետ ըստ մասնագիտությունների, պահպանելով ՇՆուԿ III-04-80 «Անվտանգության տեխնիկան շինարարությունում» հրահանգի կանոնները և պահանջները:
- Ճաղաշարերով ոչ սահմանափակված աշխատատեղերում աշխատել միայն պաշտպանիչ գոտիներով, որը պետք է ամրացված լինի կոնստրուկցիայի հուսալի էլեմենտից:
- Եռակցման աշխատանքներն իրականցնելու ժամանակ էլեկտրաեռակցվող սարքը և եռակցվող նյութը պետք է լինեն հողակցված:
- Խտացված գազով բալոնը տեղափոխել միայն հատուկ պատգարակի միջոցով: Չի կարելի բալոնին մոտենալ յուղոտված շորերով:
- Հակահրդեհային անվտանգությունը շին. հրապարակում և աշխատանքի տեղամասերում և աշխատատեղերում անհրաժեշտ է պահպանել հակահրդեհային անվտանգության հրահանգի կանոնների պահանջները հատկապես եռակցման աշխատանքների ժամանակ:

Շրջապատող միջավայրի պահպանության միջոցառումներ

- Շրջապատի օդի փոշոտության բացառման նպատակով, շինմոնտաժային աշխատանքներ կատարելու ժամանակ առաջացած աղբը շենքի հարկից իջեցնել փակ լաստակներով կամ կռունկի միջոցով, ոչ թե հարկերից ցած թափելով:

Ժամանակավոր էլ. էներգիա և ջրամատակարարում

- Շինարարության համար ժամանակավոր էլ. էներգիայի և ջրի պահանջարկը որոշվում է նորմատիվային ծախսերի հիման վրա ըստ հզորությունների և ըստ համապատասխան կազմակերպության կողմից տրվող տեխնիկական պայմանների:

Ջրի պահանջարկը - 0.3 լ/վ
Էլ. էներգիա - 10 կվտ

Շինարարության օրացույցային պլան

Շինարարության տևողությունը որոշված է համապատասխանաբար ՇՆուԿ 1-04-03,85 ընդհանուր դրույթների, կիրառելով միջարկման մեթոդը և հաշվի առնելով նախապատրաստական աշխատանքները շինարարության տևողությունը կլինի՝

T = 3 x 1.1 = 4 ամիս

Շինարարության համար պահանջվող հիմնական մեքենա - մեխանիզմները և սարքավորումները

Հ/հ	Անվանումը	Մակնիշը	Քանակը
1	Ավտոկռունկ	Խհ-5576ը	1
2	Ինքնաթափ մեքենա	կամազ 5511	2
3	Էլ. եռակցման սարք	ՍՏԷ - 34	2

Նյութերի տեխնիկական մասնագիր

Հ/հ	*Նյութերի անվանումը*	*Պետական ստանդարտ*	*Տեխնիկական բնութագիր*	*Աշխատանքային ռեսուսներ*	*Երաշխիքային ժամկետ տարի*	*Պահանջվող լիցենզիա*
1	*2*	*3*	*4*	*6*	*7*	*8*
1.	Կերամիկական սալիկ	6141-82	ջրակլանում մինչև 16% ջերմակայունություն մինչև 150o C	2 անձ, սալիկապատող 4-րդ կարգի	5	շինարարության
2.	Ցինկապատ թիթեղ	14918-80	1-ին դասի, ցինկային երեսվածքի հաստությունը 40մկմ	2 անձ, թիթեղագործ 4-րդ կարգի, 6-րդ կարգ	10	շինարարության
3.	Լատեքս	14498-72	լուծվում է աղաթթվում, առաջացնում է աշխաթթու գազ, կայուն է ծծմբաջրածնային միացություններին	3 անձ, ներկարար 4-րդ կարգի, 5 -րդ կարգ	5	շինարարության
4.	Շինարարական գաջ	125-70	տեսակարար կշիռը 2.5-2.8գ-սմ3 ծավալային կշիռը 800-1100կգ-մ3	2 անձ, ծեփագործ 4-րդ կարգի	5	շինարարության
5.	Բետոն	74373-85	մանրահատիկ բետոն , բետոնի շարժունակությունը 6-8սմ , բետոնին դասը B 7.5	2 անձ, բետոնագործ 4-րդ կարգ	5	շինարարության
6.	Ջեռուցման կաթսա	ISO 9001:2000	Հզոր.-35.0 կՎտ, ընդարձակման բաքը՝ 8լ, էլ. սնուցումը՝ 220 Վ	2 անձ, ջեռուցման համակարգի մոնտաժող	5	էներգետիկ
7.	Պոլիպրոպիլենե խողովակներ	DIN 8078	Աշխատանքային ճնշումը մինչև 10 բար	2 անձ, ջեռուցման համակարգի մոնտաժող	10	էներգետիկ
8.	Պոլիպրոպիլենե ձևավոր մասեր	DIN 16962	Աշխատանքային ճնշումը մինչև 10 բար	2 անձ, ջեռուցման համակարգի մոնտաժող	8	էներգետիկ
9.	Արույրե փականներ	EN 13828	Աշխատանքային ճնշումը մինչև 10 բար	2 անձ, ջրի համակարգի մոնտաժող	10	էներգետիկ
10.	Ալյումինե մարտկոցներ	ISO 14001	Ջերմատվությունը՝ 190 Վտ, 0.45 էկմ	2 անձ, ջեռուցման համակարգի մոնտաժող	10	էներգետիկ

11.	Լվացարանի խառնիչ	ISO 9001	Աշխատանքային ճնշումը մինչև 10 բար	2 անձ, ջրի համակարգի մոնտաժող	5	էներգետիկ
12.	ՊՎՔ նյութից երեսապատման էլեմենտներ	ISO 14001	Հաստությունը 3 մմ	2 անձ, հարդարման աշխատանքներ իրականացնող	5	շինարարության